DETALHE CAIXA DE INSPEÇÃO PARA TUBOS DE Ø30cm a Ø40cm

PLANTA BAIXA
ESCALA 1:20

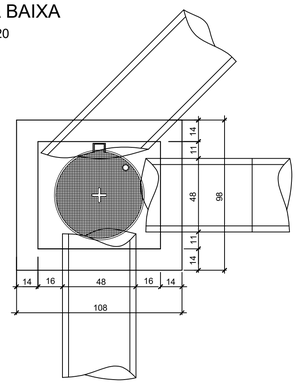

CORTE ESQUEMÁTICO
ESCALA 1:20

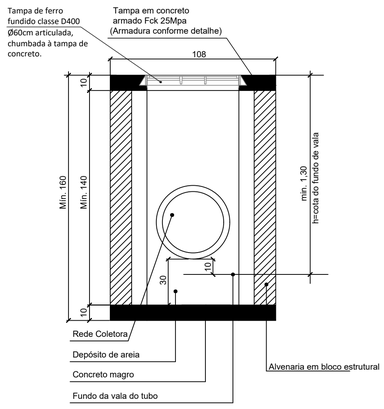

DETALHE ARMADURA DA TAMPA
ESCALA 1:20

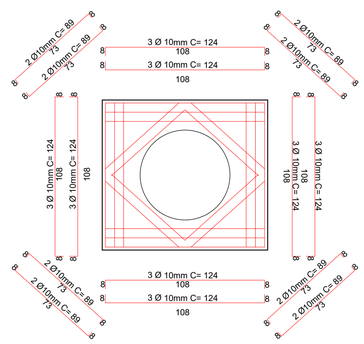

DETALHE CAIXA DE INSPEÇÃO PARA TUBOS DE Ø50cm

PLANTA BAIXA
ESCALA 1:20

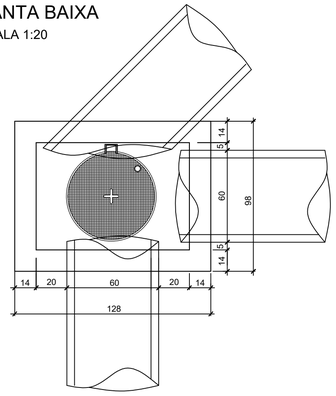

CORTE ESQUEMÁTICO
ESCALA 1:20

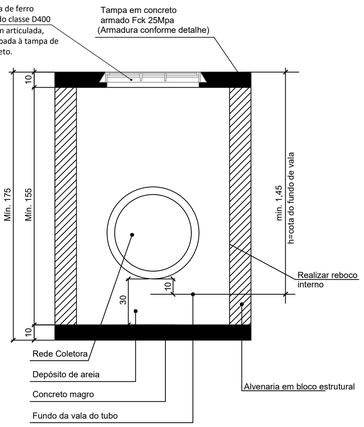

DETALHE ARMADURA DA TAMPA
ESCALA 1:20

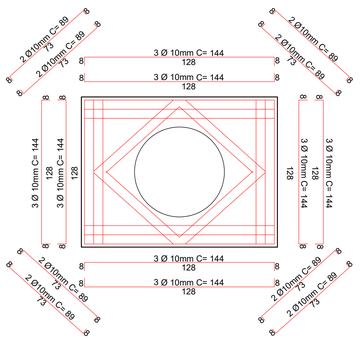

DETALHE CAIXA DE INSPEÇÃO PARA TUBOS DE Ø60cm

PLANTA BAIXA
ESCALA 1:20

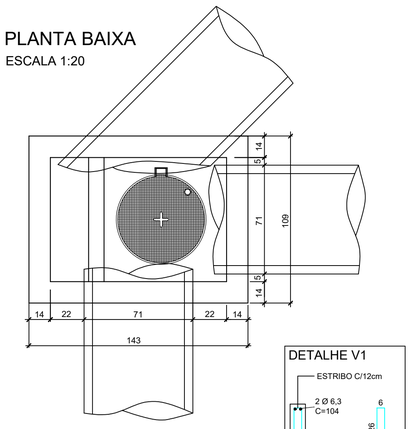

DETALHE V1

CORTE ESQUEMÁTICO
ESCALA 1:20

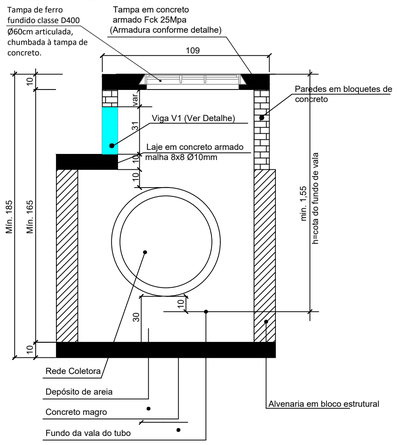

DETALHE ARMADURA DA TAMPA
ESCALA 1:20

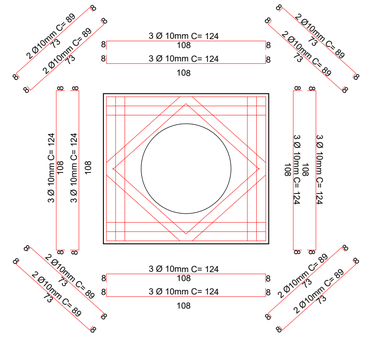

DETALHE DE ASSENTAMENTO DOS TUBOS Ø40cm
ESCALA 1:30

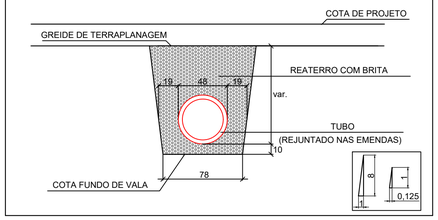

DETALHE DE ASSENTAMENTO DOS TUBOS Ø50cm
ESCALA 1:30

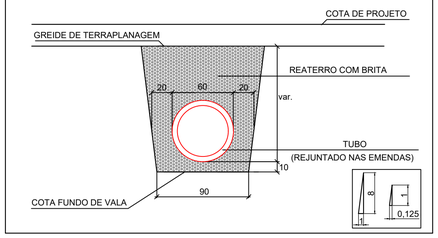

DETALHE DE ASSENTAMENTO DOS TUBOS Ø60cm
ESCALA 1:30

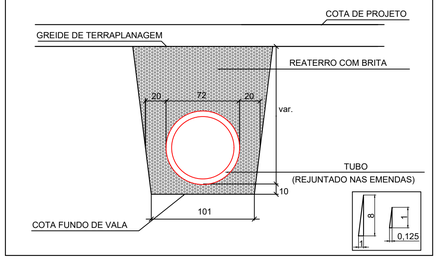

REVISÃO:	DATA:	DESCRIÇÃO:

CARIMBOS E APROVAÇÕES:

AMAVI
ASSOCIAÇÃO DOS MUNICÍPIOS DO ALTO VALE DO ITAJAÍ
(47) 3531-4242
amavi@amavi.org.br
amavi.org.br
@amavi.altovale
Rua XV de Novembro, 737
Centro, Rio do Sul/SC
89160-015

PROPRIETÁRIO / CONTRATANTE:
PREFEITURA MUNICIPAL DE AGROLÂNDIA
CNPJ: 83.102.582/0001-44

ASSINATURA:

RESPONSÁVEL TÉCNICO PROJETO:
RAFAEL GÜNTER MÜLLER
ENGENHEIRO CIVIL - CREA/SC: 127855-2

ASSINATURA:
Assinado de forma digital por RAFAEL GUNTER MULLER89974771977
Dados: 2026.09.11 15:53:31 -03'00'

PROJETO:
DRENAGEM

OBRA:
PROJETO DE PAVIMENTAÇÃO ASFÁLTICA, CICLOVIA, ACOSTAMENTO, DRENAGEM PLUVIAL, PAVIMENTAÇÃO EM CONCRETO DOS PASSEIOS E SINALIZAÇÃO VIÁRIA - TRECHO 04

LOGRADOURO: ALAMEDA TROMBUDO ALTO
BAIRRO: CENTRO
MUNICÍPIO: AGROLÂNDIA
UF: SC
CEP: 88420-000

ÁREA DE PAVIMENTAÇÃO DA PISTA:
4.310,82m²

EXTENSÃO DO TRECHO Á PAVIMENTAR:
924,82m

ÁREA DOS PASSEIOS:
5.017,56m²

CONTEÚDO:
DETALHE CAIXA DE INSPEÇÃO PARA TUBOS DE Ø40, Ø50 E Ø60
DETALHE ASSENTAMENTO DOS TUBOS Ø40, Ø50 E Ø60

ESCALA: INDICADA
DATA: 10/09/2026
CÓDIGO AMAVI: 3913
DESENHISTA: BRUNA CRISTINA MENDES

D05/06

TODOS OS DIREITOS RESERVADOS. PROIBIDA A REPRODUÇÃO PARCIAL OU TOTAL. DESENHO VÁLIDO SOMENTE ASSINADO PELO RESPONSÁVEL DO PROJETO.