# DETALHE CAIXA DE CAPTAÇÃO Ø40
(APENAS COM GRELHA)

PLANTA BAIXA TOPO
ESCALA 1:20

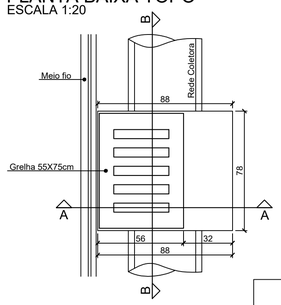


ISOMÉTRICO

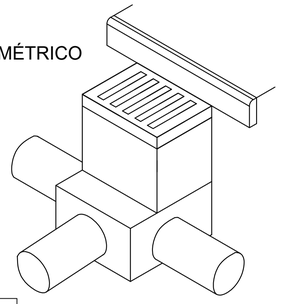

DETALHE V1

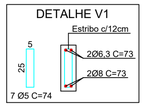


CORTE AA
ESCALA 1:20

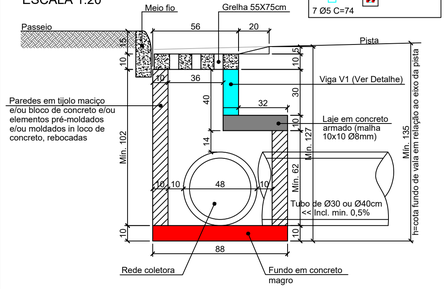


CORTE BB
ESCALA 1:20

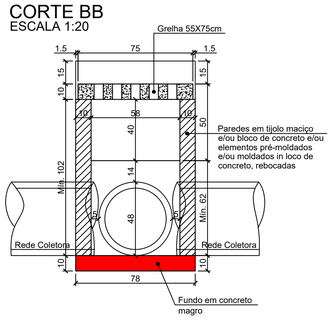


# DETALHE CAIXA DE CAPTAÇÃO Ø50
(APENAS COM GRELHA)

PLANTA BAIXA TOPO
ESCALA 1:20

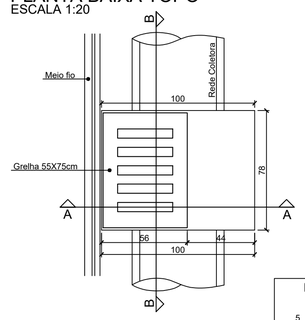


ISOMÉTRICO

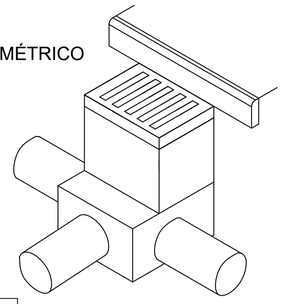

DETALHE V1

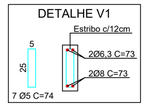


CORTE AA
ESCALA 1:20

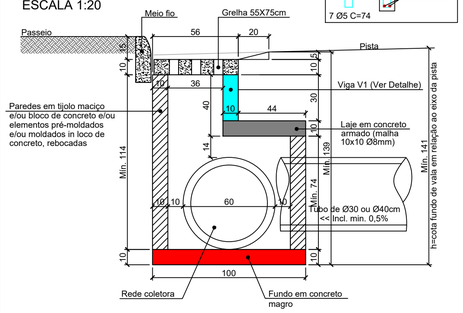


CORTE BB
ESCALA 1:20

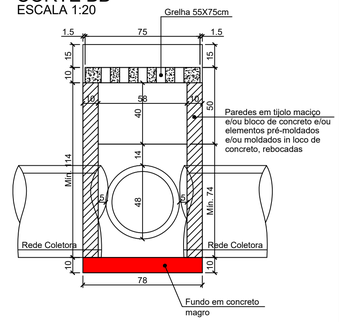


# DETALHE CAIXA DE CAPTAÇÃO Ø60
(APENAS COM GRELHA)

PLANTA BAIXA TOPO
ESCALA 1:20

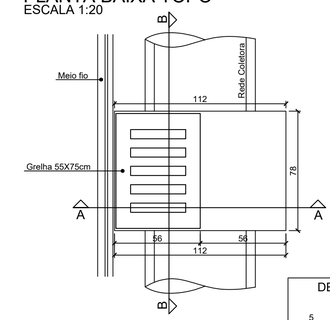


ISOMÉTRICO

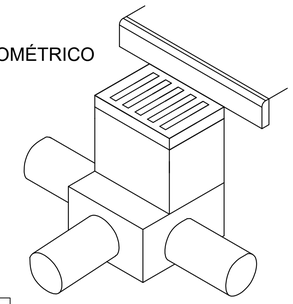

DETALHE V1

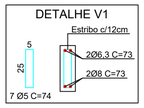


CORTE AA
ESCALA 1:20

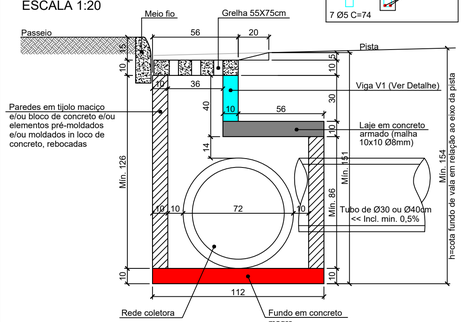


CORTE BB
ESCALA 1:20

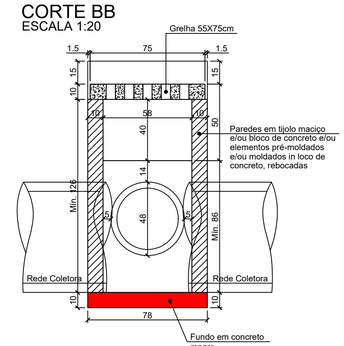


# DETALHE CAIXA DE CAPTAÇÃO Ø80
(APENAS COM GRELHA)

PLANTA BAIXA TOPO
ESCALA 1:20

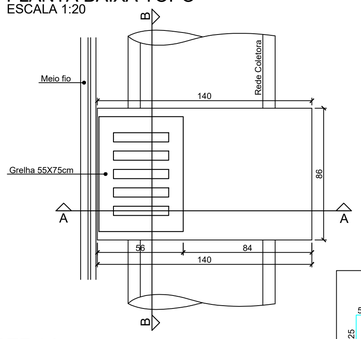


ISOMÉTRICO

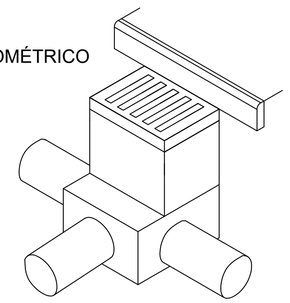

DETALHE V1

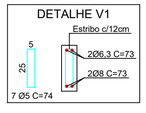


CORTE AA
ESCALA 1:20

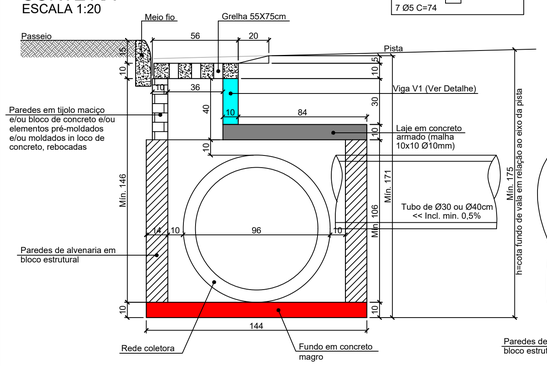


CORTE BB
ESCALA 1:20

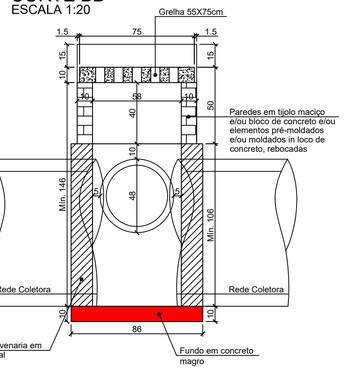


# DETALHE CAIXA DE CAPTAÇÃO Ø100
(APENAS COM GRELHA)

PLANTA BAIXA TOPO
ESCALA 1:20

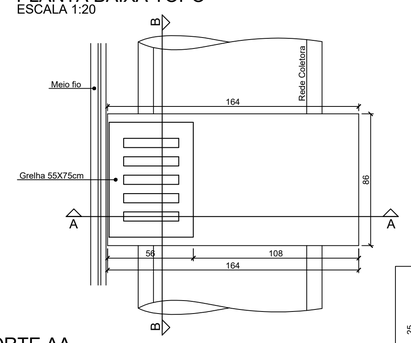


ISOMÉTRICO

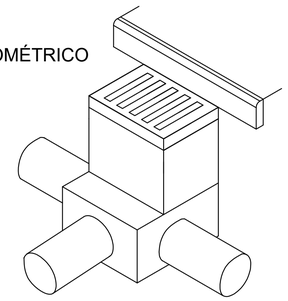

DETALHE V1

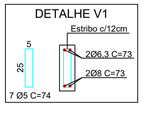


CORTE AA
ESCALA 1:20

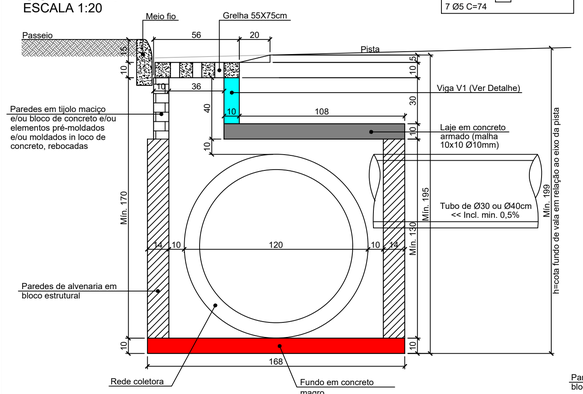


CORTE BB
ESCALA 1:20

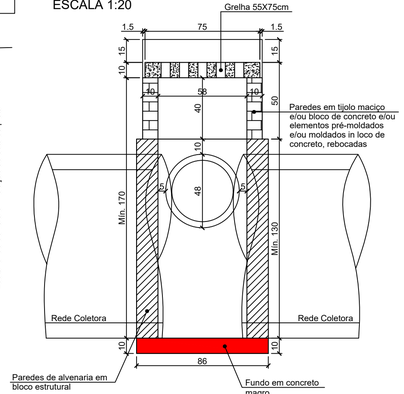


| REVISÃO: | DATA: | DESCRIÇÃO: |
|---|---|---|
| | | |

**CARIMBOS E APROVAÇÕES:**


AMAVI
ASSOCIAÇÃO DOS MUNICÍPIOS DO ALTO VALE DO ITAJAÍ
**(47) 3531-4242**
amavi@amavi.org.br
amavi.org.br
@amavi.altovale
**Rua XV de Novembro, 737**
Centro, Rio do Sul/SC
89160-015


**PROPRIETÁRIO / CONTRATANTE:**
**PREFEITURA MUNICIPAL DE AGROLÂNDIA**
CNPJ: 83.102.582/0001-44

**ASSINATURA:**

**RESPONSÁVEL TÉCNICO PROJETO:**
RAFAEL GÜNTER MÜLLER
ENGENHEIRO CIVIL - CREA/SC: 127855-2

**ASSINATURA:**
Assinado de forma digital por RAFAEL GUNTER MULLER:08974771977
Dados: 2026.09.11 15:52:55 -03'00'

**PROJETO:**
# DRENAGEM

**OBRA:**
PROJETO DE PAVIMENTAÇÃO ASFÁLTICA, CICLOVIA, ACOSTAMENTO, DRENAGEM PLUVIAL, PAVIMENTAÇÃO EM CONCRETO DOS PASSEIOS E SINALIZAÇÃO VIÁRIA - TRECHO 04

**LOGRADOURO:** ALAMEDA TROMBUDO ALTO **BAIRRO:** CENTRO
**MUNICÍPIO:** AGROLÂNDIA **UF:** SC **CEP:** 88420-000

**ÁREA DE PAVIMENTAÇÃO DA PISTA:** 4.310,82m²
**EXTENSÃO DO TRECHO Á PAVIMENTAR:** 924,82m
**ÁREA DOS PASSEIOS:** 5.017,56m²

**CONTEÚDO:**
DETALHE CAIXA DE CAPTAÇÃO Ø40, Ø50, Ø60, Ø80 E Ø100

**ESCALA:** INDICADA **DATA:** 10/09/2026
**CÓDIGO AMAVI:** 3913
**DESENHISTA:** BRUNA CRISTINA MENDES

**D04/06**


TODOS OS DIREITOS RESERVADOS. PROIBIDA A REPRODUÇÃO PARCIAL OU TOTAL. DESENHO VÁLIDO SOMENTE ASSINADO PELO RESPONSÁVEL DO PROJETO.