DETALHE CAIXA DE CAPTAÇÃO Ø40
(APENAS COM GRELHA)

PLANTA BAIXA TOPO
ESCALA 1:20

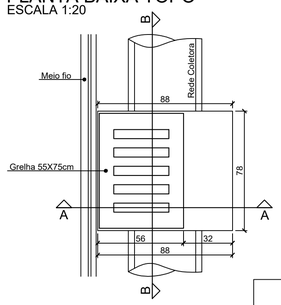

ISOMÉTRICO

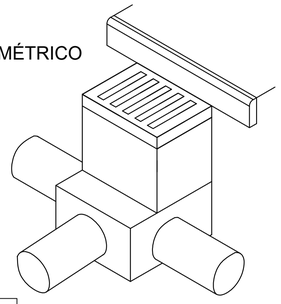

DETALHE V1

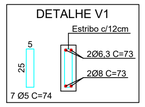

CORTE AA
ESCALA 1:20

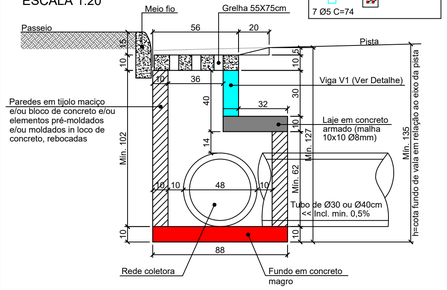

CORTE BB
ESCALA 1:20

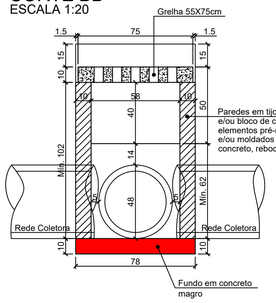

DETALHE CAIXA DE CAPTAÇÃO Ø50
(APENAS COM GRELHA)

PLANTA BAIXA TOPO
ESCALA 1:20

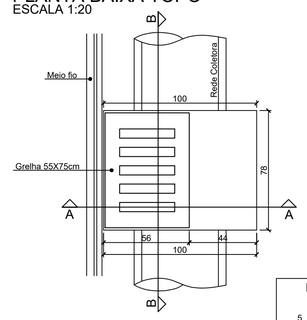

ISOMÉTRICO

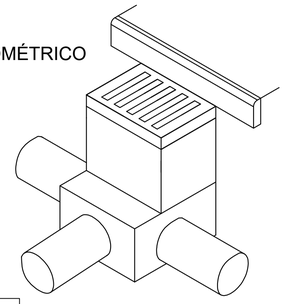

DETALHE V1

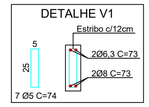

CORTE AA
ESCALA 1:20

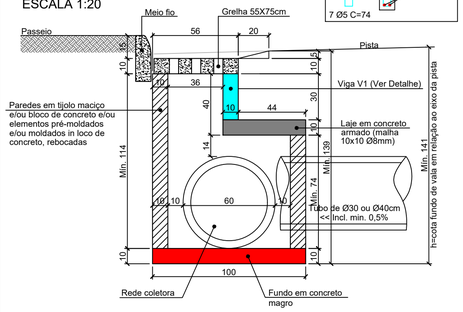

CORTE BB
ESCALA 1:20

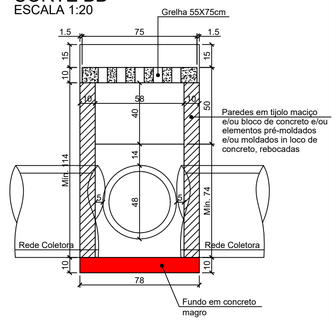

DETALHE CAIXA DE CAPTAÇÃO Ø60
(APENAS COM GRELHA)

PLANTA BAIXA TOPO
ESCALA 1:20

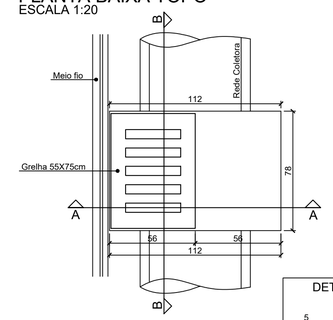

ISOMÉTRICO

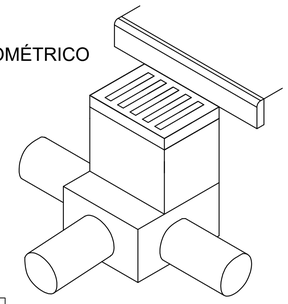

DETALHE V1

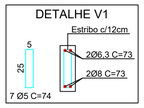

CORTE AA
ESCALA 1:20

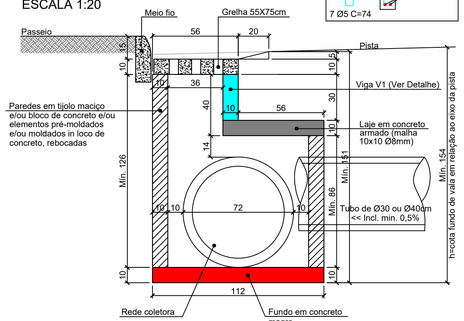

CORTE BB
ESCALA 1:20

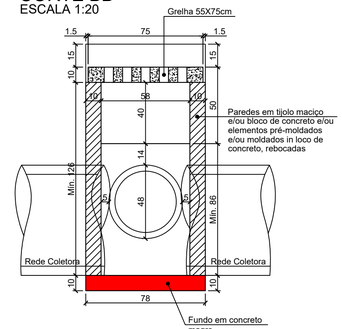

DETALHE CAIXA DE CAPTAÇÃO Ø100
(APENAS COM GRELHA)

PLANTA BAIXA TOPO
ESCALA 1:20

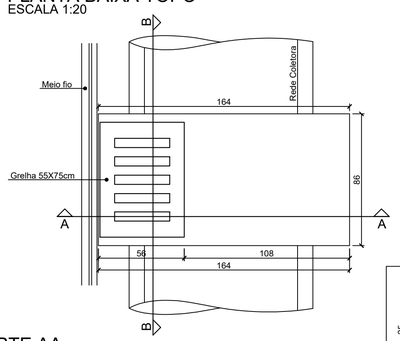

ISOMÉTRICO

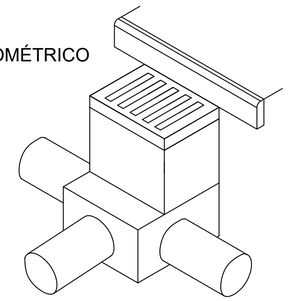

DETALHE V1

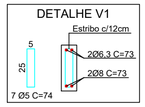

CORTE AA
ESCALA 1:20

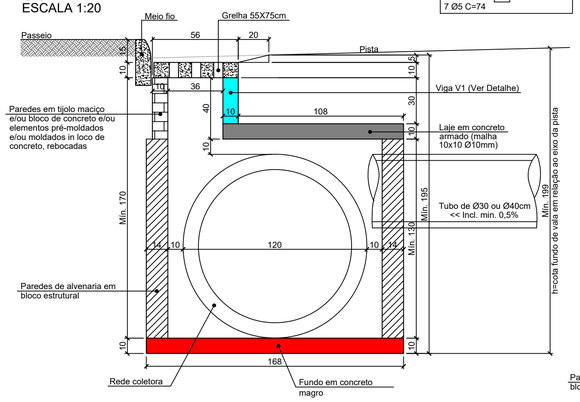

CORTE BB
ESCALA 1:20

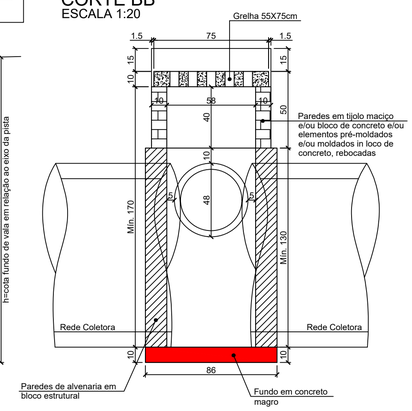

REVISÃO:	DATA:	DESCRIÇÃO:

CARIMBOS E APROVAÇÕES:

AMAVI
ASSOCIAÇÃO DOS MUNICÍPIOS DO ALTO VALE DO ITAJAÍ
(47) 3531-4242
amavi@amavi.org.br
amavi.org.br
@amavi.altovale
Rua XV de Novembro, 737
Centro, Rio do Sul/SC
89160-015

PROPRIETÁRIO / CONTRATANTE:
PREFEITURA MUNICIPAL DE AGROLÂNDIA
CNPJ: 83.102.582/0001-44

ASSINATURA:

RESPONSÁVEL TÉCNICO PROJETO:
RAFAEL GÜNTER MÜLLER
ENGENHEIRO CIVIL - CREA/SC: 127855-2

ASSINATURA:
Assinado de forma digital por RAFAEL GUNTER MULLER:08974771977
Dados: 2026.09.11 15:36:37 -03'00'

PROJETO:
DRENAGEM

OBRA:
PROJETO DE PAVIMENTAÇÃO ASFÁLTICA, CICLOVIA, ACOSTAMENTO, DRENAGEM PLUVIAL, PAVIMENTAÇÃO EM CONCRETO DOS PASSEIOS E SINALIZAÇÃO VIÁRIA - TRECHO 03

LOGRADOURO: ALAMEDA TROMBUDO ALTO **BAIRRO:** CENTRO
MUNICÍPIO: AGROLÂNDIA **UF:** SC **CEP:** 88420-000

ÁREA DE PAVIMENTAÇÃO DA PISTA: 5.485,59m²
EXTENSÃO DO TRECHO Á PAVIMENTAR: 467,00m
ÁREA DOS PASSEIOS: 2.267,14m²

CONTEÚDO:
DETALHE CAIXA DE CAPTAÇÃO Ø40, Ø50, Ø60 E Ø100

ESCALA: INDICADA **DATA:** 10/09/2026
CÓDIGO AMAVI: 3913
DESENHISTA: BRUNA CRISTINA MENDES

D04/06

TODOS OS DIREITOS RESERVADOS. PROIBIDA A REPRODUÇÃO PARCIAL OU TOTAL. DESENHO VÁLIDO SOMENTE ASSINADO PELO RESPONSÁVEL DO PROJETO.