DETALHE CAIXA DE INSPEÇÃO PARA TUBOS DE Ø80cm

PLANTA BAIXA
ESCALA 1:20

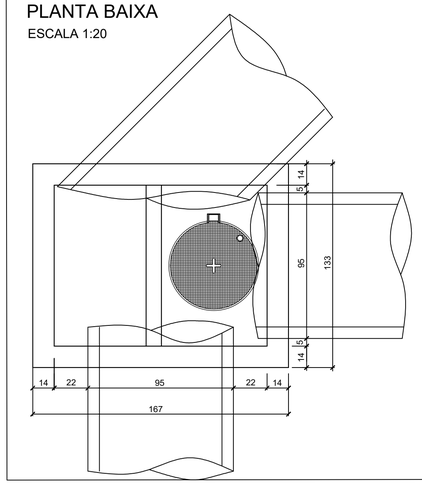

CORTE ESQUEMÁTICO
ESCALA 1:20

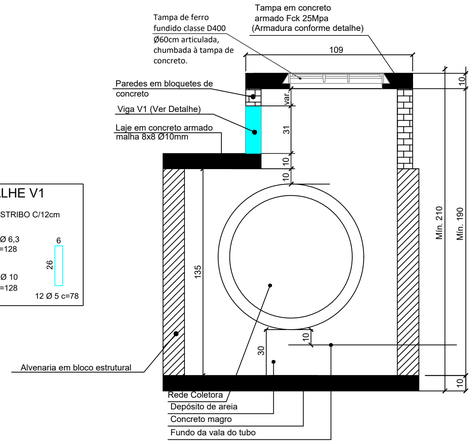

DETALHE V1

DETALHE ARMADURA DA TAMPA
ESCALA 1:20

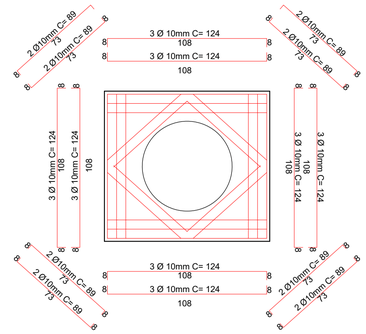

BOCA DE BUEIRO SIMPLES TUBULAR Ø 1,00m
SEM ESCALA

PLANTA BAIXA

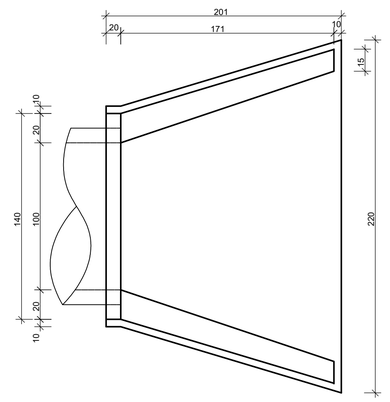

VISTA FRONTAL

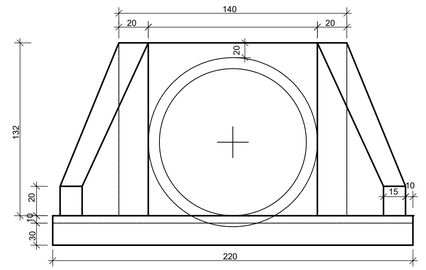

VISTA LATERAL

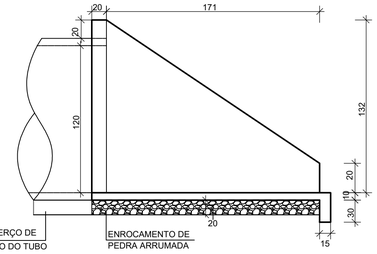

VER DET. BERÇO DE ENROCAMENTO DO TUBO

ENROCAMENTO DE PEDRA ARRUMADA

CONSUMO DE MATERIAIS POR METRO		
VOL. DE CONC. m³	VOL. DE ENR. m³	ÁREA DE FORMA m²
1,225	0,686	6,96

DETALHE CAIXA DE INSPEÇÃO PARA TUBOS DE Ø100cm

PLANTA BAIXA
ESCALA 1:20

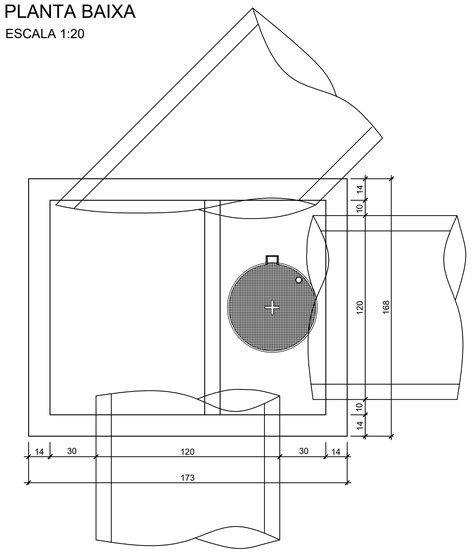

CORTE ESQUEMÁTICO
ESCALA 1:20

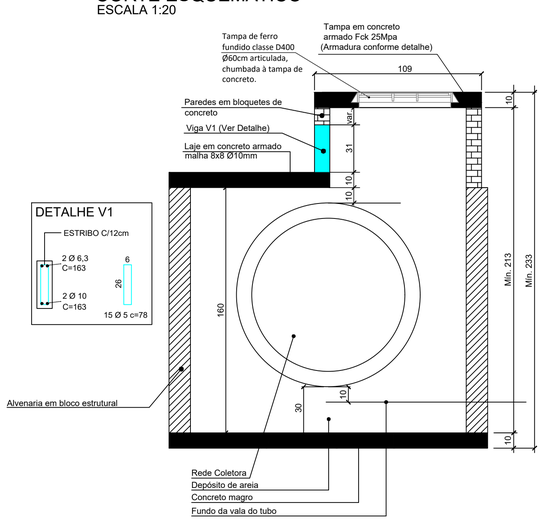

DETALHE V1

DETALHE ARMADURA DA TAMPA
ESCALA 1:20

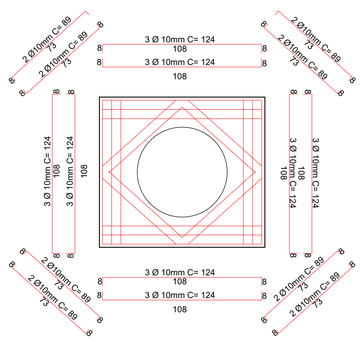

DETALHE CAIXA DE JUNÇÃO
SEM ESCALA

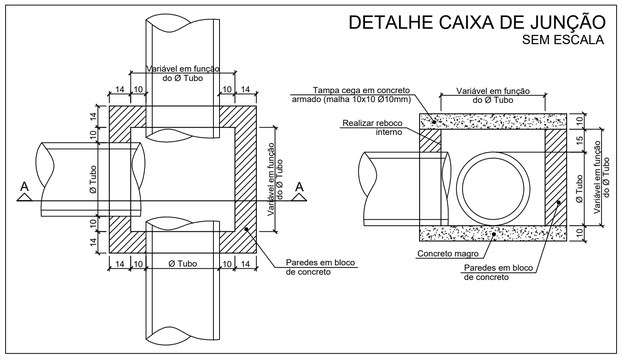

BERÇO COM ENROCAMENTO E LASTRO DE CONCRETO PARA BSTC Ø0,80m
SEM ESCALA

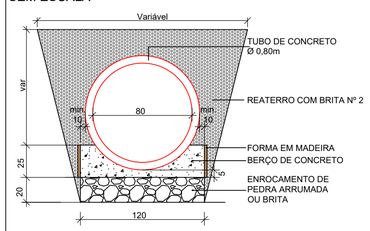

BERÇO - CONSUMO DE MATERIAIS POR METRO		
VOL. DE CONC. m³/m	VOL. DE ENR. m³/m	ÁREA DE FORMA m²/m
0,189	0,240	0,50

BERÇO COM ENROCAMENTO E LASTRO DE CONCRETO PARA BSTC Ø1,00m
SEM ESCALA

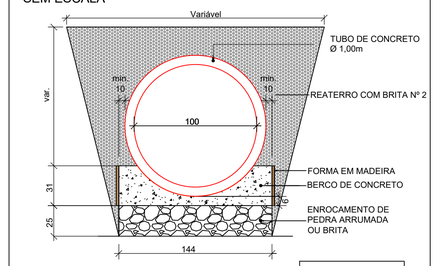

BERÇO - CONSUMO DE MATERIAIS POR METRO		
VOL. DE CONC. m³/m	VOL. DE ENR. m³/m	ÁREA DE FORMA m²/m
0,275	0,360	0,62

REVISÃO:	DATA:	DESCRIÇÃO:

CARIMBOS E APROVAÇÕES:

AMAVI
ASSOCIAÇÃO DOS MUNICÍPIOS DO ALTO VALE DO ITAJAÍ
(47) 3531-4242
amavi@amavi.org.br
amavi.org.br
@amavi.altovale
Rua XV de Novembro, 737
Centro, Rio do Sul/SC
89160-015

PROPRIETÁRIO / CONTRATANTE:
PREFEITURA MUNICIPAL DE AGROLÂNDIA
CNPJ: 83.102.582/0001-44

ASSINATURA:

RESPONSÁVEL TÉCNICO PROJETO:
RAFAEL GÜNTER MÜLLER
ENGENHEIRO CIVIL - CREA/SC: 127855-2

ASSINATURA:
Assinado de forma digital por RAFAEL GÜNTER MÜLLER08974771977
Dados: 2026.09.10 14:28:02 -03'00'

PROJETO:
DRENAGEM

OBRA:
PROJETO DE PAVIMENTAÇÃO ASFÁLTICA, CICLOVIA, ACOSTAMENTO, DRENAGEM PLUVIAL, PAVIMENTAÇÃO EM CONCRETO DOS PASSEIOS E SINALIZAÇÃO VIÁRIA - TRECHO 02

LOGRADOURO: ALAMEDA TROMBUDO ALTO
BAIRRO: CENTRO
MUNICÍPIO: AGROLÂNDIA
UF: SC
CEP: 88420-000

ÁREA DE PAVIMENTAÇÃO DA PISTA:
6.852,62m²

EXTENSÃO DO TRECHO Á PAVIMENTAR:
567,00m

ÁREA DOS PASSEIOS:
2.929,01m²

CONTEÚDO:
DETALHE CAIXA DE INSPEÇÃO PARA TUBOS DE Ø80 E Ø100
DETALHE CAIXA DE JUNÇÃO
DETALHE BOCA DE BUEIRO SIMPLES TUBULAR DE CONCRETO Ø100
DETALHE BERÇO COM ENROCAMENTO E LASTRO DE CONCRETO Ø80 E Ø100 - BRITA

ESCALA: INDICADA
DATA: 10/09/2026

CÓDIGO AMAVI: 3913

DESENHISTA: BRUNA CRISTINA MENDES

D06/06

TODOS OS DIREITOS RESERVADOS. PROIBIDA A REPRODUÇÃO PARCIAL OU TOTAL. DESENHO VÁLIDO SOMENTE ASSINADO PELO RESPONSÁVEL DO PROJETO.