# DETALHE CAIXA DE INSPEÇÃO PARA TUBOS DE Ø80cm

## PLANTA BAIXA
ESCALA 1:20

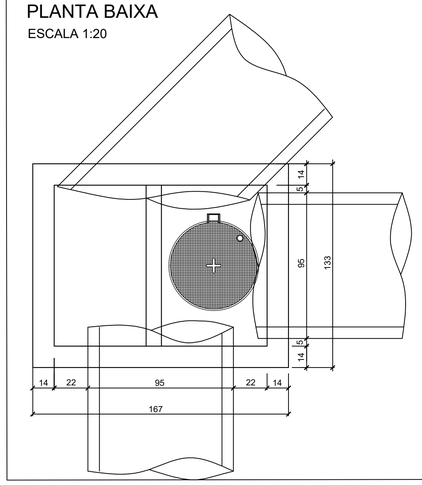


## CORTE ESQUEMÁTICO
ESCALA 1:20

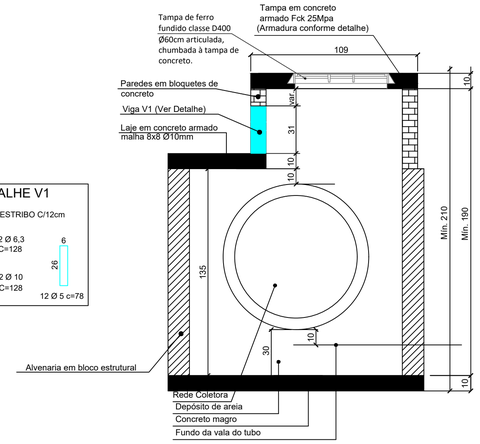


## DETALHE V1




## DETALHE ARMADURA DA TAMPA
ESCALA 1:20

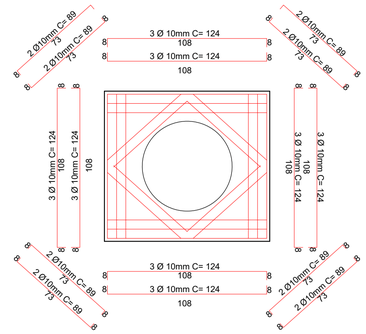


# BOCA DE BUEIRO SIMPLES TUBULAR Ø 1,00m
SEM ESCALA

## PLANTA BAIXA

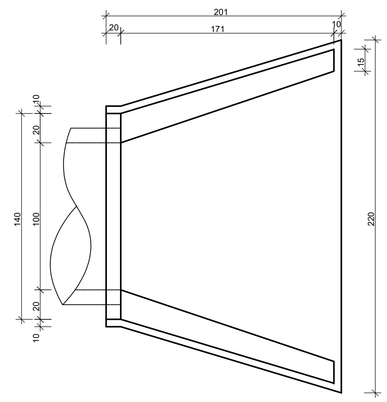


## VISTA FRONTAL

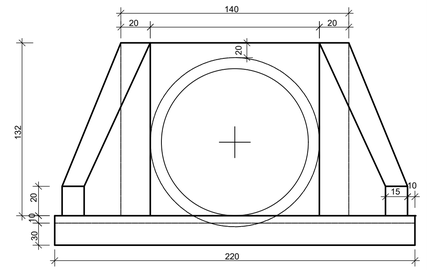


## VISTA LATERAL

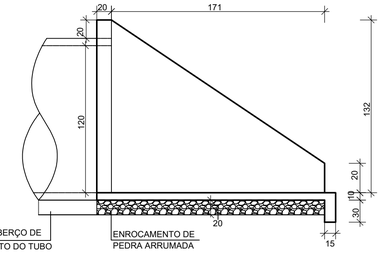


VER DET. BERÇO DE ENROCAMENTO DO TUBO

ENROCAMENTO DE PEDRA ARRUMADA

| CONSUMO DE MATERIAIS POR METRO | | |
|---|---|---|
| VOL. DE CONC. m³ | VOL. DE ENR. m³ | ÁREA DE FORMA m² |
| 1,225 | 0,686 | 6,96 |

# DETALHE CAIXA DE INSPEÇÃO PARA TUBOS DE Ø100cm

## PLANTA BAIXA
ESCALA 1:20

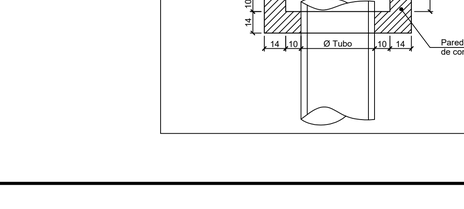


## CORTE ESQUEMÁTICO
ESCALA 1:20

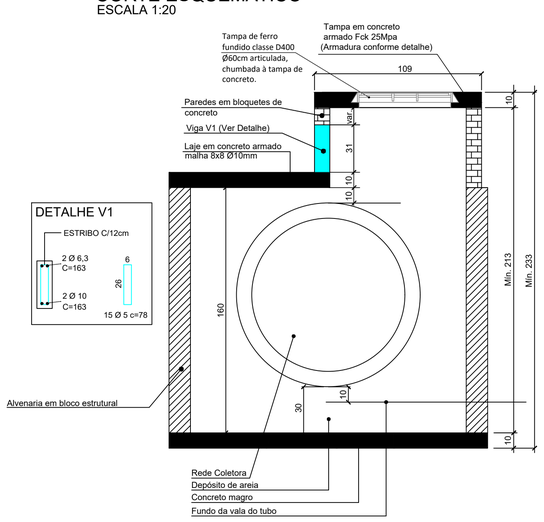


## DETALHE V1




## DETALHE ARMADURA DA TAMPA
ESCALA 1:20

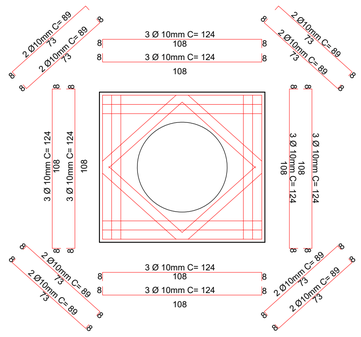


# DETALHE CAIXA DE JUNÇÃO
SEM ESCALA

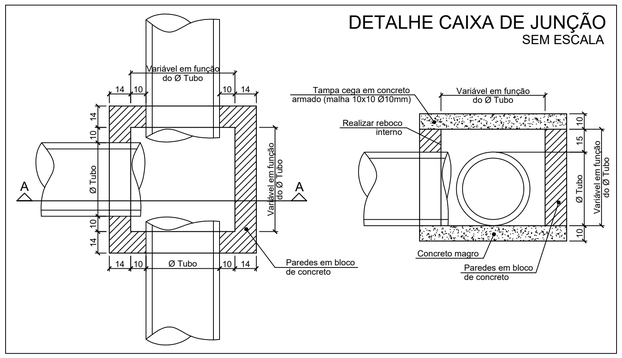


# BERÇO COM ENROCAMENTO E LASTRO DE CONCRETO PARA BSTC Ø0,80m
SEM ESCALA

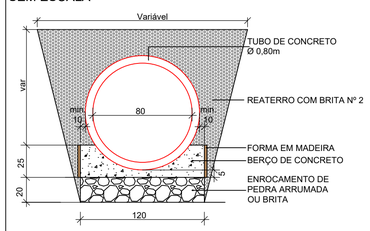


| BERÇO - CONSUMO DE MATERIAIS POR METRO | | |
|---|---|---|
| VOL. DE CONC. m³/m | VOL. DE ENR. m³/m | ÁREA DE FORMA m²/m |
| 0,189 | 0,240 | 0,50 |

# BERÇO COM ENROCAMENTO E LASTRO DE CONCRETO PARA BSTC Ø1,00m
SEM ESCALA

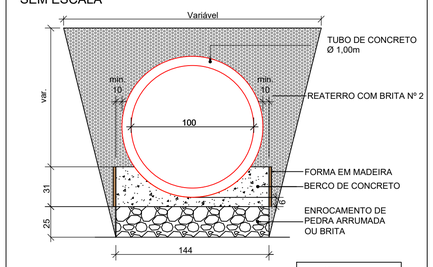


| BERÇO - CONSUMO DE MATERIAIS POR METRO | | |
|---|---|---|
| VOL. DE CONC. m³/m | VOL. DE ENR. m³/m | ÁREA DE FORMA m²/m |
| 0,275 | 0,360 | 0,62 |

| REVISÃO: | DATA: | DESCRIÇÃO: |
|---|---|---|
| | | |
| | | |

**CARIMBOS E APROVAÇÕES:**


AMAVI
ASSOCIAÇÃO DOS MUNICÍPIOS DO ALTO VALE DO ITAJAÍ
(47) 3531-4242
amavi@amavi.org.br
amavi.org.br
@amavi.altovale
Rua XV de Novembro, 737
Centro, Rio do Sul/SC
89160-015


**PROPRIETÁRIO / CONTRATANTE:**
**PREFEITURA MUNICIPAL DE AGROLÂNDIA**
CNPJ: 83.102.582/0001-44

**ASSINATURA:**

**RESPONSÁVEL TÉCNICO PROJETO:**
RAFAEL GÜNTER MÜLLER
ENGENHEIRO CIVIL - CREA/SC: 127855-2

**ASSINATURA:**
Assinado de forma digital por RAFAEL GUNTER MULLER08974771977
Dados: 2026.09.10 14:16:56 -03'00'

**PROJETO:**
**DRENAGEM**

**OBRA:**
PROJETO DE PAVIMENTAÇÃO ASFÁLTICA, CICLOVIA, ACOSTAMENTO, DRENAGEM PLUVIAL, PAVIMENTAÇÃO EM CONCRETO DOS PASSEIOS E SINALIZAÇÃO VIÁRIA - TRECHO 01

**LOGRADOURO:** ALAMEDA TROMBUDO ALTO
**BAIRRO:** CENTRO
**MUNICÍPIO:** AGROLÂNDIA
**UF:** SC
**CEP:** 88420-000

**ÁREA DE PAVIMENTAÇÃO DA PISTA:**
6.407,25m²

**EXTENSÃO DO TRECHO Á PAVIMENTAR:**
789,00m

**ÁREA DOS PASSEIOS:**
3.682,21m²

**CONTEÚDO:**
DETALHE CAIXA DE INSPEÇÃO PARA TUBOS DE Ø80 E Ø100
DETALHE CAIXA DE JUNÇÃO
DETALHE BOCA DE BUEIRO SIMPLES TUBULAR DE CONCRETO Ø100
DETALHE BERÇO COM ENROCAMENTO E LASTRO DE CONCRETO Ø80 E Ø100 - BRITA

**ESCALA:** INDICADA
**DATA:** 10/09/2026
**CÓDIGO AMAVI:** 3913
**DESENHISTA:** BRUNA CRISTINA MENDES

**D07/07**


TODOS OS DIREITOS RESERVADOS. PROIBIDA A REPRODUÇÃO PARCIAL OU TOTAL. DESENHO VÁLIDO SOMENTE ASSINADO PELO RESPONSÁVEL DO PROJETO.