DETALHE DE IMPLANTAÇÃO DO GRUPO DE PLACAS DE SINALIZAÇÃO VERTICAL

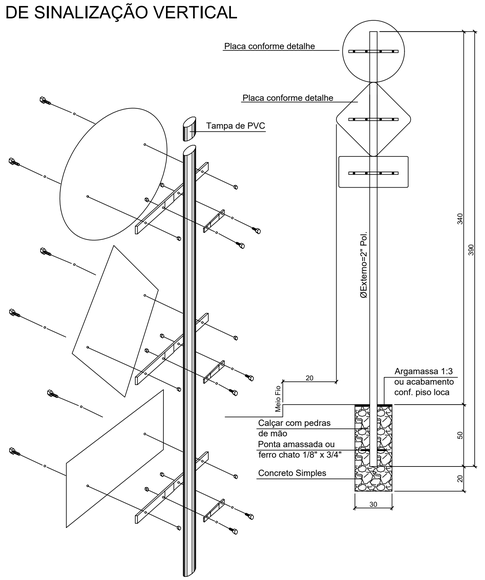

DETALHE DE IMPLANTAÇÃO DA PLACA DE SINALIZAÇÃO VERTICAL

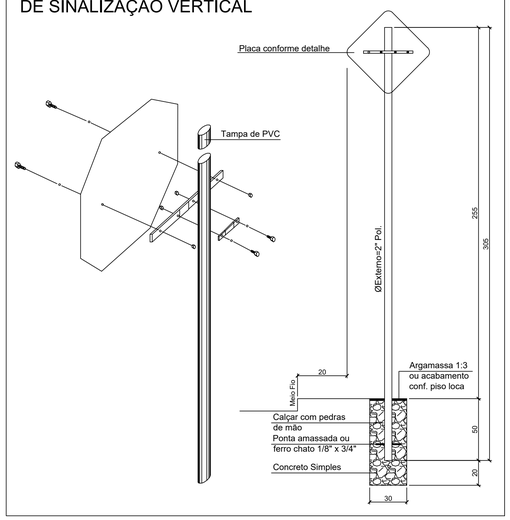

SINAIS DE FORMA QUADRADA

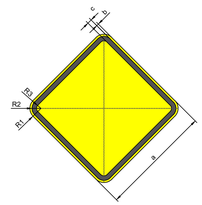

CORES:
Fundo: Amarelo
Orla Externa: Amarelo
Orla Interna: Preto
Verso: Preto Fosco

OBS.: MEDIDAS RECOMENDADAS
MEDIDAS EM MILIMETROS

VIA	LADO MÍNIMO (a)	ORLA EXTERNA MÍNIMA (b)	ORLA INTERNA MÍNIMA (c)	RAIO DA BORDA (R1)	RAIO DA ORLA EXTERNA (R2)	RAIO DA ORLA INTERNA (R3)
Urbana	450	09	18	45	36	18

TRÂNSITO DE PEDESTRES

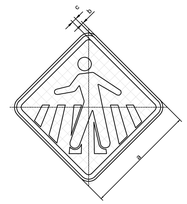



CORES:
Fundo: Amarelo
Orla Externa: Amarelo
Orla Interna: Preto
Símbolo: Preto
Verso: Preto Fosco

OBS.: MEDIDAS RECOMENDADAS
MEDIDAS EM MILIMETROS

VIA	MALHA	LADO MÍNIMO (a)	ORLA EXTERNA MÍNIMA (b)	ORLA INTERNA MÍNIMA (c)
Urbana	30	450	09	18

SINAL DE FORMA RETANGULAR DE PLACA COMPLEMENTAR

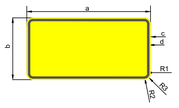

CORES:
Fundo: Amarelo
Orla Externa: Amarelo
Orla Interna: Preto
Verso: Preto Fosco

OBS.: MEDIDAS RECOMENDADAS
MEDIDAS EM MILIMETROS

VIA	LADO MAIOR MÍNIMO (a)	LADO MENOR MÍNIMO (a)	ORLA EXTERNA MÍNIMA (c)	ORLA INTERNA MÍNIMA (d)
Urbana	500	250	05	10

VIA	RAIO DA ORLA INTERNA (R1)	RAIO DA ORLA EXTERNA (R2)	RAIO DA BORDA (R3)
Urbana	10	20	25

PLACA COMPLEMENTAR

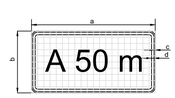



CORES:
Fundo: Amarelo
Orla Externa: Amarelo
Orla Interna: Preto
Verso: Preto Fosco

OBS.: MEDIDAS RECOMENDADAS
MEDIDAS EM MILIMETROS

VIA	LADO MAIOR MÍNIMO (a)	LADO MENOR MÍNIMO (a)	ORLA EXTERNA MÍNIMA (c)	ORLA INTERNA MÍNIMA (d)	MALHA
Urbana	500	250	05	10	25

SINAIS DE FORMA RETANGULAR

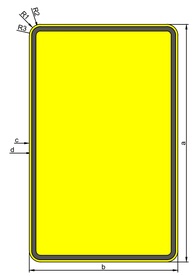

CORES:
Fundo: Amarelo
Orla Externa: Amarelo
Orla Interna: Preto
Verso: Preto Fosco

OBS.: MEDIDAS RECOMENDADAS
MEDIDAS EM MILIMETROS

VIA	ALTURA MÍNIMA (a)	LARGURA MÍNIMA (b)	ORLA EXTERNA MÍNIMA (c)	ORLA INTERNA MÍNIMA (d)	RAIO DA BORDA (R1)	RAIO DA ORLA EXTERNA (R2)	RAIO DA ORLA INTERNA (R3)
Urbana	960	600	09	18	45	36	18

TRAVESSIA ELEVADA





CORES:
Fundo: Amarelo
Orla Externa: Amarelo
Orla Interna: Preto
Verso: Preto Fosco

OBS.: MEDIDAS RECOMENDADAS
MEDIDAS EM MILIMETROS

VIA	LADO MÍNIMO (a)	ORLA (b)	RAIO EXTERNO (R1)	RAIO INTERNO (R2)
Urbana	360	15	30	15

A-18 SALIÊNCIA OU LOMBADA

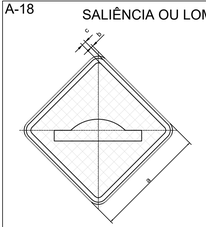



CORES:
Fundo: Amarelo
Orla Externa: Amarelo
Orla Interna: Preto
Símbolo: Preto
Verso: Preto Fosco

OBS.: MEDIDAS RECOMENDADAS
MEDIDAS EM MILIMETROS

VIA	MALHA	LADO MÍNIMO (a)	ORLA EXTERNA MÍNIMA (b)	ORLA INTERNA MÍNIMA (c)
Urbana	30	450	09	18

VELOCIDADE MÁXIMA PERMITIDA



CORES:
Fundo: Branco
Orla: Vermelho
Letra: Preto
Algarismos: Preto
Símbolo: Preto
Verso: Preto Fosco

LETRAS E ALGARISMOS:
Série D ou E (M), centralizados

VIA	DIMENSÕES (mm)					
	Sinal	Malha	a	b	c	d
URBANA	Ø500	25 x 25	44	38	75	125

DETALHE DE IMPLANTAÇÃO DA PLACA DE FAIXA ELEVADA

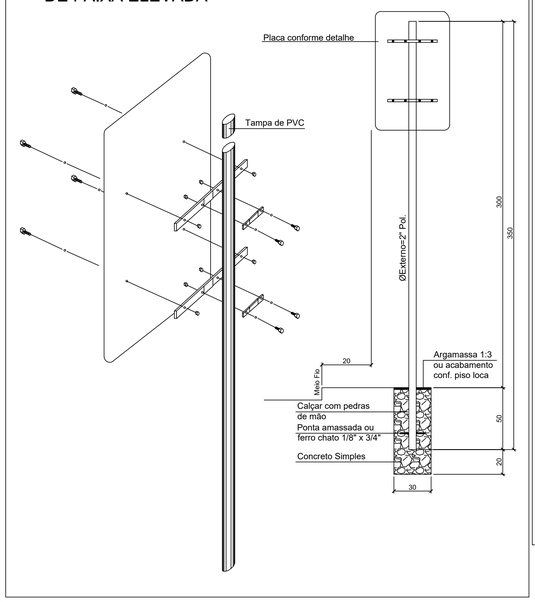

DETALHE DE IMPLANTAÇÃO DO GRUPO DE PLACAS DE SINALIZAÇÃO VERTICAL

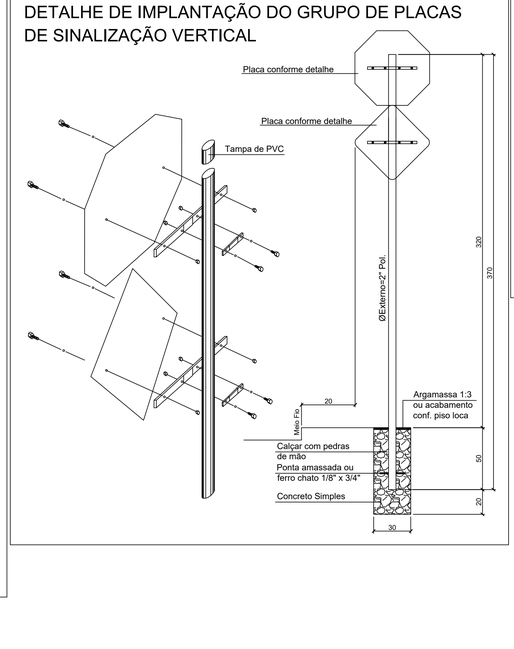

SINAL DE FORMA OCTOGONAL

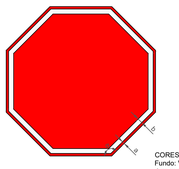

CORES:
Fundo: Vermelho Refletivo
Orla Interna: Branco Refletivo
Orla Externa: Vermelho Refletivo
Verso: Preto Fosco

VIA	DIMENSÕES (mm)			
	Lado	a	b	α
URBANA	250	10	20	135°

PARADA OBRIGATÓRIA

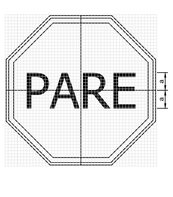



CORES:
Fundo: Vermelho Refletivo
Orla Interna: Branco Refletivo
Orla Externa: Vermelho Refletivo
Letras: Branco Refletivo
Verso: Preto Fosco

LETRAS:
Série D ou E, texto centralizado

VIA	DIMENSÕES (mm)		
	Lado	Malha	a
URBANA	250	12,50 x 12,50	72

ESTACIONAMENTO EXCLUSIVO PARA DEFICIENTES FÍSICOS

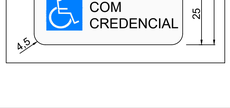

ESTACIONAMENTO EXCLUSIVO PARA IDOSO

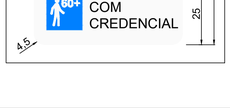

R-34 CIRCULAÇÃO EXCLUSIVA DE BICICLETAS

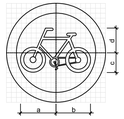



CORES:
Fundo: Branco
Orla: Vermelho
Símbolo: Preto
Verso: Preto Fosco

VIA	DIMENSÕES (mm)					
	Sinal	Malha	a	b	c	d
URBANA	Ø500	25 x 25	179	175	100	125

SINAL DE FORMA CIRCULAR

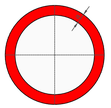

CORES:
Fundo: Branco
Orla e Tarja: Vermelho
Verso: Preto Fosco

VIA	DIMENSÕES (mm)	
	Sinal	a
URBANA	Ø500	50

VELOCIDADE MÁXIMA PERMITIDA

CORES:
Fundo: Branco
Orla: Vermelho
Letra: Preto
Algarismos: Preto
Símbolo: Preto
Verso: Preto Fosco

LETRAS E ALGARISMOS:
Série D ou E (M), centralizados

LETRAS E ALGARISMOS:
Série D ou E (M), centralizados

VIA	DIMENSÕES (mm)					
	Sinal	Malha	a	b	c	d
URBANA	Ø500	25 x 25	44	38	75	125

REVISÃO:	DATA:	DESCRIÇÃO:

CARIMBOS E APROVAÇÕES:

AMAVI
ASSOCIAÇÃO DOS MUNICÍPIOS DO ALTO VALE DO ITAJAÍ
(47) 3531-4242
amavi@amavi.org.br
amavi.org.br
@amavi.altovale
Rua XV de Novembro, 737
Centro, Rio do Sul/SC
89160-015

PROPRIETÁRIO / CONTRATANTE:
PREFEITURA MUNICIPAL DE AGROLÂNDIA
CNPJ: 83.102.582/0001-44

ASSINATURA:

RESPONSÁVEL TÉCNICO PROJETO:
RAFAEL GÜNTER MÜLLER
ENGENHEIRO CIVIL - CREA/SC: 127855-2

ASSINATURA:
Assinado de forma digital por RAFAEL GUNTER MULLER:08974771977
Dados: 2026.09.10 14:24:10 -03'00'

PROJETO:
SINALIZAÇÃO

OBRA:
PROJETO DE PAVIMENTAÇÃO ASFÁLTICA, CICLOVIA, ACOSTAMENTO, DRENAGEM PLUVIAL, PAVIMENTAÇÃO EM CONCRETO DOS PASSEIOS E SINALIZAÇÃO VIÁRIA - TRECHO 01

LOGRADOURO: ALAMEDA TROMBUDO ALTO **BAIRRO:** CENTRO
MUNICÍPIO: AGROLÂNDIA **UF:** SC **CEP:** 88420-000

ÁREA DE PAVIMENTAÇÃO DA PISTA: 6.407,25m²
EXTENSÃO DO TRECHO Á PAVIMENTAR: 789,00m
ÁREA DOS PASSEIOS: 3.682,21m²

CONTEÚDO:
DETALHES DE IMPLANTAÇÃO DE PLACAS
DETALHES DAS FORMAS DOS SINAIS
DETALHE DAS PLACAS

ESCALA: INDICADA **DATA:** 10/09/2026
CÓDIGO AMAVI: 3913
DESENHISTA: NATAN EMANOEL DA SILVA

S04/04

TODOS OS DIREITOS RESERVADOS. PROIBIDA A REPRODUÇÃO PARCIAL OU TOTAL. DESENHO VALIDO SOMENTE ASSINADO PELO RESPONSÁVEL DO PROJETO.