Relatório de Cotação: Mobiliário Urbanos

Pesquisa realizada entre 23/02/2026 13:53:08 e 26/03/2026 10:17:34

Relatório gerado no dia 26/03/2026 11:52:58 (IP: 177.84.8.151)

Observações Gerais: Registro de preços para futura e eventual aquisição, fornecimento e instalação de mobiliário urbano e equipamentos para espaços públicos, incluindo estruturas paisagísticas, iluminação ornamental, equipamentos de lazer e atividade física, sistemas de coleta de resíduos e demais elementos destinados à implantação, manutenção e revitalização de praças, parques e áreas públicas do Município.

Em conformidade com a Instrução Normativa Nº 65 de 07 de Julho de 2021 (Lei nº 14.133).

Método Matemático Aplicado: Média Aritmética dos preços obtidos - Preço calculado com base na média aritmética de todos os preços selecionados pelo usuário para aquele determinado Item.

Conforme Instrução Normativa Nº 65 de 07 de Julho de 2021 (Lei nº 14.133), no Artigo 3º, "A pesquisa de preços será materializada em documento que conterá: INC V-Método matemático aplicado para a definição do valor estimado."

Item 1: POSTE ORNAMENTAL CURVO DUPLO COM DESIGN CONTEMPORÂNEO

PREÇOS / PROPOSTAS	QUANTIDADE	PREÇO ESTIMADO	PERCENTUAL	PREÇO EST. CALCULADO	% VALOR GLOBAL	TOTAL
3 / 2	30	R$ 3.569,40 (un)	-	R$ 3.569,40	3,9%	R$ 107.082,00

Preço Compras Governamentais	Órgão Público	Identificação	Data Licitação	Preço
1	88.224.712/0001-35 - MUNICIPIO DE MUCUM / 119 - P.M. De Mucum	88224712000135-1-000137/2025	18/11/2025	R$ 3.614,10
2	12.075.748/0001-32 - CONSORCIO INTERFEDERATIVO SANTA CATARINA - CINCATARINA / 01001 - Consórcio Interfederativo Santa Catarina - CINCATARINA	12075748000132-1-000103/2025	18/07/2025	R$ 3.794,09
Valor Unitário				**R$ 3.704,10**

Preço Manual	Fornecedor	Data Proposta	Preço	Documento Comprobatório
1	08.618.544/0001-23 - SAHMAF TECNOILUMINACAO LTDA	29/01/2026	R$ 3.300,00	Anexo 1
Valor Unitário				**R$ 3.300,00**

Mediana dos Preços Obtidos: R$ 3.614,10

Média dos Preços Obtidos: R$ 3.569,40

Item 2: POSTE ORNAMENTAL CURVO DUPLO COM DESIGN ORNAMENTAL CLÁSSICO

PREÇOS / PROPOSTAS	QUANTIDADE	PREÇO ESTIMADO	PERCENTUAL	PREÇO EST. CALCULADO	% VALOR GLOBAL	TOTAL
5 / 16	10	R$ 4.849,88 (un)	-	R$ 4.849,88	1,8%	R$ 48.498,80

Preço Compras Governamentais	Órgão Público	Identificação	Data Licitação	Preço

1	15.845.365/0001-94 - MUNICIPIO DE SANTA LUZIA D'OESTE / 32 - MUNICÍPIO DE SANTA LUZIA D OESTE/RO	15845365000194-1-000085/2025	24/10/2025	R$ 4.844,75
2	MUNICIPIO DE JAPURA / 113 - SECRETARIA DE TRANSPORTE, INFRAESTRUTURA E SERV. URBANOS - 001	75788349000139-1-000079/2025	16/09/2025	R$ 5.100,00
3	76.972.074/0001-51 - PREFEITURA MUNICIPAL DE LOANDA	NºPregão:900512025 UASG:987663	17/06/2025	R$ 5.216,66
Valor Unitário				**R$ 5.053,80**

Preço Público	Órgão Público	Identificação	Data Licitação	Preço
1	12.075.748/0001-32 - Consórcio Interfederativo Santa Catarina - CINCATARINA	403023	07/07/2025	R$ 4.620,00
Valor Unitário				**R$ 4.620,00**

Preço Manual	Fornecedor	Data Proposta	Preço	Documento Comprobatório
1	08.618.544/0001-23 - SAHMAF TECNOILUMINACAO LTDA	29/01/2026	R$ 4.468,00	Anexo 1
Valor Unitário				**R$ 4.468,00**

Mediana dos Preços Obtidos: R$ 4.844,75

Média dos Preços Obtidos: R$ 4.849,88

Item 3: POSTE ORNAMENTAL CURVO SIMPLES COM DESIGN CONTEMPORÂNEO

PREÇOS / PROPOSTAS	QUANTIDADE	PREÇO ESTIMADO	PERCENTUAL	PREÇO EST. CALCULADO	% VALOR GLOBAL	TOTAL
3 / 13	60	R$ 2.153,71 (un)	-	R$ 2.153,71	4,7%	R$ 129.222,60

Preço Compras Governamentais	Órgão Público	Identificação	Data Licitação	Preço
1	12.075.748/0001-32 - CONSORCIO INTERFEDERATIVO SANTA CATARINA - CINCATARINA / 01001 - Consórcio Interfederativo Santa Catarina - CINCATARINA	12075748000132-1-000103/2025	18/07/2025	R$ 2.160,00
Valor Unitário				**R$ 2.160,00**

Preço Público	Órgão Público	Identificação	Data Licitação	Preço
1	27.167.410/0001-88 - Prefeitura Municipal de Linhares	397099	12/06/2025	R$ 2.196,12
Valor Unitário				**R$ 2.196,12**

Preço Manual	Fornecedor	Data Proposta	Preço	Documento Comprobatório
1	08.618.544/0001-23 - SAHMAF TECNOILUMINACAO LTDA	23/02/2026	R$ 2.105,00	Anexo 1
Valor Unitário				**R$ 2.105,00**

Mediana dos Preços Obtidos: R$ 2.160,00

Média dos Preços Obtidos: R$ 2.153,71

Item 4: POSTE ORNAMENTAL CURVO DUPLO COM LUMINÁRIAS

PREÇOS / PROPOSTAS	QUANTIDADE	PREÇO ESTIMADO	PERCENTUAL	PREÇO EST. CALCULADO	% VALOR GLOBAL	TOTAL
4 / 11	110	R$ 3.183,75 (un)	-	R$ 3.183,75	12,8%	R$ 350.212,50

Preço Compras Governamentais	Órgão Público	Identificação	Data Licitação	Preço

1	76.970.367/0001-08 - MUNICIPIO DE LOBATO / 987665 - PREF.MUN. DE LOBATO/PR	76970367000108-1-000088/2025	12/12/2025	R$ 3.015,00
2	17.955.386/0001-98 - MUNICIPIO DE CAMBUQUIRA / 1 - PREFEITURA MUNICIPAL DE CAMBUQUIRA - MG	17955386000198-1-000167/2025	30/10/2025	R$ 3.450,00
Valor Unitário				**R$ 3.232,50**

Preço Público	Órgão Público	Identificação	Data Licitação	Preço
1	12.075.748/0001-32 - Consórcio Interfederativo Santa Catarina - CINCATARINA	403023	07/07/2025	R$ 3.190,00
Valor Unitário				**R$ 3.190,00**

Preço Manual	Fornecedor	Data Proposta	Preço	Documento Comprobatório
1	08.618.544/0001-23 - SAHMAF TECNOILUMINACAO LTDA	29/01/2026	R$ 3.080,00	Anexo 1
Valor Unitário				**R$ 3.080,00**

Mediana dos Preços Obtidos: R$ 3.135,00

Média dos Preços Obtidos: R$ 3.183,75

Item 5: POSTE ORNAMENTAL CURVO SIMPLES COM LUMINÁRIA PENDENTE

PREÇOS / PROPOSTAS	QUANTIDADE	PREÇO ESTIMADO	PERCENTUAL	PREÇO EST. CALCULADO	% VALOR GLOBAL	TOTAL
3 / 2	10	R$ 2.064,67 (un)	-	R$ 2.064,67	0,8%	R$ 20.646,70

Preço Compras Governamentais	Órgão Público	Identificação	Data Licitação	Preço
1	87.334.918/0001-55 - MUNICIPIO DE VENANCIO AIRES / 62600 - PM VENANACIO AIRES	87334918000155-1-000353/2025	13/10/2025	R$ 1.974,00
Valor Unitário				**R$ 1.974,00**

Preço Público	Órgão Público	Identificação	Data Licitação	Preço
1	87.613.188/0001-21 - PM DE TRÊS PASSOS	61900-27-2025-CCE	26/11/2025	R$ 2.150,00
Valor Unitário				**R$ 2.150,00**

Preço Manual	Fornecedor	Data Proposta	Preço	Documento Comprobatório
1	08.618.544/0001-23 - SAHMAF TECNOILUMINACAO LTDA	23/02/2026	R$ 2.070,00	Anexo 1
Valor Unitário				**R$ 2.070,00**

Mediana dos Preços Obtidos: R$ 2.070,00

Média dos Preços Obtidos: R$ 2.064,67

Item 6: POSTE/PEÇA CHANFRADA EM CONCRETO PRÉ-FABRICADO PARA FECHAMENTO

PREÇOS / PROPOSTAS	QUANTIDADE	PREÇO ESTIMADO	PERCENTUAL	PREÇO EST. CALCULADO	% VALOR GLOBAL	TOTAL
3 / 0	50	R$ 64,50 (un)	-	R$ 64,50	0,1%	R$ 3.225,00

Preço Manual	Fornecedor	Data Proposta	Preço	Documento Comprobatório
1	89.886.543/0001-61 - CONCREARTE CONSTRUCAO E PAVIMENTACAO EIRELI	13/03/2026	R$ 74,00	Anexo 2

Valor Unitário				**R$ 64,50**
Preço Manual	**Fornecedor**	**Data Proposta**	**Preço**	**Documento Comprobatório**
2	30.821.848/0002-23 - OBRA PRIME CONCRETOS E CONSULTORIA LTDA	13/03/2026	R$ 68,16	Anexo 3
Valor Unitário				**R$ 64,50**
Preço Manual	**Fornecedor**	**Data Proposta**	**Preço**	**Documento Comprobatório**
3	31.291.504/0001-31 - VALE EUROPEU CONCRETOS LTDA	29/01/2026	R$ 51,35	Anexo 4
Valor Unitário				**R$ 64,50**

Mediana dos Preços Obtidos: R$ 68,16

Média dos Preços Obtidos: R$ 64,50

Item 7: POSTE PRANCHA EM CONCRETO PRÉ-FABRICADO PARA FECHAMENTO

PREÇOS / PROPOSTAS	QUANTIDADE	PREÇO ESTIMADO	PERCENTUAL	PREÇO EST. CALCULADO	% VALOR GLOBAL	TOTAL
3 / 0	50	R$ 208,58 (un)	-	R$ 208,58	0,4%	R$ 10.429,00

Preço Manual	**Fornecedor**	**Data Proposta**	**Preço**	**Documento Comprobatório**
1	89.886.543/0001-61 - CONCREARTE CONSTRUCAO E PAVIMENTACAO EIRELI	13/03/2026	R$ 236,00	Anexo 2
Valor Unitário				**R$ 208,58**
Preço Manual	**Fornecedor**	**Data Proposta**	**Preço**	**Documento Comprobatório**
2	30.821.848/0002-23 - OBRA PRIME CONCRETOS E CONSULTORIA LTDA	13/03/2026	R$ 219,55	Anexo 3
Valor Unitário				**R$ 208,58**
Preço Manual	**Fornecedor**	**Data Proposta**	**Preço**	**Documento Comprobatório**
3	31.291.504/0001-31 - VALE EUROPEU CONCRETOS LTDA	29/01/2026	R$ 170,20	Anexo 4
Valor Unitário				**R$ 208,58**

Mediana dos Preços Obtidos: R$ 219,55

Média dos Preços Obtidos: R$ 208,58

Item 8: DECK EM CONCRETO ARMADO PARA ÁREA EXTERNA

PREÇOS / PROPOSTAS	QUANTIDADE	PREÇO ESTIMADO	PERCENTUAL	PREÇO EST. CALCULADO	% VALOR GLOBAL	TOTAL
4 / 1	300	R$ 496,13 (un)	-	R$ 496,13	5,4%	R$ 148.839,00

Preço Compras Governamentais	**Órgão Público**	**Identificação**	**Data Licitação**	**Preço**
1	MUNICIPIO DE NAVEGANTES / 02015 - Secretaria de Turismo – SETUR	83102855000150-1-000216/2025	28/10/2025	R$ 400,00
Valor Unitário				**R$ 400,00**

Preço Manual	**Fornecedor**	**Data Proposta**	**Preço**	**Documento Comprobatório**
1	89.886.543/0001-61 - CONCREARTE CONSTRUCAO E PAVIMENTACAO EIRELI	13/03/2026	R$ 595,00	Anexo 5
Valor Unitário				**R$ 528,17**
Preço Manual	**Fornecedor**	**Data Proposta**	**Preço**	**Documento Comprobatório**
2	30.821.848/0002-23 - OBRA PRIME CONCRETOS E CONSULTORIA LTDA	13/03/2026	R$ 553,60	Anexo 3

Valor Unitário				R$ 528,17
Preço Manual	**Fornecedor**	**Data Proposta**	**Preço**	**Documento Comprobatório**
3	31.291.504/0001-31 - VALE EUROPEU CONCRETOS LTDA	29/01/2026	R$ 435,90	Anexo 4
Valor Unitário				**R$ 528,17**

Mediana dos Preços Obtidos: R$ 494,75

Média dos Preços Obtidos: R$ 496,13

Item 9: PERGOLADO EM CONCRETO ARMADO

PREÇOS / PROPOSTAS	QUANTIDADE	PREÇO ESTIMADO	PERCENTUAL	PREÇO EST. CALCULADO	% VALOR GLOBAL	TOTAL
3 / 2	10	R$ 9.381,83 (un)	-	R$ 9.381,83	3,4%	R$ 93.818,30

Preço Compras Governamentais	Órgão Público	Identificação	Data Licitação	Preço
1	94.706.140/0001-23 - MUNICIPIO DE COLINAS / 146 - MUNICIPIO DE COLINAS	94706140000123-1-000130/2025	30/12/2025	R$ 10.625,50
2	92.122.712/0001-00 - MUNICIPIO DE TUPANDI / 150 - Município de Tupandi	92122712000100-1-000647/2025	19/08/2025	R$ 7.650,00
Valor Unitário				**R$ 9.137,75**

Preço Manual	Fornecedor	Data Proposta	Preço	Documento Comprobatório
1	31.291.504/0001-31 - VALE EUROPEU CONCRETOS LTDA	29/01/2026	R$ 9.870,00	Anexo 4
Valor Unitário				**R$ 9.870,00**

Mediana dos Preços Obtidos: R$ 9.870,00

Média dos Preços Obtidos: R$ 9.381,83

Item 10: CHIMARRÓDROMO EM CONCRETO ARMADO

PREÇOS / PROPOSTAS	QUANTIDADE	PREÇO ESTIMADO	PERCENTUAL	PREÇO EST. CALCULADO	% VALOR GLOBAL	TOTAL
3 / 4	3	R$ 22.841,67 (un)	-	R$ 22.841,67	2,5%	R$ 68.525,01

Preço Compras Governamentais	Órgão Público	Identificação	Data Licitação	Preço
1	04.213.529/0001-44 - MUNICIPIO DE CRUZALTENSE / 1 - MUNICÍPIO DE CRUZALTENSE	04213529000144-1-000110/2025	08/09/2025	R$ 25.650,00
2	91.997.056/0001-18 - MUNICIPIO DE SEDE NOVA / 1 - MUNICIPIO DE SEDE NOVA	91997056000118-1-000029/2025	17/07/2025	R$ 19.000,00
Valor Unitário				**R$ 22.325,00**

Preço Público	Órgão Público	Identificação	Data Licitação	Preço
1	95.996.187/0001-31 - Município de Vargem Bonita	433841	30/10/2025	R$ 23.875,00
Valor Unitário				**R$ 23.875,00**

Mediana dos Preços Obtidos: R$ 23.875,00

Média dos Preços Obtidos: R$ 22.841,67

Item 11: FLOREIRA MODULAR EM BLOCO DE CONCRETO TIPO MURO VERDE

PREÇOS / PROPOSTAS	QUANTIDADE	PREÇO ESTIMADO	PERCENTUAL	PREÇO EST. CALCULADO	% VALOR GLOBAL	TOTAL
3 / 3	100	R$ 83,26 (un)	-	R$ 83,26	0,3%	R$ 8.326,00

Preço Compras Governamentais	Órgão Público	Identificação	Data Licitação	Preço
1	88.254.909/0001-17 - MUNICIPIO DE IVOTI / 93 - MUNICIPIO DE IVOTI	88254909000117-1-000092/2026	15/01/2026	R$ 86,79
2	17.912.015/0001-29 - MUNICIPIO DE ALBERTINA / 02.02.01 - DIRETORIA DE ADMINISTRAÇÃO E RECURSOS HUMANOS	17912015000129-1-000092/2025	03/12/2025	R$ 84,00
3	23.773.012/0001-54 - CONSORCIO INTERMUNICIPAL DE DESENVOLVIMENTO REGIONAL - CONDER / 01001 - CON INTEM DE DES REGIONAL - CONDER	23773012000154-1-000040/2025	02/07/2025	R$ 79,00
Valor Unitário				**R$ 83,26**

Mediana dos Preços Obtidos: R$ 84,00 | Média dos Preços Obtidos: R$ 83,26

Item 12: FLOREIRA MODULAR EM BLOCO DE CONCRETO (MODELO CURVO) TIPO MURO VERDE

PREÇOS / PROPOSTAS	QUANTIDADE	PREÇO ESTIMADO	PERCENTUAL	PREÇO EST. CALCULADO	% VALOR GLOBAL	TOTAL
3 / 2	200	R$ 57,37 (un)	-	R$ 57,37	0,4%	R$ 11.474,00

Preço Compras Governamentais	Órgão Público	Identificação	Data Licitação	Preço
1	83.024.240/0001-53 - MUNICIPIO DE ITA / 988157 - PREFEITURA MUNICIPAL DE ITÁ - SC	83024240000153-1-000192/2025	08/10/2025	R$ 53,00
Valor Unitário				**R$ 53,00**

Preço Público	Órgão Público	Identificação	Data Licitação	Preço
1	93.539.161/0001-39 - PM DE PONTE PRETA	79200-44-2025-PRD	02/10/2025	R$ 63,90
Valor Unitário				**R$ 63,90**

Preço Manual	Fornecedor	Data Proposta	Preço	Documento Comprobatório
1	31.291.504/0001-31 - VALE EUROPEU CONCRETOS LTDA	29/01/2026	R$ 55,22	Anexo 4
Valor Unitário				**R$ 55,22**

Mediana dos Preços Obtidos: R$ 55,22 | Média dos Preços Obtidos: R$ 57,37

Item 13: CONJUNTO DE MESA CIRCULAR COM BANCOS CURVOS PARA ÁREA EXTERNA (JOGO DE XADREZ)

PREÇOS / PROPOSTAS	QUANTIDADE	PREÇO ESTIMADO	PERCENTUAL	PREÇO EST. CALCULADO	% VALOR GLOBAL	TOTAL
3 / 2	35	R$ 2.282,00 (un)	-	R$ 2.282,00	2,9%	R$ 79.870,00

Preço Compras Governamentais	Órgão Público	Identificação	Data Licitação	Preço
1	87.564.381/0001-10 - MUNICIPIO DE IBIRUBA / 1 - MUNICÍPIO DE IBIRUBÁ - RS	87564381000110-1-000327/2025	30/09/2025	R$ 2.340,00

2	18.291.377/0001-02 - MUNICIPIO DE CARMO DO CAJURU / 02070 - OBRAS PÚBLICAS E SERVIÇOS URBANOS	18291377000102-1-000167/2025	29/09/2025	R$ 2.459,00
Valor Unitário				**R$ 2.399,50**

Preço Manual	Fornecedor	Data Proposta	Preço	Documento Comprobatório
1	31.291.504/0001-31 - VALE EUROPEU CONCRETOS LTDA	29/01/2026	R$ 2.047,00	Anexo 4
Valor Unitário				**R$ 2.047,00**

Mediana dos Preços Obtidos: R$ 2.340,00

Média dos Preços Obtidos: R$ 2.282,00

Item 14: CONJUNTO DE MESA CIRCULAR COM BANQUETAS INDIVIDUAIS PARA ÁREA EXTERNA (JOGO DE XADREZ)

PREÇOS / PROPOSTAS	QUANTIDADE	PREÇO ESTIMADO	PERCENTUAL	PREÇO EST. CALCULADO	% VALOR GLOBAL	TOTAL
3 / 2	20	R$ 1.395,33 (un)	-	R$ 1.395,33	1%	R$ 27.906,60

Preço Compras Governamentais	Órgão Público	Identificação	Data Licitação	Preço
1	87.613.477/0001-20 - MUNICIPIO DE ERECHIM / 1 - PREFEITURA MUNICIPAL DE ERECHIM	87613477000120-1-000844/2025	03/10/2025	R$ 1.600,00
2	18.307.504/0001-14 - MUNICIPIO DE SENHORA DO PORTO / 962 - Unidade Única	18307504000114-1-000074/2025	25/09/2025	R$ 1.125,49
Valor Unitário				**R$ 1.362,75**

Preço Manual	Fornecedor	Data Proposta	Preço	Documento Comprobatório
1	31.291.504/0001-31 - VALE EUROPEU CONCRETOS LTDA	29/01/2026	R$ 1.460,50	Anexo 4
Valor Unitário				**R$ 1.460,50**

Mediana dos Preços Obtidos: R$ 1.460,50

Média dos Preços Obtidos: R$ 1.395,33

Item 15: BANCO COM ENCOSTO PARA ÁREA EXTERNA

PREÇOS / PROPOSTAS	QUANTIDADE	PREÇO ESTIMADO	PERCENTUAL	PREÇO EST. CALCULADO	% VALOR GLOBAL	TOTAL
3 / 7	40	R$ 1.524,67 (un)	-	R$ 1.524,67	2,2%	R$ 60.986,80

Preço Compras Governamentais	Órgão Público	Identificação	Data Licitação	Preço
1	01.613.940/0001-19 - MUNICIPIO DE ABADIA DE GOIAS / 1 - PREFEITURA MUNICIPAL DE ABADIA DE GOIAS	01613940000119-1-000302/2025	23/10/2025	R$ 1.407,00
Valor Unitário				**R$ 1.407,00**

Preço Público	Órgão Público	Identificação	Data Licitação	Preço
1	82.575.812/0001-20 - Prefeitura Municipal de Porto Belo	436946	11/11/2025	R$ 1.488,00
Valor Unitário				**R$ 1.488,00**

Preço Manual	Fornecedor	Data Proposta	Preço	Documento Comprobatório
1	31.291.504/0001-31 - VALE EUROPEU CONCRETOS LTDA	29/01/2026	R$ 1.679,00	Anexo 4

Valor Unitário	**R$ 1.679,00**

Mediana dos Preços Obtidos: R$ 1.488,00 | Média dos Preços Obtidos: R$ 1.524,67

Item 16: BANCO PARA ÁREA EXTERNA CONJUGADO COM FLOREIRAS LATERAIS (MODELO CURVO)

PREÇOS / PROPOSTAS	QUANTIDADE	PREÇO ESTIMADO	PERCENTUAL	PREÇO EST. CALCULADO	% VALOR GLOBAL	TOTAL
3 / 2	40	R$ 1.487,35 (un)	-	R$ 1.487,35	2,2%	R$ 59.494,00

Preço Compras Governamentais	Órgão Público	Identificação	Data Licitação	Preço
1	92.401.561/0001-10 - MUNICIPIO DE JAQUIRANA / 1 - PREFEITURA MUNICIPAL DE JAQUIRANA - RS	92401561000110-1-000191/2025	19/11/2025	R$ 1.300,00
2	87.564.381/0001-10 - MUNICIPIO DE IBIRUBA / 1 - MUNICÍPIO DE IBIRUBÁ - RS	87564381000110-1-000327/2025	30/09/2025	R$ 1.640,00
Valor Unitário				**R$ 1.470,00**

Preço Manual	Fornecedor	Data Proposta	Preço	Documento Comprobatório
1	31.291.504/0001-31 - VALE EUROPEU CONCRETOS LTDA	29/01/2026	R$ 1.522,05	Anexo 4
Valor Unitário				**R$ 1.522,05**

Mediana dos Preços Obtidos: R$ 1.522,05 | Média dos Preços Obtidos: R$ 1.487,35

Item 17: BANCO PARA ÁREA EXTERNA CONJUGADO COM FLOREIRAS LATERAIS (MODELO RETO)

PREÇOS / PROPOSTAS	QUANTIDADE	PREÇO ESTIMADO	PERCENTUAL	PREÇO EST. CALCULADO	% VALOR GLOBAL	TOTAL
4 / 3	40	R$ 972,89 (un)	-	R$ 972,89	1,4%	R$ 38.915,60

Preço Compras Governamentais	Órgão Público	Identificação	Data Licitação	Preço
1	01.613.073/0001-11 - MUNICIPIO DE DIVISA ALEGRE / 001 - MUNICIPIO DE DIVISA ALEGRE	01613073000111-1-000114/2025	30/10/2025	R$ 1.006,71
2	45.685.872/0001-79 - MUNICIPIO DE REGISTRO / 39.2025 - DIRETORIA GERAL DE ESPORTES E LAZER	45685872000179-1-000244/2025	18/09/2025	R$ 986,35
Valor Unitário				**R$ 996,53**

Preço Público	Órgão Público	Identificação	Data Licitação	Preço
1	97.320.030/0001-17 - PM DE SARANDI	60100-59-2025-PCE	04/08/2025	R$ 990,00
Valor Unitário				**R$ 990,00**

Preço Manual	Fornecedor	Data Proposta	Preço	Documento Comprobatório
1	31.291.504/0001-31 - VALE EUROPEU CONCRETOS LTDA	29/01/2026	R$ 908,50	Anexo 4
Valor Unitário				**R$ 908,50**

Mediana dos Preços Obtidos: R$ 988,18 | Média dos Preços Obtidos: R$ 972,89

Item 18: BANCO COM ENCOSTO PARA ÁREA EXTERNA (MODELO COLONIAL)

PREÇOS / PROPOSTAS	QUANTIDADE	PREÇO ESTIMADO	PERCENTUAL	PREÇO EST. CALCULADO	% VALOR GLOBAL	TOTAL
4 / 3	40	R$ 1.705,93 (un)	-	R$ 1.705,93	2,5%	R$ 68.237,20

Preço Compras Governamentais	Órgão Público	Identificação	Data Licitação	Preço
1	24.772.162/0001-06 - MUNICIPIO DE NOVA MUTUM / 1 - PREFEITURA MUNICIPAL DE NOVA MUTUM - MT	24772162000106-1-000217/2025	11/09/2025	R$ 1.895,00
2	91.618.439/0001-38 - MUNICIPIO DE NOVA PRATA / 122 - Município de Nova Prata	91618439000138-1-000478/2025	30/05/2025	R$ 1.706,44
3	88.771.001/0001-80 - MUNICIPIO DE TRAMANDAI / 10 - Secretaria Municipal de Obras e Serviços Públicos	88771001000180-1-000133/2025	06/05/2025	R$ 1.746,84
Valor Unitário				**R$ 1.782,76**

Preço Manual	Fornecedor	Data Proposta	Preço	Documento Comprobatório
1	31.291.504/0001-31 - VALE EUROPEU CONCRETOS LTDA	29/01/2026	R$ 1.475,45	Anexo 4
Valor Unitário				**R$ 1.475,45**

Mediana dos Preços Obtidos: R$ 1.726,64

Média dos Preços Obtidos: R$ 1.705,93

Item 19: BANCO PARA ÁREA EXTERNA COM VASO LATERAL INTEGRADO

PREÇOS / PROPOSTAS	QUANTIDADE	PREÇO ESTIMADO	PERCENTUAL	PREÇO EST. CALCULADO	% VALOR GLOBAL	TOTAL
3 / 2	30	R$ 2.516,80 (un)	-	R$ 2.516,80	2,8%	R$ 75.504,00

Preço Compras Governamentais	Órgão Público	Identificação	Data Licitação	Preço
1	00.509.968/0001-48 - TRIBUNAL SUPERIOR DO TRABALHO / 080019 - TRIBUNAL REGIONAL DO TRABALHO DA 17A. REGIAO	00509968000148-1-000175/2026	16/01/2026	R$ 2.376,00
2	31.796.584/0001-87 - MUNICIPIO DE AGUIA BRANCA / 31796584000187-001 - Prefeitura Municipal de Águia Branca	31796584000187-1-000035/2025	03/09/2025	R$ 2.609,89
Valor Unitário				**R$ 2.492,95**

Preço Manual	Fornecedor	Data Proposta	Preço	Documento Comprobatório
1	31.291.504/0001-31 - VALE EUROPEU CONCRETOS LTDA	29/01/2026	R$ 2.564,50	Anexo 4
Valor Unitário				**R$ 2.564,50**

Mediana dos Preços Obtidos: R$ 2.564,50

Média dos Preços Obtidos: R$ 2.516,80

Item 20: BANCO RETO PARA ÁREA EXTERNA

PREÇOS / PROPOSTAS	QUANTIDADE	PREÇO ESTIMADO	PERCENTUAL	PREÇO EST. CALCULADO	% VALOR GLOBAL	TOTAL
4 / 3	40	R$ 2.013,36 (un)	-	R$ 2.013,36	2,9%	R$ 80.534,40

Preço Compras Governamentais	Órgão Público	Identificação	Data Licitação	Preço
1	00.509.968/0001-48 - TRIBUNAL SUPERIOR DO TRABALHO / 080019 - TRIBUNAL REGIONAL DO TRABALHO DA 17A. REGIAO	00509968000148-1-000175/2026	16/01/2026	R$ 2.104,00

2	94.577.632/0001-66 - MUNICIPIO DE SINIMBU / 10 - Município de Sinimbu	94577632000166-1-000235/2025	08/01/2026	R$ 2.056,07
3	36.403.954/0001-92 - MUNICIPIO DE IRUPI / 36403954000192-001 - Prefeitura Municipal de Irupi	36403954000192-1-000051/2025	07/07/2025	R$ 1.823,36
Valor Unitário				**R$ 1.994,48**

Preço Manual	Fornecedor	Data Proposta	Preço	Documento Comprobatório
1	31.291.504/0001-31 - VALE EUROPEU CONCRETOS LTDA	29/01/2026	R$ 2.070,00	Anexo 4
Valor Unitário				**R$ 2.070,00**

Mediana dos Preços Obtidos: R$ 2.063,04

Média dos Preços Obtidos: R$ 2.013,36

Item 21: BANCO CURVO DUPLO PARA ÁREA EXTERNA

PREÇOS / PROPOSTAS	QUANTIDADE	PREÇO ESTIMADO	PERCENTUAL	PREÇO EST. CALCULADO	% VALOR GLOBAL	TOTAL
3 / 2	40	R$ 2.396,17 (un)	-	R$ 2.396,17	3,5%	R$ 95.846,80

Preço Compras Governamentais	Órgão Público	Identificação	Data Licitação	Preço
1	04.214.401/0001-03 - MUNICIPIO DE FORQUETINHA / 135 - Município de Forquetinha	04214401000103-1-000324/2025	10/10/2025	R$ 2.650,00
Valor Unitário				**R$ 2.650,00**

Preço Público	Órgão Público	Identificação	Data Licitação	Preço
1	88.601.943/0001-10 - PM DE DOM FELICIANO	46400-266-2025-PRD	06/08/2025	R$ 2.250,00
Valor Unitário				**R$ 2.250,00**

Preço Manual	Fornecedor	Data Proposta	Preço	Documento Comprobatório
1	31.291.504/0001-31 - VALE EUROPEU CONCRETOS LTDA	29/01/2026	R$ 2.288,50	Anexo 4
Valor Unitário				**R$ 2.288,50**

Mediana dos Preços Obtidos: R$ 2.288,50

Média dos Preços Obtidos: R$ 2.396,17

Item 22: BANCO COM ENCOSTO EM MADEIRA PLÁSTICA PARA ÁREA EXTERNA (110 CM)

PREÇOS / PROPOSTAS	QUANTIDADE	PREÇO ESTIMADO	PERCENTUAL	PREÇO EST. CALCULADO	% VALOR GLOBAL	TOTAL
4 / 3	30	R$ 581,57 (un)	-	R$ 581,57	0,6%	R$ 17.447,10

Preço Compras Governamentais	Órgão Público	Identificação	Data Licitação	Preço
1	82.939.232/0001-74 - MUNICIPIO DE CAMPOS NOVOS / 89620-000 - Comissão de Pregão Eletrônico - Município	82939232000174-1-000448/2025	15/01/2026	R$ 575,00
2	11.049.855/0001-23 - MUNICIPIO DE VITORIA DE SANTO ANTAO / 1 - PREFEITURA DE VITORIA DE SANTO ANTAO	11049855000123-1-000133/2025	06/11/2025	R$ 611,26
Valor Unitário				**R$ 593,13**

Preço Público	Órgão Público	Identificação	Data Licitação	Preço
1	18.348.748/0001-45 - Prefeitura Municipal de Itinga	62495-Prefeitura Municipal de Itinga-452025-162025	22/05/2025	R$ 550,00
Valor Unitário				**R$ 550,00**

Preço Manual	Fornecedor	Data Proposta	Preço	Documento Comprobatório
1	11.549.124/0001-47 - LANCI INDUSTRIA E COMERCIO DE MOVEIS PLASTICOS LTDA	27/02/2026	R$ 590,00	Anexo 6
Valor Unitário				**R$ 590,00**

Mediana dos Preços Obtidos: R$ 582,50

Média dos Preços Obtidos: R$ 581,57

Item 23: BANCO COM ENCOSTO EM MADEIRA PLÁSTICA PARA ÁREA EXTERNA (150 CM)

PREÇOS / PROPOSTAS	QUANTIDADE	PREÇO ESTIMADO	PERCENTUAL	PREÇO EST. CALCULADO	% VALOR GLOBAL	TOTAL
4 / 2	35	R$ 805,77 (un)	-	R$ 805,77	1%	R$ 28.201,95

Preço Compras Governamentais	Órgão Público	Identificação	Data Licitação	Preço
1	27.150.556/0001-10 - MUNICIPIO DE DOMINGOS MARTINS / 27150556000110-001 - PREFEITURA MUNICIPAL DE DOMINGOS MARTINS	27150556000110-1-000209/2025	29/10/2025	R$ 678,00
2	10.637.926/0001-46 - INSTITUTO FEDERAL DE EDUCACAO, CIENCIA E TECNOLOGIA DO RIO GRANDE DO SUL / 158141 - INST.FED.DE EDUC.,CIENC.E TEC.DO R GRANDE SUL	10637926000146-1-000217/2025	09/10/2025	R$ 808,00
Valor Unitário				**R$ 743,00**

Preço Manual	Fornecedor	Data Proposta	Preço	Documento Comprobatório
1	17.214.638/0001-28 - MADEIRA PLASTICA AMBIENTAL S.A.	27/02/2026	R$ 947,07	Anexo 7
Valor Unitário				**R$ 868,54**

Preço Manual	Fornecedor	Data Proposta	Preço	Documento Comprobatório
2	11.549.124/0001-47 - LANCI INDUSTRIA E COMERCIO DE MOVEIS PLASTICOS LTDA	27/02/2026	R$ 790,00	Anexo 6
Valor Unitário				**R$ 868,54**

Mediana dos Preços Obtidos: R$ 799,00

Média dos Preços Obtidos: R$ 805,77

Item 24: BANCO COM CACHEPÔ INTEGRADO EM MADEIRA PLÁSTICA PARA ÁREA EXTERNA

PREÇOS / PROPOSTAS	QUANTIDADE	PREÇO ESTIMADO	PERCENTUAL	PREÇO EST. CALCULADO	% VALOR GLOBAL	TOTAL
3 / 3	40	R$ 1.859,00 (un)	-	R$ 1.859,00	2,7%	R$ 74.360,00

Preço Compras Governamentais	Órgão Público	Identificação	Data Licitação	Preço

1	46.395.000/0001-39 - GOVERNO DO ESTADO DE SÃO PAULO | ESP-SECRETARIA DE CIENCIA TECNOL E INOVAÇÃO | ESP-PREFEITURA DO CAMPOS USP DE BAURU - USP	NºPregão:901212025 UASG:102113	30/06/2025	R$ 1.787,00
2	14.007.211/0001-60 - FUNDO MUNICIPAL DE SAUDE DE JARAGUA DO SUL / CIN344 - FUNDO MUNICIPAL DE SAÚDE DE JARAGUÁ DO SUL	14007211000160-1-000173/2025	15/04/2025	R$ 1.800,00
Valor Unitário				**R$ 1.793,50**

Preço Manual	Fornecedor	Data Proposta	Preço	Documento Comprobatório
1	11.549.124/0001-47 - LANCI INDUSTRIA E COMERCIO DE MOVEIS PLASTICOS LTDA	27/02/2026	R$ 1.990,00	Anexo 6
Valor Unitário				**R$ 1.990,00**

Mediana dos Preços Obtidos: R$ 1.800,00

Média dos Preços Obtidos: R$ 1.859,00

Item 25: BANCO CURVO EM MADEIRA PLÁSTICA PARA ÁREA EXTERNA

PREÇOS / PROPOSTAS	QUANTIDADE	PREÇO ESTIMADO	PERCENTUAL	PREÇO EST. CALCULADO	% VALOR GLOBAL	TOTAL
4 / 5	40	R$ 1.150,00 (un)	-	R$ 1.150,00	1,7%	R$ 46.000,00

Preço Compras Governamentais	Órgão Público	Identificação	Data Licitação	Preço
1	00.145.789/0001-79 - MUNICIPIO DE CAMPINACU / 17 - FME FUNDO MUNICIPAL DE EDUCACAO	00145789000179-1-000317/2025	04/07/2025	R$ 1.150,00
2	92.454.800/0001-09 - MUNICIPIO DE PROGRESSO / 152 - Município de Progresso	92454800000109-1-000553/2025	25/04/2025	R$ 980,00
Valor Unitário				**R$ 1.065,00**

Preço Público	Órgão Público	Identificação	Data Licitação	Preço
1	95.993.085/0001-62 - MUNICIPIO DE PASSOS MAIA	36-2025-PASSOS MAIA-SC-MUNICIPIO DE PASSOS MAIA-PREGÃO ELETRÔNICO	21/10/2025	R$ 1.180,00
Valor Unitário				**R$ 1.180,00**

Preço Manual	Fornecedor	Data Proposta	Preço	Documento Comprobatório
1	11.549.124/0001-47 - LANCI INDUSTRIA E COMERCIO DE MOVEIS PLASTICOS LTDA	27/02/2026	R$ 1.290,00	Anexo 6
Valor Unitário				**R$ 1.290,00**

Mediana dos Preços Obtidos: R$ 1.165,00

Média dos Preços Obtidos: R$ 1.150,00

Item 26: MESA DE PIQUENIQUE EM MADEIRA PLÁSTICA PARA ÁREA EXTERNA

PREÇOS / PROPOSTAS	QUANTIDADE	PREÇO ESTIMADO	PERCENTUAL	PREÇO EST. CALCULADO	% VALOR GLOBAL	TOTAL
5 / 7	10	R$ 2.735,67 (un)	-	R$ 2.735,67	1%	R$ 27.356,70

Preço Compras Governamentais	Órgão Público	Identificação	Data Licitação	Preço
1	14.051.123/0001-66 - FUNDO MUNICIPAL DE SAUDE / 14051123000166 - Fundo Municipal de Saúde de Anchieta	14051123000166-1-000026/2025	05/12/2025	R$ 2.229,00
2	10.695.891/0001-00 - INSTITUTO FEDERAL DE EDUCACAO, CIENCIA E TECNOLOGIA DO TRIANGULO MINEIRO / 158099 - INST.FED.DE EDUC.,CIENC.E TEC.DO TRIA.MINEIRO	10695891000100-1-000115/2025	25/11/2025	R$ 3.237,68
3	60.453.032/0001-74 - MINISTÉRIO DA EDUCAÇÃO | Universidade Federal de São Paulo	NºPregão:900662025 UASG:153031	29/08/2025	R$ 3.135,00
Valor Unitário				**R$ 2.867,23**

Preço Manual	Fornecedor	Data Proposta	Preço	Documento Comprobatório
1	17.214.638/0001-28 - MADEIRA PLASTICA AMBIENTAL S.A.	27/02/2026	R$ 2.786,65	Anexo 7
Valor Unitário				**R$ 2.538,33**

Preço Manual	Fornecedor	Data Proposta	Preço	Documento Comprobatório
2	11.549.124/0001-47 - LANCI INDUSTRIA E COMERCIO DE MOVEIS PLASTICOS LTDA	27/02/2026	R$ 2.290,00	Anexo 6
Valor Unitário				**R$ 2.538,33**

Mediana dos Preços Obtidos: R$ 2.786,65

Média dos Preços Obtidos: R$ 2.735,67

Item 27: DECK EM MADEIRA PLÁSTICA PARA ÁREA EXTERNA

PREÇOS / PROPOSTAS	QUANTIDADE	PREÇO ESTIMADO	PERCENTUAL	PREÇO EST. CALCULADO	% VALOR GLOBAL	TOTAL
4 / 1	600	R$ 840,77 (un)	-	R$ 840,77	18,4%	R$ 504.462,00

Preço Público	Órgão Público	Identificação	Data Licitação	Preço
1	46.694.139/0001-83 - Prefeitura Municipal de Jacarei	057_Jacarei	20/10/2025	R$ 1.006,55
Valor Unitário				**R$ 1.006,55**

Preço PMS	Descrição Produto	UF	Código de Insumo 1	Código de Insumo 2	Unidade Medida	Desonerado	Data	Preço
1	Deck em madeira plastica PEAD (polietileno de alta densidade) 100% reciclavel POLY RIO ou similar, perfil 100x30mm goivetado para encaixar os espacadores para a fixacao da forracao modos que o parafuso nao fique aparente e 50x25mm transversais para granzepe, os granzepes devem ser apoiados sobre uma base estrutural. Fornecimento e instalacao.	RJ	ES 32.07.0500 (/)		m2	Não	01/01/2026	R$ 856,52
Valor Unitário								**R$ 856,52**

Preço Manual	Fornecedor	Data Proposta	Preço	Documento Comprobatório
1	17.214.638/0001-28 - MADEIRA PLASTICA AMBIENTAL S.A.	27/02/2026	R$ 750,00	Anexo 7
Valor Unitário				**R$ 750,00**

Preço Manual	Fornecedor	Data Proposta	Preço	Documento Comprobatório
2	11.549.124/0001-47 - LANCI INDUSTRIA E COMERCIO DE MOVEIS PLASTICOS LTDA	27/02/2026	R$ 750,00	Anexo 6
Valor Unitário				**R$ 750,00**

Mediana dos Preços Obtidos: R$ 803,26 | Média dos Preços Obtidos: R$ 840,77

Item 28: PERGOLADO PARA ÁREA EXTERNA

PREÇOS / PROPOSTAS	QUANTIDADE	PREÇO ESTIMADO	PERCENTUAL	PREÇO EST. CALCULADO	% VALOR GLOBAL	TOTAL
3 / 5	10	R$ 10.066,00 (un)	-	R$ 10.066,00	3,7%	R$ 100.660,00

Preço Compras Governamentais	Órgão Público	Identificação	Data Licitação	Preço
1	94.706.140/0001-23 - MUNICIPIO DE COLINAS / 146 - MUNICIPIO DE COLINAS	94706140000123-1-000130/2025	30/12/2025	R$ 10.625,50
Valor Unitário				**R$ 10.625,50**

Preço Público	Órgão Público	Identificação	Data Licitação	Preço
1	11.269.697/0001-17 - CONSORCIO INTERMUNICIPAL PARA O DESENVOLVIMENTO ECONOMICO SOCIAL EDUCACIONAL E CULTURAL SUSTENTAVEL DA REGIAO OESTE DO ESTADO DO PARANA CIDERSOP	004-2025-VERA CRUZ DO OESTE-PR-CONSORCIO INTERMUNICIPAL PARA O DESENVOLVIMENTO ECONOMICO SOCIAL EDUCACIONAL E CULTURAL SUSTENTAVEL DA REGIAO OESTE DO ESTADO DO PARANA CIDERSOP-PREGÃO ELETRÔNICO	03/06/2025	R$ 10.472,50
Valor Unitário				**R$ 10.472,50**

Preço Manual	Fornecedor	Data Proposta	Preço	Documento Comprobatório
1	11.549.124/0001-47 - LANCI INDUSTRIA E COMERCIO DE MOVEIS PLASTICOS LTDA	27/02/2026	R$ 9.100,00	Anexo 6
Valor Unitário				**R$ 9.100,00**

Mediana dos Preços Obtidos: R$ 10.472,50 | Média dos Preços Obtidos: R$ 10.066,00

Item 29: LIXEIRA EM MADEIRA PLÁSTICA PARA ÁREA EXTERNA COM CAPACIDADE APROXIMADA DE 100 LITROS

PREÇOS / PROPOSTAS	QUANTIDADE	PREÇO ESTIMADO	PERCENTUAL	PREÇO EST. CALCULADO	% VALOR GLOBAL	TOTAL
4 / 7	200	R$ 1.091,34 (un)	-	R$ 1.091,34	8%	R$ 218.268,00

Preço Compras Governamentais	Órgão Público	Identificação	Data Licitação	Preço

1	87.613.188/0001-21 - MUNICIPIO DE TRES PASSOS / 1 - PREFEITURA MUNICIPAL DE TRÊS PASSOS	87613188000121-1-000354/2025	18/12/2025	R$ 1.139,96
2	04.293.700/0001-72 - TRIBUNAL DE JUSTIÇA DE RONDÔNIA	NºPregão:900782025 UASG:925006	10/09/2025	R$ 1.269,58
Valor Unitário				**R$ 1.204,77**

Preço Manual	Fornecedor	Data Proposta	Preço	Documento Comprobatório
1	17.214.638/0001-28 - MADEIRA PLASTICA AMBIENTAL S.A.	27/02/2026	R$ 865,82	Anexo 7
Valor Unitário				**R$ 977,91**

Preço Manual	Fornecedor	Data Proposta	Preço	Documento Comprobatório
2	11.549.124/0001-47 - LANCI INDUSTRIA E COMERCIO DE MOVEIS PLASTICOS LTDA	27/02/2026	R$ 1.090,00	Anexo 6
Valor Unitário				**R$ 977,91**

Mediana dos Preços Obtidos: R$ 1.114,98

Média dos Preços Obtidos: R$ 1.091,34

Item 30: SUPORTE PARA FIXAÇÃO DE 01 LIXEIRA DE 100 LITROS

PREÇOS / PROPOSTAS	QUANTIDADE	PREÇO ESTIMADO	PERCENTUAL	PREÇO EST. CALCULADO	% VALOR GLOBAL	TOTAL
4 / 3	140	R$ 433,24 (un)	-	R$ 433,24	2,2%	R$ 60.653,60

Preço Compras Governamentais	Órgão Público	Identificação	Data Licitação	Preço
1	18.114.280/0001-24 - MUNICIPIO DE FARIA LEMOS / 18114280000124-001 - Prefeitura Municipal de Faria Lemos	18114280000124-1-000142/2025	30/06/2025	R$ 415,00
2	18.409.177/0001-01 - MUNICIPIO DE SAO SEBASTIAO DO MARANHAO / 18409177000101-001 - PREFEITURA MUNICIPAL DE SÃO SEBASTIÃO DO MARANHÃO	18409177000101-1-000021/2025	28/04/2025	R$ 485,00
Valor Unitário				**R$ 450,00**

Preço Público	Órgão Público	Identificação	Data Licitação	Preço
1	87.842.233/0001-10 - PM DE ANTÔNIO PRADO	40800-127-2025-PRD	21/05/2025	R$ 465,00
Valor Unitário				**R$ 465,00**

Preço Manual	Fornecedor	Data Proposta	Preço	Documento Comprobatório
1	17.214.638/0001-28 - MADEIRA PLASTICA AMBIENTAL S.A.	27/02/2026	R$ 367,94	Anexo 7
Valor Unitário				**R$ 367,94**

Mediana dos Preços Obtidos: R$ 440,00

Média dos Preços Obtidos: R$ 433,24

Item 31: SUPORTE PARA FIXAÇÃO DE 03 LIXEIRAS DE 100 LITROS

PREÇOS / PROPOSTAS	QUANTIDADE	PREÇO ESTIMADO	PERCENTUAL	PREÇO EST. CALCULADO	% VALOR GLOBAL	TOTAL
3 / 6	20	R$ 891,43 (un)	-	R$ 891,43	0,7%	R$ 17.828,60

Preço Público	Órgão Público	Identificação	Data Licitação	Preço
1	92.465.210/0001-73 - Prefeitura Municipal de Doutor Maurício Cardoso	430379	16/10/2025	R$ 810,00
2	08.357.600/0001-13 - Município de Luís Gomes	MV8yMzU=	15/05/2025	R$ 990,00
Valor Unitário				**R$ 900,00**

Preço Manual	Fornecedor	Data Proposta	Preço	Documento Comprobatório
1	17.214.638/0001-28 - MADEIRA PLASTICA AMBIENTAL S.A.	27/02/2026	R$ 874,30	Anexo 7
Valor Unitário				**R$ 874,30**

Mediana dos Preços Obtidos: R$ 874,30

Média dos Preços Obtidos: R$ 891,43

Item 32: CONJUNTO DE LIXEIRAS PARA COLETA SELETIVA – 50 LITROS

PREÇOS / PROPOSTAS	QUANTIDADE	PREÇO ESTIMADO	PERCENTUAL	PREÇO EST. CALCULADO	% VALOR GLOBAL	TOTAL
4 / 4	20	R$ 515,75 (un)	-	R$ 515,75	0,4%	R$ 10.315,00

Preço Compras Governamentais	Órgão Público	Identificação	Data Licitação	Preço
1	46.425.948/0001-90 - CAMARA MUNICIPAL DE PIRAQUARA / 17757258000130 - CAMARA MUNICIPAL DE PIRAQUARA	17757258000130-1-000045/2025	28/11/2025	R$ 571,49
2	76.002.666/0001-40 - MUNICIPIO DE PIEN / 201 - SECRETARIA DE ADMINISTRACAO	76002666000140-1-000281/2025	18/11/2025	R$ 470,00
3	83.779.462/0001-86 - SERVICO AUTONOMO MUNICIPAL DE AGUA E ESGOTO / 226 - Serviço Autônomo Municipal de Agua e Esgoto- Blumenau SC	83779462000186-1-000107/2025	14/10/2025	R$ 441,50
Valor Unitário				**R$ 494,33**

Preço Público	Órgão Público	Identificação	Data Licitação	Preço
1	77.816.510/0001-66 - Município de Francisco Beltrão	MFB-900992025-Pregão Eletrônico	23/10/2025	R$ 579,99
Valor Unitário				**R$ 579,99**

Mediana dos Preços Obtidos: R$ 520,75

Média dos Preços Obtidos: R$ 515,75

Item 33: BICICLETÁRIO DE CHÃO MODELO TRADICIONAL (TIPO GRADE LINEAR)

PREÇOS / PROPOSTAS	QUANTIDADE	PREÇO ESTIMADO	PERCENTUAL	PREÇO EST. CALCULADO	% VALOR GLOBAL	TOTAL
3 / 3	30	R$ 714,85 (un)	-	R$ 714,85	0,8%	R$ 21.445,50

Preço Compras Governamentais	Órgão Público	Identificação	Data Licitação	Preço
1	34.060.183/0001-52 - DEPARTAMENTO ESTADUAL DE TRANSITO / 98 - Departamento Estadual de Trânsito	34060183000152-1-000042/2025	03/12/2025	R$ 749,55
2	00.671.513/0001-24 - DEFENSORIA PUBLICA DO ESTADO DO ESPIRITO SANTO / 00671513000124-001 - DEFENSORIA PUBLICA DO ESTADO DO ESPIRITO SANTO	00671513000124-1-000086/2025	25/09/2025	R$ 695,00
3	03.788.239/0001-66 - MUNICIPIO DE TANGARA DA SERRA / 2406 - MUNICIPIO DE TANGARÁ DA SERRA/MT	03788239000166-1-000227/2025	20/08/2025	R$ 700,00

Valor Unitário	R$ 714,85

Mediana dos Preços Obtidos: R$ 700,00 | Média dos Preços Obtidos: R$ 714,85

Item 34: BEBEDOURO PÚBLICO PARA ÁREA EXTERNA – ÁGUA NATURAL

PREÇOS / PROPOSTAS	QUANTIDADE	PREÇO ESTIMADO	PERCENTUAL	PREÇO EST. CALCULADO	% VALOR GLOBAL	TOTAL
5 / 16	5	R$ 5.283,99 (un)	-	R$ 5.283,99	1%	R$ 26.419,95

Preço Compras Governamentais	Órgão Público	Identificação	Data Licitação	Preço
1	32.257.384/0001-19 - FUNDO MUNICIPAL DE EDUCACAO - FMDE DE TIMBO / 11001 - NUCLEOS DE EDUCAÇÃO INFANTIL - NEIS	32257384000119-1-000019/2026	06/02/2026	R$ 4.596,30
2	41.522.350/0001-03 - MUNICIPIO DE COLONIA DO GURGUEIA / 3254 - MUNICÍPIO DE COLÔNIA DO GURGUÉIA/PI	41522350000103-1-000046/2025	13/11/2025	R$ 5.654,98
3	04.243.978/0001-35 - MUNICIPIO DE BENJAMIN CONSTANT / 2917 - MUNICIPIO DE BENJAMIN CONSTANT/AM	04243978000135-1-000139/2025	10/04/2025	R$ 5.332,00
Valor Unitário				**R$ 5.194,43**

Preço Público	Órgão Público	Identificação	Data Licitação	Preço
1	04.629.697/0001-15 - Prefeitura Municipal de Rio Preto da Eva	443014	04/12/2025	R$ 5.879,66
2	17.747.940/0001-41 - Prefeitura Municipal de Aracitaba	385325	21/05/2025	R$ 4.957,03
Valor Unitário				**R$ 5.418,35**

Mediana dos Preços Obtidos: R$ 5.332,00 | Média dos Preços Obtidos: R$ 5.283,99

Valor Global: **R$ 2.741.012,71**

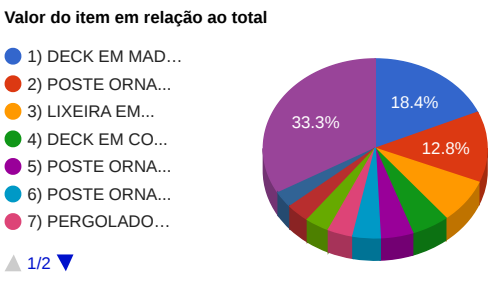



Detalhamento dos Itens

Item 1: POSTE ORNAMENTAL CURVO DUPLO COM DESIGN CONTEMPORÂNEO

Preço Estimado: R$ 3.569,40 (un) **Percentual:** - **Preço Estimado Calculado:** R$ 3.569,40 **Média dos Preços Obtidos:** R$ 3.569,40

Quantidade	Descrição	Observação
30 Unidades	POSTE ORNAMENTAL CURVO DUPLO COM DESIGN CONTEMPORÂNEO para iluminação pública, confeccionado em tubo de aço carb ono, altura aproximada de 3,00m (±5%), haste central com diâmetro aproximado de 76mm e espessura mínima de 2,00mm, dotado de dois braç os curvos simétricos com projeção aproximada de 600mm cada (±5%). Base metálica para fixação por chumbadores ou sistema equivalente. Tr atamento anticorrosivo por galvanização a fogo e acabamento em pintura eletrostática a pó resistente a intempéries e radiação UV. Acompanha 02 (duas) luminárias ornamentais de desing contemporâneocorpo em alumínio ou material anticorrosivo equivalente, com difusor resistente a i mpacto e ação UV, equipadas com tecnologia LED integrada, potência aproximada de 60W cada (±5%), fluxo luminoso mínimo de 6.000 lúme ns por unidade, temperatura de cor aproximada de 6.000K, grau de proteção mínimo IP65, vida útil mínima de 50.000 horas e dispositivo de pr oteção contra surtos (DPS), bem como 01 (um) refletor LED para uso externo, potência aproximada de 100W (±5%), fluxo luminoso mínimo d e 10.000 lúmens, ângulo de abertura aproximado de 120°, grau de proteção mínimo IP65, vida útil mínima de 50.000 horas e proteção contra su rtos (DPS). Inclui entrega no local indicado pela Administração, montagem completa do conjunto e instalação elétrica, utilizando os materiais p reviamente disponibilizados pela Prefeitura.	

Preço (Compras Governamentais) 1: Mediana das Propostas Finais **R$ 3.614,10**

Inc. I Art. 5º da IN 65 de 07 de Julho de 2021 (Lei nº 14.133)

CNPJ: 88.224.712/0001-35
Órgão: MUNICIPIO DE MUCUM / 119 - P.M. De Mucum
Objeto: EXECUÇÃO DO COMPLEXO ESPORTIVO COMUNITÁRIO DO BAIRRO GUAPORÉ, NO MUNICÍPIO DE MUÇUM/RS.
Descrição: **POSTE DE AÇO CONICO CONTÍNUO CURVO DUPLO, ENGASTADO, H=9M, INCLUSIVE LUMINÁRIAS, SEM LÂMPADAS - FORNECIMENTO E INSTALACAO. AF_11/2019** - POSTE DE AÇO CONICO CONTÍNUO CURVO DUPLO, ENGASTADO, H=9M, INCLUSIVE LUMINÁRIAS, SEM LÂMPADAS - FORNECIMENTO E INSTALACAO. AF_11/2019

Data: 18/11/2025 09:00
Modalidade: Concorrência - Presencial
SRP: NÃO
Identificação: 88224712000135-1-000137/2025
Lote/Item: 1/162
Ata: N/A
Homologação: 24/11/2025 00:00
Fonte: https://www.gov.br/pncp/pt-br
Quantidade: 4
Unidade: unidade
UF: RS

CNPJ	Razão Social do Fornecedor	Valor da Proposta Final
25.052.107/0001-04 *VENCEDOR*	Fhb Engenharia Ltda	R$ 3.614,10

Preço (Compras Governamentais) 2: Mediana das Propostas Finais **R$ 3.794,09**

Inc. I Art. 5º da IN 65 de 07 de Julho de 2021 (Lei nº 14.133)

CNPJ: 12.075.748/0001-32

Órgão: CONSORCIO INTERFEDERATIVO SANTA CATARINA - CINCATARINA / 01001 - Consórcio Interfederativo Santa Catarina - CINCATARINA

Objeto: REGISTRO DE PREÇO NA MODALIDADE PREGÃO PARA FUTURA E EVENTUAL CONTRATAÇÃO, COM FORNECIMENTO PARCELADO, DE POSTES ORNAMENTAIS E CORRELATOS PARA USO DOS ÓRGÃOS OU ENTIDADES DOS ENTES CONSORCIADOS, COOPERADOS OU REFERENDADOS AO CINCATARINA.

Descrição: **POSTE ORNAMENTAL 14 M FLANGEADO COM BRAÇO NA CONFIGURAÇÃO DE TRIÂNGULO PARA FIXAÇÃO DE QUATRO LUMINÁRIAS PÚBLICAS (CURVA ESTAIADA PARA MANTÊ-LA PERPENDICULARMENTE AO EIXO DA COLUNA). CHUMBADOR COMPLETO APARELHADO TIPO "J". POSTE E CHUMBADOR FABRICADO EM A** - POSTE ORNAMENTAL 14 M FLANGEADO COM BRAÇO NA CONFIGURAÇÃO DE TRIÂNGULO PARA FIXAÇÃO DE QUATRO LUMINÁRIAS PÚBLICAS (CURVA ESTAIADA PARA MANTÊ-LA PERPENDICULARMENTE AO EIXO DA COLUNA). CHUMBADOR COMPLETO APARELHADO TIPO "J". POSTE E CHUMBADOR FABRICADO EM AÇO GALVANIZADO SAE 1010/1020. ENCAIXE LUMINÁRIA Ø 60,3 MM. PINTURA PÓ ELETROSTÁTICA.ESPECIFICAÇÕES MÍNIMAS CONFORME FOLHA DE DADOS. (CIN23654)

Data: 18/07/2025 09:00

Modalidade: Pregão - Eletrônico

SRP: SIM

Identificação: 12075748000132-1-000103/2025

Lote/Item: 1/13

Ata: N/A

Homologação: 26/08/2025 00:00

Fonte: https://www.gov.br/pncp/pt-br

Quantidade: 7

Unidade: UNIDADE (UNID)

UF: SC

CNPJ	Razão Social do Fornecedor	Valor da Proposta Final
56.004.897/0001-86 *VENCEDOR*	TRIUNFO ILUMINACAO LTDA	R$ 3.794,09

Preço Manual 1 **R$ 3.300,00**

Inc. IV Art. 5º da IN 65 de 07 de Julho de 2021 (Lei nº 14.133)

Data Proposta: 29/01/2026

Produto: POSTE ORNAMENTAL CURVO DUPLO - REF. PA801/2R

Fornecedor: 08.618.544/0001-23 - SAHMAF TECNOILUMINACAO LTDA

Justificativa: Poste ornamental curvo duplo em tubo de aço, 3m de altura, haste central diâmetro Ø76,2mm, espessura da parede de 2mm, adorno de fechamento superior em alumínio, com 02 braços ornamentais tipo “C” diâmetro Ø38mm com projeção de 600mm cada, com base de fixação (sapata) quadrada de espessura 6,35mm, galvanizado à fogo, com pintura eletrostática a pó cor preto texturizado aplicado em todo o conjunto. REF. PA801/2R Refletor LED 100W, luz branca 6.000K, fluxo luminoso 10.000 lúmens, eficiência luminosa 100lm/W, ângulo de abertura 120 graus, IP66 com válvula SCBA (anti-condensação), tensão 100V-305V, vida útil mínima de 50.000hs, DPS 4kV. 02 luminárias ornamentais em alumínio, estilo contemporâneo, com 06 aletas horizontais, difusor composto por 05 anéis em policarbonato prismatizado anti-ofuscamento, base de fixação com encaixe de Ø60,3mm e isolação em polímero não condutor, pintura eletrostática a pó cor preto texturizado, dimensão de 260x460mm, cada uma equipada com LED, potência nominal de 60W (tolerância ±5%), fluxo luminoso de 6.000 lumens, eficiência luminosa de 100 lm/W, ângulo de abertura horizontal panorâmico de 360° graus, expectativa de vida útil de 50.000h (LED com certificação LM80), temperatura de cor correlata (TCC) de 6.000K, multitensão de 100V a 240V, fator de potência de 0,96, com Dispositivo de Proteção contra Surtos (DPS) externo ao driver, classe II, 12kA/10kV, com terminal de aterramento, 03 conectores de engate rápido e garantia de 02 anos contra defeitos de fabricação. REF. 1020-20.

Comprovante: Anexo 1

Item 2: POSTE ORNAMENTAL CURVO DUPLO COM DESIGN ORNAMENTAL CLÁSSICO

Preço Estimado: R$ 4.849,88 (un) **Percentual: -** **Preço Estimado Calculado:** R$ 4.849,88 **Média dos Preços Obtidos:** R$ 4.849,88

Quantidade	Descrição	Observação
10 Unidades	POSTE ORNAMENTAL CURVO DUPLO COM DESIGN ORNAMENTAL CLÁSSICO para iluminação pública, confeccionado em tubo de aço carbono, altura aproximada de 3,00m (±5%), haste central com diâmetro aproximado de 76mm e espessura mínima de 2,00mm, dotado de dois braços curvos tipo “C” com projeção aproximada de 600mm cada (±5%), base metálica com espessura mínima de 6,35mm para fixação po r chumbadores ou sistema equivalente. Tratamento anticorrosivo por galvanização a fogo e acabamento em pintura eletrostática a pó resistente a intempéries. Acompanha 02 (duas) luminárias ornamentais estilo clássico/imperial, corpo em alumínio ou material anticorrosivo equivalente, com difusor em policarbonato ou material resistente a impacto e ação UV, equipadas com LED integrado, potência aproximada de 60W cada (±5%), fluxo luminoso mínimo de 5.100 lúmens por unidade, temperatura de cor aproximada de 6.000K, grau de proteção mínimo IP65, eficiê ncia mínima de 85 lm/W, vida útil mínima de 50.000 horas, fator de potência mínimo de 0,95 e dispositivo de proteção contra surtos (DPS). Inc lui entrega no local indicado pela Administração, montagem completa do conjunto e instalação elétrica, utilizando os materiais previamente dis ponibilizados pela Prefeitura.	

Preço (Compras Governamentais) 1: Mediana das Propostas Finais **R$ 4.844,75**

Inc. I Art. 5º da IN 65 de 07 de Julho de 2021 (Lei nº 14.133)

CNPJ: 15.845.365/0001-94

Órgão: MUNICIPIO DE SANTA LUZIA D'OESTE / 32 - MUNICÍPIO DE SANTA LUZIA D OESTE/RO

Objeto: [LICITANET] - Aquisição de postes para iluminação pública do município de Santa Luzia d’oeste/RO, no âmbito do convênio nº 220/PGE -SEOSP/2024.

Descrição: **Poste Ornamental duplo em Aco com Pintura Eletrostatica Engastado 09 metros de cumprimento, sendo, a parte inferior a ser engastado, tubo simples com diÃmetro de 08 polegadas, cumprimento 2,50 metros em chapa de 1/4, Meio do poste, sendo tubo duplo de 03 -** Poste Ornamental duplo em Aco com Pintura Eletrostatica Engastado 09 metros de cumprimento, sendo, a parte inferior a ser engastado, tubo simples com diÃmetro de 08 polegadas, cumprimento 2,50 metros em chapa de 1/4, Meio do poste, sendo tubo duplo de 03 polegadas com chapa de 03 mm, e 5,0 metros de cumprimento, parte superior, com tubo duplo vertical de 03 polegadas, com chapa de 3,0mm e cumprimento de 1,50 metros, tubo duplo horizontal de 02 polegadas, com chapa de 2,0 mm e cumprimento de 3,0

Data: 24/10/2025 10:00

Modalidade: Pregão - Eletrônico

SRP: NÃO

Identificação: 15845365000194-1-000085/2025

Lote/Item: 1/6626286

Ata: N/A

Homologação: 11/12/2025 00:00

Fonte: https://www.gov.br/pncp/pt-br

Quantidade: 24

Unidade: UNIDADE

UF: RO

CNPJ	Razão Social do Fornecedor	Valor da Proposta Final
26.542.381/0001-24 *VENCEDOR*	A L QUINTA COMERCIO DE MATERIAIS ELÉTRICOS CONSTRUÇÃO E EQUIPAMENTOS LTDA	R$ 4.844,75

Preço (Compras Governamentais) 2: Mediana das Propostas Finais **R$ 5.100,00**

Inc. I Art. 5º da IN 65 de 07 de Julho de 2021 (Lei nº 14.133)

Órgão: MUNICIPIO DE JAPURA / 113 - SECRETARIA DE TRANSPORTE, INFRAESTRUTURA E SERV. URBANOS - 001

Objeto: EDITAL DE REGISTRO DE PREÇOS PARA FUTURA E EVENTUAL AQUISIÇAO DE MATERIAS ELETRICOS PARA REPAROS E MANUTENÇAO DA REDE DE ILUMINAÇAO PUBLICA NO MUNICIPIO DE JAPURAPR

Descrição: **CONJUNTO DE POSTE ORNAMENTAL E LUMINARIA EM LED P ILUMINAÇAO PUBLIC COM POTENCIA DE 150 WATTS E ALTURA ENTRE 4800MM A 5000MM. CONJUNTO ORNAMENTAL DEVERA SER COMPOSTO POR POSTE E LUMINARIA ORNAMENTAL CIRCULAR EM LED ALTURA TOTAL DO CONJUNTO DEVERA SER DE 4 -** CONJUNTO DE POSTE ORNAMENTAL E LUMINARIA EM LED P ILUMINAÇAO PUBLIC COM POTENCIA DE 150 WATTS E ALTURA ENTRE 4800MM A 5000MM. CONJUNTO ORNAMENTAL DEVERA SER COMPOSTO POR POSTE E LUMINARIA ORNAMENTAL CIRCULAR EM LED ALTURA TOTAL DO CONJUNTO DEVERA SER DE 4.800MM ATE 5.000 MM. E EXIGIDO QUE POSSUA BASE ORNAMENTAL CILINDRICO CONICO OCA FABRICADA EM CONCRETO COM ACABAMENTO EXTERNO LISO COM PAREDE DE NO MINIMO 30MM DE ESPESSURA E COM ALTURA 550MM. O SISTEMA DE FIXAÇAO DEVERA SER FEITO POR FLANGEAMENTO INCORPORADO ATRAVES DE CHUMBADORES EM AÇO TREFILADO ROSCADO COM PARAFUSOS PORCAS E ARRUELAS OBRIGATORIAMENTE PROTEGIDOS CONTRA OXIDAÇAO E VANDALISMO. A PRIMEIRA SEÇAO DO POSTE SEÇAO INFERIOR DEVERA SER EM TUBO DE AÇO ZINCADO OU GALVANIZADO COM NO MINIMO 2 MM DE ESPESSURA E MINIMO DE 4 POLEGADAS DE DIAMETRO ESTE DEVERA TER O COMPRIMENTO DE 20 METROS. A SEÇAO INTERMEDIARIA DO POSTE CENTRAL DEVERA SER EM TUBO ZINCADO OU GALVANIZADO COM NO MINIMO 2 MM DE ESPESSURA E 35 POLEGADAS DE DIAMETRO COM COMPRIMENTO DE 10 METRO. A

Data: 16/09/2025 08:29
Modalidade: Pregão - Eletrônico
SRP: SIM
Identificação: 75788349000139-1-000079/2025
Lote/Item: 1/10
Ata: N/A
Homologação: 18/09/2025 00:00
Fonte: https://www.gov.br/pncp/pt-br
Quantidade: 10
Unidade: UNID
UF: PR

CNPJ	Razão Social do Fornecedor	Valor da Proposta Final
17.270.058/0001-58 *VENCEDOR*	PELOSI & PELOSI LTDA	R$ 5.100,00

Preço (Compras Governamentais) 3: Mediana das Propostas Finais **R$ 5.216,66**

Inc. I Art. 5º da IN 65 de 07 de Julho de 2021 (Lei nº 14.133)

CNPJ: 76.972.074/0001-51

Órgão: PREFEITURA MUNICIPAL DE LOANDA

Objeto: A presente licitação tem como objeto o Registro de Preços para contratação de empresa especializada para eventual aquisição de conjunto de postes ornamentais com luminárias em LED e postes metálicos com super luminária, para atender as necessidades da Secretaria Municipal de Serviços Urbanos, do Município de Loanda-Pr, conforme descritos no ANEXO I - Termo de referência:

Descrição: **Instalação / Manutenção - Iluminação Travessia Urbana / Obrade Arte Especial -** Fornecimento e instalação de conjunto de poste ornamental em LED. O conjunto deverá ser composto por Poste e Luminária Ornamental circular em LED; Altura total do conjunto deverá ser de 4.700mm. É exigido que possua base ornamental cilíndrico cônico, oca, fabricada em concreto, com acabamento externo liso, comparede de no mínimo 30mm de espessura e com altura 550mm. O sistema de fixação deverá ser feito por flangeamento, incorporado através de chumbadores em açotrefilado roscado, com parafusos, porcas e arruelas obrigatoriamente protegidos contra oxidação e vandalismo através de um disco em alumínio fundido. A primeira seção do poste (seção inferior), deverá ser em tubo de aço zincado ou galvanizado, com no mínimo 2,00 mm de espessura e mínimo de 3 polegadas de diâmetro e 2,0 metros de comprimento. A seção final do poste (superior) deverá ser em tubo zincado ou galvanizado com no mínimo 2,0 mm de espessura e 2,5 polegadas de diâmetro e 2,0 metros de comprimento. A Luminária deverá ser obrigatoriamente fabricada em alumínio. Na superfície inferior deverá ser instalada(s) a(s) placa(s) de led.

CatSer: **21539 -** Instalação / Manutenção - Iluminação Travessia Urbana / Obrade Arte Especial

Data: 17/06/2025 08:00
Modalidade: Pregão Eletrônico
SRP: NÃO
Identificação: NºPregão:900512025 / UASG:987663
Lote/Item: /1
Ata: Link Ata
Homologação: 28/07/2025 17:21
Fonte: www.gov.br/compras/pt-br
Quantidade: 37
Unidade: UNIDADE
UF: PR

CNPJ	Razão Social do Fornecedor	Valor da Proposta Final
42.232.430/0001-89 *VENCEDOR*	Eletro Premier Indústria e Comércio Ltda	R$ 5.210,00
42.070.491/0001-97	DGA COMERCIO DE MATERIAIS ELETRICOS LTDA	R$ 5.216,55
45.006.762/0001-33	ELETROMEGA INSTALACOES ELETRICAS LTDA	R$ 5.216,66
27.943.728/0001-03	O. S. L. INFRAESTRUTURA LTDA	R$ 5.216,66
52.721.984/0001-01	PROFORTE-X INDUSTRIA E COMERCIO DE ELETRO ELETRONICOS LTDA	R$ 5.216,66
78.794.427/0001-04	SOLAR MATERIAIS E CONSTRUCOES ELETRICAS LTDA	R$ 5.216,66
54.246.197/0001-72	FERROFAZ ESTRUTURAS METALICAS E PRE-MOLDADOS LTDA	R$ 10.000,00

Preço (Outros Entes Públicos) 1: Mediana das Propostas Finais **R$ 4.620,00**

Inc. II Art. 5º da IN 65 de 07 de Julho de 2021 (Lei nº 14.133)

CNPJ: 12.075.748/0001-32

Órgão: Consórcio Interfederativo Santa Catarina - CINCATARINA

Objeto: REGISTRO DE PREÇOS para futura e eventual contratação, com fornecimento parcelado de Postes Ornamentais e Correlatos, para uso dos Entes da Federação Consorciados, Cooperados ou Referendados ao Consórcio Interfederativo Santa Catarina – CINCATARINA,...

Descrição: **POSTE ORNAMENTAL 14 M FLANGEADO COM BRAÇO DUPLO A 180° CURVO PARA FIXAÇÃO DE LUMINÁRIAS PÚBLICAS. CHUMBADOR COMPLETO APARELHADO TIPO J". POSTE E CHUMBADOR FABRICADO EM AÇO GALVANIZADO SAE 1010/1020. ENCAIXE LUMINÁRIA Ø 60,3 MM. PINTURA PÓ ELETROSTÁTICA. E** - POSTE ORNAMENTAL 14 M FLANGEADO COM BRAÇO DUPLO A 180° CURVO PARA FIXAÇÃO DE LUMINÁRIAS PÚBLICAS. CHUMBADOR COMPLETO APARELHADO TIPO "J". POSTE E CHUMBADOR FABRICADO EM AÇO GALVANIZADO SAE 1010/1020. ENCAIXE LUMINÁRIA Ø 60,3 MM. PINTURA PÓ ELETROSTÁTICA. ESPECIFICAÇÕES MÍNIMAS CONFORME FOLHA DE DADOS. (CIN23686)

Data: 07/07/2025 15:16

Modalidade: Pregão para Registro de Preço

SRP: SIM

Identificação: 403023

Lote/Item: 7/45

Ata: Link Ata

Fonte: www.portaldecompraspublicas.com.br

Quantidade: 7

Unidade: UN

UF: SC

CNPJ	Razão Social do Fornecedor	Valor da Proposta Final
56.004.897/0001-86 *VENCEDOR*	TRIUNFO ILUMINACAO LTDA	R$ 2.290,00
42.868.500/0001-90	MI LASER LTDA.	R$ 4.000,00
41.855.652/0001-95	BL INDUSTRIA E COMERCIO DE COMPONENTES ELETRONICOS LTDA	R$ 4.000,00
49.956.040/0001-09	ECB AUTOMACAO INDUSTRIAL LTDA	R$ 4.620,00
16.869.644/0001-50	ADRIANO DA SILVEIRA ROEPKE LTDA	R$ 5.000,00
12.344.920/0001-06	POLIGONAL ILUMINACAO LTDA	R$ 5.343,86
10.353.532/0001-66	RAFAEL ZABOT KORLIKOSKI LTDA	R$ 5.700,00

Preço Manual 1 **R$ 4.468,00**

Inc. IV Art. 5º da IN 65 de 07 de Julho de 2021 (Lei nº 14.133)

Data Proposta: 29/01/2026

Produto: Poste ornamental curvo duplo - REF. PA801/2

Fornecedor: 08.618.544/0001-23 - SAHMAF TECNOILUMINACAO LTDA

Justificativa: Poste ornamental curvo duplo em tubo de aço, 3m de altura, haste central diâmetro Ø76,2mm, espessura da parede de 2mm, adorno de fechamento superior em alumínio, com 02 braços ornamentais tipo “C” diâmetro Ø38mm com projeção de 600mm cada, com base de fixação (sapata) quadrada de espessura 6,35mm, galvanizado à fogo, com pintura eletrostática a pó cor preto texturizado aplicado em todo o conjunto. REF. PA801/2. 02 luminárias ornamentais em alumínio, estilo imperial, estrutura composta por 04 colunas com brasão decorativo e cinta adornada, com pináculo superior e chapéu decorativos, difusor em policarbonato prismatizado com espessura de 4mm, base de fixação com encaixe de Ø60,3mm e isolação em polímero não condutor, pintura eletrostática a pó cor preto texturizado, dimensão de 450x800mm, cada uma equipada com LED, potência nominal de 60W (tolerância ±5%), fluxo luminoso de 5.100 lumens, eficiência luminosa de 85 lm/W, ângulo de abertura horizontal panorâmico de 360° graus, expectativa de vida útil de 50.000h (LED com certificação LM80), temperatura de cor correlata (TCC) de 6.000K, multitensão de 100V a 240V, fator de potência de 0,96, com Dispositivo de Proteção contra Surtos (DPS) externo ao driver, classe II, 12kA/10kV, com terminal de aterramento, 03 conectores de engate rápido e garantia de 02 anos contra defeitos de fabricação. REF. 1020-15.

Comprovante: Anexo 1

Item 3: POSTE ORNAMENTAL CURVO SIMPLES COM DESIGN CONTEMPORÂNEO

Preço Estimado: R$ 2.153,71 (un) **Percentual:** - **Preço Estimado Calculado:** R$ 2.153,71 **Média dos Preços Obtidos:** R$ 2.153,71

Quantidade	Descrição	Observação
60 Unidades	POSTE ORNAMENTAL CURVO SIMPLES COM DESIGN CONTEMPORÂNEO para iluminação pública , confeccionado em tubo de aço c arbono, altura aproximada de 3,00m (±5%), haste central com diâmetro aproximado de 76mm e espessura mínima de 2,00mm, dotado de braço curvo tipo “U” com projeção aproximada de 700mm (±5%), podendo conter elemento estrutural complementar integrado ao conjunto. Base me tálica com espessura mínima de 6,35mm para fixação por chumbadores ou sistema equivalente. Tratamento anticorrosivo por galvanização a fo go e acabamento em pintura eletrostática a pó resistente a intempéries e radiação UV. Acompanha 01 (uma) luminária ornamental de design con temporâneo, corpo em alumínio ou material anticorrosivo equivalente, com difusor em policarbonato ou material resistente a impacto e ação U V, equipada com LED integrado, potência aproximada de 60W (±5%), fluxo luminoso mínimo de 6.000 lúmens, eficiência mínima de 100 lm/ W, distribuição luminosa horizontal de 360°, temperatura de cor aproximada de 6.000K, grau de proteção mínimo IP65, vida útil mínima de 50. 000 horas (LED com certificação LM-80 ou equivalente), alimentação bivolt automática (100V a 240V ou superior), fator de potência mínimo de 0,95, classe II e dispositivo de proteção contra surtos (DPS) mínimo 10kV ou superior. Inclui entrega no local indicado pela Administração, montagem completa do conjunto e instalação elétrica, utilizando os materiais previamente disponibilizados pela Prefeitura.	

Preço (Compras Governamentais) 1: Mediana das Propostas Finais **R$ 2.160,00**

Inc. I Art. 5º da IN 65 de 07 de Julho de 2021 (Lei nº 14.133)

CNPJ: 12.075.748/0001-32

Órgão: CONSORCIO INTERFEDERATIVO SANTA CATARINA - CINCATARINA / 01001 - Consórcio Interfederativo Santa Catarina - CINCATARINA

Objeto: REGISTRO DE PREÇO NA MODALIDADE PREGÃO PARA FUTURA E EVENTUAL CONTRATAÇÃO, COM FORNECIMENTO PARCELADO, DE POSTES ORNAMENTAIS E CORRELATOS PARA USO DOS ÓRGÃOS OU ENTIDADES DOS ENTES CONSORCIADOS, COOPERADOS OU REFERENDADOS AO CINCATARINA.

Descrição: **POSTE ORNAMENTAL 14 M FLANGEADO COM BRAÇO SIMPLES CURVO PARA FIXAÇÃO DE LUMINÁRIAS PÚBLICAS. CHUMBADOR COMPLETO APARELHADO TIPO "J". POSTE E CHUMBADOR FABRICADO EM AÇO GALVANIZADO SAE 1010/1020. ENCAIXE LUMINÁRIA Ø 60,3 MM. PINTURA PÓ ELETROSTÁTICA.ESPECI** - POSTE ORNAMENTAL 14 M FLANGEADO COM BRAÇO SIMPLES CURVO PARA FIXAÇÃO DE LUMINÁRIAS PÚBLICAS. CHUMBADOR COMPLETO APARELHADO TIPO "J". POSTE E CHUMBADOR FABRICADO EM AÇO GALVANIZADO SAE 1010/1020. ENCAIXE LUMINÁRIA Ø 60,3 MM. PINTURA PÓ ELETROSTÁTICA.ESPECIFICAÇÕES MÍNIMAS CONFORME FOLHA DE DADOS. (CIN23683)

Data: 18/07/2025 09:00

Modalidade: Pregão - Eletrônico

SRP: SIM

Identificação: 12075748000132-1-000103/2025

Lote/Item: 1/42

Ata: N/A

Homologação: 26/08/2025 00:00

Fonte: https://www.gov.br/pncp/pt-br

Quantidade: 7

Unidade: UNIDADE (UNID)

UF: SC

CNPJ	Razão Social do Fornecedor	Valor da Proposta Final
56.004.897/0001-86 *VENCEDOR*	TRIUNFO ILUMINACAO LTDA	R$ 2.160,00

Preço (Outros Entes Públicos) 1: Mediana das Propostas Finais **R$ 2.196,12**

Inc. II Art. 5º da IN 65 de 07 de Julho de 2021 (Lei nº 14.133)

CNPJ: 27.167.410/0001-88

Órgão: Prefeitura Municipal de Linhares

Objeto: Contratacao de empresa para Construcao da Unidade de Saude Basica do Bairro Canivete, no Municipio de Linhares/ES.

Descrição: **Poste conico continuo em aco galvanizado, c/ pintura eletrostatica na cor branco fosco, reto, flange Poste conico continuo em aco galvanizado, c/ pintura eletrostatica na cor branco fosco, reto, flangeado, h = 4 m, diametro inferior = *60,3*mm, topo c/ 48** - Poste conico continuo em aco galvanizado, c/ pintura eletrostatica na cor branco fosco, reto, flange Poste conico continuo em aco galvanizado, c/ pintura eletrostatica na cor branco fosco, reto, flangeado, h = 4 m, diametro inferior = *60,3*mm, topo c/ 48,3mm com chumbadores de aco, Luminaria Publica Ornamental 100 Watts - Modulo Led Philips Lumileds Luxeon 3030 - fornecimento e instalacao

Data: 12/06/2025 16:14

Modalidade: Concorrência

SRP: NÃO

Identificação: 397099

Lote/Item: 1/196

Ata: Link Ata

Fonte: www.portaldecompraspublicas.com.br

Quantidade: 9

Unidade: UN

UF: ES

CNPJ	Razão Social do Fornecedor	Valor da Proposta Final
24.493.151/0001-97 *VENCEDOR*	J. P. DA COSTA & CIA LTDA	R$ 1.757,38
96.818.745/0001-31	AMBIENTE SERVICOS URBANOS LTDA	R$ 2.086,38
12.912.324/0001-85	GOLDEN EMPREENDIMENTOS IMOBILIARIOS EIRELI	R$ 2.086,43
09.688.149/0001-80	BETA ENGENHARIA E PROJETOS LTDA	R$ 2.174,28
05.035.581/0001-10	ILUMITERRA CONSTRUCOES E MONTAGENS LTDA	R$ 2.175,40
11.567.744/0001-09	EBS CONSTRUTORA E SERVICOS LTDA	R$ 2.196,00
51.557.158/0001-06	SANTOS DE CARVALHO CONSTRUTORA E EMPREENDIMENTOS LTDA	R$ 2.196,24
39.815.519/0001-63	N. G. ENGENHARIA LTDA	R$ 2.196,24
39.975.095/0001-02	SHOPPING DOS TELHADOS & CHURRASQUEIRAS LTDA	R$ 2.196,24
05.898.736/0001-42	VITAE ENGENHARIA E MEIO AMBIENTE LTDA	R$ 2.196,24
25.309.819/0001-66	RENOVA CONSTRUCOES LTDA	R$ 2.196,24
08.843.952/0001-89	EPOCAS CONSTRUTORA LTDA	R$ 2.196,24

Preço Manual 1 **R$ 2.105,00**

Inc. IV Art. 5º da IN 65 de 07 de Julho de 2021 (Lei nº 14.133)

Data Proposta: 23/02/2026

Produto: Poste ornamental curvo simples - REF. PA803/1

Fornecedor: 08.618.544/0001-23 - SAHMAF TECNOILUMINACAO LTDA

Justificativa: Poste ornamental curvo simples em tubo de aço, 3m de altura, haste central diâmetro Ø76,2mm com espessura da parede de 2mm, adorno de fechamento superior em alumínio, com braço ornamental tipo “U” diâmetro Ø38mm com projeção de 700mm, com adorno central em ferro chato 1.1/4”x1/8”, com base de fixação (sapata) quadrada de espessura 6,35mm, galvanizado à fogo, com pintura eletrostática a pó cor preto texturizado aplicado em todo o conjunto. REF. PA803/1. Luminária ornamental em alumínio, estilo contemporâneo, com 06 aletas horizontais, difusor composto por 05 anéis em policarbonato prismatizado anti-ofuscamento, base de fixação com encaixe de Ø60,3mm e isolação em polímero não condutor, pintura eletrostática a pó cor preto texturizado, dimensão de 260x460mm, equipada com LED, potência nominal de 60W (tolerância ±5%), fluxo luminoso de 6.000 lumens, eficiência luminosa de 100 lm/W, ângulo de abertura horizontal panorâmico de 360° graus, expectativa de vida útil de 50.000h (LED com certificação LM80), temperatura de cor correlata (TCC) de 6.000K, multitensão de 100V a 240V, fator de potência de 0,96, com Dispositivo de Proteção contra Surtos (DPS) externo ao driver, classe II, 12kA/10kV, com terminal de aterramento, 03 conectores de engate rápido e garantia de 02 anos contra defeitos de fabricação. REF. 1020-20.

Comprovante: Anexo 1

Item 4: POSTE ORNAMENTAL CURVO DUPLO COM LUMINÁRIAS

Preço Estimado: R$ 3.183,75 (un) **Percentual:** - **Preço Estimado Calculado:** R$ 3.183,75 **Média dos Preços Obtidos:** R$ 3.183,75

Quantidade	Descrição	Observação
110 Unidades	POSTE ORNAMENTAL CURVO DUPLO COM LUMINÁRIAS para iluminação pública, com design ornamental, confeccionado em tubo d e aço carbono, altura aproximada de 3,00m (±5%), haste central com diâmetro aproximado de 76mm e espessura mínima de 2,00mm, dotado de dois braços curvos tipo “U” invertido com projeção aproximada de 700mm cada (±5%), podendo conter elemento estrutural complementar integrado ao conjunto. Base metálica com espessura mínima de 6,35mm para fixação por chumbadores ou sistema equivalente. Tratamento ant icorrosivo por galvanização a fogo e acabamento em pintura eletrostática a pó resistente a intempéries e radiação UV. Acompanha 02 (duas) lu minárias ornamentais pendentes, corpo em alumínio ou material anticorrosivo equivalente, com difusor em policarbonato prismático ou materi al resistente a impacto e ação UV, equipadas com LED integrado, potência aproximada de 60W cada (±5%), fluxo luminoso mínimo de 6.300 lúmens por unidade, eficiência mínima de 105 lm/W, distribuição luminosa com ângulo aproximado de 140°, temperatura de cor aproximada d e 6.000K, grau de proteção mínimo IP65, vida útil mínima de 50.000 horas (LED com certificação LM-80 ou equivalente), alimentação bivolt automática (100V a 240V ou superior), fator de potência mínimo de 0,95, classe II ou superior e dispositivo de proteção contra surtos (DPS) mínimo 10kV ou superior. Inclui entrega no local indicado pela Administração, montagem completa do conjunto e instalação elétrica, utilizan do os materiais previamente disponibilizados pela Prefeitura.	

Preço (Compras Governamentais) 1: Mediana das Propostas Finais **R$ 3.015,00**

Inc. I Art. 5º da IN 65 de 07 de Julho de 2021 (Lei nº 14.133)

CNPJ: 76.970.367/0001-08

Órgão: MUNICIPIO DE LOBATO / 987665 - PREF.MUN. DE LOBATO/PR

Objeto: Registro de preços para aquisição de materiais elétricos destinados à manutenção preventiva e corretiva da iluminação pública e para atender às necessidades de materiais elétricos dos prédios públicos do município de Lobato/PR.

Descrição: **Conjunto de Poste e Luminaria Ornamental em LED para Iluminacao com Potencia de ate 140Watts e Altura total de ate 4500mm. O conjunto devera ser composta por Poste em aco e aluminio e Luminaria Ornamental circular em LED, com potencia de 140W, com fluxo l** - Conjunto de Poste e Luminaria Ornamental em LED para Iluminacao com Potencia de ate 140Watts e Altura total de ate 4500mm. O conjunto devera ser composta por Poste em aco e aluminio e Luminaria Ornamental circular em LED, com potencia de 140W, com fluxo luminoso de 125 lumens/W, temperatura de cor de 5000K; Altura total do conjunto (poste e luminaria) devera ser no maximo 4500mm. O poste devera ser fabricado em aco carbono com sessao inferior com diÃ¢metro de 4â?▯ e parede de no minimo 1,90mm; a seConjunto de Poste e Luminaria Ornamental em LED para Iluminacao com Potencia de ate 140Watts e Altura total de ate 4500mm. O conjunto devera ser composta por Poste em aco e aluminio e Luminaria Ornamental circular em LED, com potencia de 140W, com fluxo luminoso de 125 lumens/W, temperatura de cor de 5000K; Altura total do conjunto (poste e luminaria) devera ser no maximo 4500mm. O poste devera ser fabricado em aco carbono com sessao inferior com diÃ¢metro de 4â?▯ e parede de no minimo 1,90mm; a se

Data: 12/12/2025 08:20

Modalidade: Pregão - Eletrônico

SRP: SIM

Identificação: 76970367000108-1-000088/2025

Lote/Item: 1/36

Ata: N/A

Homologação: 19/12/2025 00:00

Fonte: https://www.gov.br/pncp/pt-br

Quantidade: 20

Unidade: METRO

UF: PR

CNPJ	Razão Social do Fornecedor	Valor da Proposta Final
75.316.265/0001-00 *VENCEDOR*	C. B. DE MORAES & CIA LTDA	R$ 3.015,00

Preço (Compras Governamentais) 2: Mediana das Propostas Finais **R$ 3.450,00**

Inc. I Art. 5º da IN 65 de 07 de Julho de 2021 (Lei nº 14.133)

CNPJ: 17.955.386/0001-98

Órgão: MUNICIPIO DE CAMBUQUIRA / 1 - PREFEITURA MUNICIPAL DE CAMBUQUIRA - MG

Objeto: Aquisição e instalação de mobiliário urbano para a Prefeitura Municipal de Cambuquira-MG, visando a melhoria da infraestrutura urbana e a qualificação dos espaços públicos para o bem-estar da população e visitantes, com

Descrição: **POSTE ORNAMENTAL METALICO. - altura aproximada de 3 a 4 m, com pintura anticorrosiva, luminária estilo colonial em vidro ou policarbonato, haste transversal com arabescos decorativos e suportes laterais com correntes para dois vasosjardineiras suspensas.S** - POSTE ORNAMENTAL METALICO. - altura aproximada de 3 a 4 m, com pintura anticorrosiva, luminária estilo colonial em vidro ou policarbonato, haste transversal com arabescos decorativos e suportes laterais com correntes para dois vasosjardineiras suspensas.Serviço de instalação incluso

Data: 30/10/2025 09:59

Modalidade: Pregão - Eletrônico

SRP: SIM

Identificação: 17955386000198-1-000167/2025

Lote/Item: 1/2

Ata: N/A

Homologação: 30/10/2025 00:00

Fonte: https://www.gov.br/pncp/pt-br

Quantidade: 20

Unidade: UN

UF: MG

CNPJ	Razão Social do Fornecedor	Valor da Proposta Final
21.609.684/0001-01 *VENCEDOR*	MOB LIX SERVICOS URBANOS EIRELI	R$ 3.450,00

Preço (Outros Entes Públicos) 1: Mediana das Propostas Finais **R$ 3.190,00**

Inc. II Art. 5º da IN 65 de 07 de Julho de 2021 (Lei nº 14.133)

CNPJ: 12.075.748/0001-32

Órgão: Consórcio Interfederativo Santa Catarina - CINCATARINA

Objeto: REGISTRO DE PREÇOS para futura e eventual contratação, com fornecimento parcelado de Postes Ornamentais e Correlatos, para uso dos Entes da Federação Consorciados, Cooperados ou Referendados ao Consórcio Interfederativo Santa Catarina – CINCATARINA,...

Descrição: **POSTE ORNAMENTAL 10 M FLANGEADO COM BRAÇO DUPLO A 180° NA CONFORMAÇÃO DE ASAS DE BORBOLETA (A CURVA EM TUBO E ALETA ORNAMENTAL EM CHAPA DE AÇO NA FORMA DE “C”) ESTICADO PARA FIXAÇÃO DE LUMINÁRIA PÚBLICA. CHUMBADOR COMPLETO APARELHADO TIPO J". POSTE E CHUM** - POSTE ORNAMENTAL 10 M FLANGEADO COM BRAÇO DUPLO A 180° NA CONFORMAÇÃO DE ASAS DE BORBOLETA (A CURVA EM TUBO E ALETA ORNAMENTAL EM CHAPA DE AÇO NA FORMA DE “C”) ESTICADO PARA FIXAÇÃO DE LUMINÁRIA PÚBLICA. CHUMBADOR COMPLETO APARELHADO TIPO "J". POSTE E CHUMBADOR FABRICADO EM AÇO GALVANIZADO SAE 1010/1020. ENCAIXE LUMINÁRIA Ø 60,3 MM. PINTURA PÓ ELETROSTÁTICA. ESPECIFICAÇÕES MÍNIMAS CONFORME FOLHA DE DADOS. (CIN23651)

Data: 07/07/2025 15:16

Modalidade: Pregão para Registro de Preço

SRP: SIM

Identificação: 403023

Lote/Item: 3/10

Ata: Link Ata

Fonte: www.portaldecompraspublicas.com.br

Quantidade: 109

Unidade: UN

UF: SC

CNPJ	Razão Social do Fornecedor	Valor da Proposta Final
56.004.897/0001-86 *VENCEDOR*	TRIUNFO ILUMINACAO LTDA	R$ 1.967,96
42.868.500/0001-90	MI LASER LTDA.	R$ 3.000,00
41.855.652/0001-95	BL INDUSTRIA E COMERCIO DE COMPONENTES ELETRONICOS LTDA	R$ 3.000,00
08.740.038/0001-02	LUMEL ILUMINACAO LTDA	R$ 3.000,00
49.956.040/0001-09	ECB AUTOMACAO INDUSTRIAL LTDA	R$ 3.190,00
12.344.920/0001-06	POLIGONAL ILUMINACAO LTDA	R$ 4.366,00
10.353.532/0001-66	RAFAEL ZABOT KORLIKOSKI LTDA	R$ 4.660,00
16.869.644/0001-50	ADRIANO DA SILVEIRA ROEPKE LTDA	R$ 6.000,00
08.992.911/0001-54	FILGUEIRA & FILGUEIRA LTDA	R$ 15.000,00

Preço Manual 1 **R$ 3.080,00**

Inc. IV Art. 5º da IN 65 de 07 de Julho de 2021 (Lei nº 14.133)

Data Proposta: 29/01/2026

Produto: Poste ornamental curvo duplo - REF. PA804/2

Fornecedor: 08.618.544/0001-23 - SAHMAF TECNOILUMINACAO LTDA

Justificativa: Poste ornamental curvo duplo em tubo de aço, 3m de altura, haste central diâmetro Ø76,2mm com espessura da parede de 2mm, adorno de fechamento superior em alumínio, com 02 braços ornamentais tipo “U virado” diâmetro Ø38mm com projeção de 700mm cada, ambos com adorno central em ferro chato 1.1/4”x1/8”, com base de fixação (sapata) quadrada de espessura 6,35mm, galvanizado à fogo, com pintura eletrostática a pó cor preto texturizado aplicado em todo o conjunto. REF. PA804/2. 02 luminárias ornamentais pendentes em alumínio, com difusor de proteção de 12” (cúpula em formato arredondado) em policarbonato prismatizado, pintura eletrostática a pó cor preto texturizado, dimensão de 440x420mm, cada uma equipada com LED, potência nominal de 60W (tolerância ±5%), fluxo luminoso de 6.300 lumens, eficiência luminosa de 105 lm/W, ângulo de abertura simétrico controlado de 140° graus, expectativa de vida útil de 50.000h (LED com certificação LM80), temperatura de cor correlata (TCC) de 6.000K, multitensão de 100V a 240V, fator de potência de 0,96, com Dispositivo de Proteção contra Surtos (DPS) externo ao driver, classe II/III, 15kA/15kV, com terminal de aterramento, 03 conectores de engate rápido e garantia de 02 anos contra defeitos de fabricação. REF. 1022-09.

Comprovante: Anexo 1

Item 5: POSTE ORNAMENTAL CURVO SIMPLES COM LUMINÁRIA PENDENTE

Preço Estimado: R$ 2.064,67 (un) **Percentual:** - **Preço Estimado Calculado:** R$ 2.064,67 **Média dos Preços Obtidos:** R$ 2.064,67

Quantidade	Descrição	Observação
10 Unidades	POSTE ORNAMENTAL CURVO SIMPLES COM LUMINÁRIA PENDENTE para iluminação pública, com design ornamental, confecciona do em tubo de aço carbono, altura aproximada de 3,00m (±5%), haste central com diâmetro aproximado de 76mm e espessura mínima de 2,00 mm, dotado de braço curvo tipo “U” invertido com projeção aproximada de 700mm (±5%), podendo conter elemento estrutural complementar i ntegrado ao conjunto. Base metálica com espessura mínima de 6,35mm para fixação por chumbadores ou sistema equivalente. Tratamento antic orrosivo por galvanização a fogo e acabamento em pintura eletrostática a pó resistente a intempéries e radiação UV. Acompanha 01 (uma) lumi nária ornamental pendente, corpo em alumínio ou material anticorrosivo equivalente, com difusor em policarbonato prismático ou material resi stente a impacto e ação UV, equipada com LED integrado, potência aproximada de 60W (±5%), fluxo luminoso mínimo de 6.300 lúmens, efici ência mínima de 105 lm/W, distribuição luminosa com ângulo aproximado de 140°, temperatura de cor aproximada de 6.000K, grau de proteçã o mínimo IP65, vida útil mínima de 50.000 horas (LED com certificação LM-80 ou equivalente), alimentação bivolt automática (100V a 240V ou superior), fator de potência mínimo de 0,95, classe II ou superior e dispositivo de proteção contra surtos (DPS) mínimo 10kV ou superior. In clui entrega no local indicado pela Administração, montagem completa do conjunto e instalação elétrica, utilizando os materiais previamente di sponibilizados pela Prefeitura.	

Preço (Compras Governamentais) 1: Mediana das Propostas Finais **R$ 1.974,00**

Inc. I Art. 5º da IN 65 de 07 de Julho de 2021 (Lei nº 14.133)

CNPJ: 87.334.918/0001-55

Órgão: MUNICIPIO DE VENANCIO AIRES / 62600 - PM VENANACIO AIRES

Objeto: Registro de Preços de Material Elétrico, para futura e eventual aquisição, visando garantir a manutenção, reparo, modernização e expansão das instalações prediais, equipamento públicos, iluminação de vias, e a continuidade dos serviços públicos no Município de Venâncio Aires/RS.

Descrição: **Poste de aço cônico, escalonado, circular ornamental, 8m de altura livre do solo, fornecido em 02 módulos acopláveis, sendo 01 módulo com dimensões de topo e base Ø60,3mm e Ø167 respectivamente, fixado ao solo através de engastamento de 1000mm provido de** - Poste de aço cônico, escalonado, circular ornamental, 8m de altura livre do solo, fornecido em 02 módulos acopláveis, sendo 01 módulo com dimensões de topo e base Ø60,3mm e Ø167 respectivamente, fixado ao solo através de engastamento de 1000mm provido de furação para passagem de cabos. O módulo superior consiste em curvatura para instalação de 01 luminária pública com diâmetro de encaixe de 60,3mm e projeção de 1750mm. Espessura da parede de 3,35mm; Todo o conjunto será fabricado em chapa de aço ASTM 1011SS36 com uma solda longitudinal, atendendo a todos os requisitos da NBR 14744 atualizada. O poste será provido de chapa ornamental rebatedora e suporte de fixação decorativo em aço galvanizado instalado a 4000mm de altura a 181º do suporte superior; Deverá vir c/ placa de identificação do fabricante com número de série, mês e ano de fabricação; Deve ser totalmente galvanizado a fogo, inclusive as soldas; Pintura epóxi na cor branca; Ver especificações complementares.

Data: 13/10/2025 09:00

Modalidade: Pregão - Eletrônico

SRP: SIM

Identificação: 87334918000155-1-000353/2025

Lote/Item: 1/192

Ata: N/A

Homologação: 11/12/2025 00:00

Fonte: https://www.gov.br/pncp/pt-br

Quantidade: 28

Unidade: Unidade

UF: RS

CNPJ	Razão Social do Fornecedor	Valor da Proposta Final
47.191.117/0001-63 *VENCEDOR*	Engisul Engenharia Eletrica Ltda	R$ 1.974,00

Preço (Outros Entes Públicos) 1: Mediana das Propostas Finais **R$ 2.150,00**

Inc. II Art. 5º da IN 65 de 07 de Julho de 2021 (Lei nº 14.133)

CNPJ: 87.613.188/0001-21
Órgão: PM DE TRÊS PASSOS
Objeto: Contratação de empresa do ramo pertinente para implantação de sistema de iluminação na área de lazer do Loteamento Paulart, no Distrito de Padre Gonzales, sob regime de empreitada global (materiais e mão de obra) conforme memorial descritivo, planilha orçamentária, cronograma físico-financeiros e outros documentos técnicos que acompanham o edital. Recursos oriundos da Emenda de Bancada do MDB nº 24/2025 e da COSIP
Descrição: **1.3.0.0.1 Poste Ornamental; 3,5m com Luminária de LED 50 W e chumbador J 1/2" X 400MM** - 1.3.0.0.1 Poste Ornamental; 3,5m com Luminária de LED 50 W e chumbador J 1/2" X 400MM

Data: 26/11/2025 00:00
Modalidade: Concorrência Lei 14.133 Eletrônica
SRP: NÃO
Identificação: 61900-27-2025-CCE
Lote/Item: 1/15
Ata: Link Ata
Homologação: 26/11/2025 21:00
Fonte: https://portal.tce.rs.gov.br/aplicprod/f?p=50500:3:::NO:::
Quantidade: 26
Unidade: UN
UF: RS

CNPJ	Razão Social do Fornecedor	Valor da Proposta Final
18.717.042/0001-03 *VENCEDOR*	MAK SOLUCOES ELETRICAS LTDA	R$ 2.150,00

Preço Manual 1 **R$ 2.070,00**

Inc. IV Art. 5º da IN 65 de 07 de Julho de 2021 (Lei nº 14.133)

Data Proposta: 23/02/2026
Produto: Poste ornamental curvo simples - REF. PA804/1
Fornecedor: 08.618.544/0001-23 - SAHMAF TECNOILUMINACAO LTDA
Justificativa: Poste ornamental curvo simples em tubo de aço, 3m de altura, haste central diâmetro Ø76,2mm com espessura da parede de 2mm, adorno de fechamento superior em alumínio, com braço ornamental tipo “U virado” diâmetro Ø38mm com projeção de 700mm, com adorno central em ferro chato 1.1/4”x1/8”, com base de fixação (sapata) quadrada de espessura 6,35mm, galvanizado à fogo, com pintura eletrostática a pó cor preto texturizado aplicado em todo o conjunto. REF. PA804/1. Luminária ornamental pendente em alumínio, com difusor de proteção de 12” (cúpula em formato arredondado) em policarbonato prismatizado, pintura eletrostática a pó cor preto texturizado, dimensão de 440x420mm, equipada com LED, potência nominal de 60W (tolerância ±5%), fluxo luminoso de 6.300 lumens, eficiência luminosa de 105 lm/W, ângulo de abertura simétrico controlado de 140° graus, expectativa de vida útil de 50.000h (LED com certificação LM80), temperatura de cor correlata (TCC) de 6.000K, multitensão de 100V a 240V, fator de potência de 0,96, com Dispositivo de Proteção contra Surtos (DPS) externo ao driver, classe II/III, 15kA/15kV, com terminal de aterramento, 03 conectores de engate rápido e garantia de 02 anos contra defeitos de fabricação. REF. 1022-09.
Comprovante: Anexo 1

Item 6: POSTE/PEÇA CHANFRADA EM CONCRETO PRÉ-FABRICADO PARA FECHAMENTO

Preço Estimado: R$ 64,50 (un) **Percentual:** - **Preço Estimado Calculado:** R$ 64,50 **Média dos Preços Obtidos:** R$ 64,50

JUSTIFICATIVA (PREÇOS NÃO PRIORIZADOS): Justifica-se a utilização exclusiva de orçamentos de fornecedores na formação do preço estimado, considerando que não foram encontrados, em bancos de preços públicos, registros compatíveis para os itens poste chanfrado e poste prancha, devido às suas especificidades técnicas. Diante da ausência de referências em fontes oficiais, optou-se pela coleta direta junto a fornecedores, a fim de garantir a compatibilidade com os valores praticados no mercado.
Conforme Instrução Normativa Nº 65 de 07 de Julho de 2021 (Lei nº 14.133), no Artigo 5 § 1º inciso II, "Deverão ser priorizados os preços de compras governamentais ou de outros entes públicos, devendo, em caso de impossibilidade, apresentar justificativa nos autos."

Quantidade	Descrição	Observação
50 Metros	POSTE/PEÇA CHANFRADA EM CONCRETO PRÉ-FABRICADO PARA FECHAMENTO, destinada à composição de fechamento linear tip o gradil ou cerca, com seção aproximada de 8cm x 9,5cm (±5%) e altura de até 2,15m (±5%), resistente a intempéries e adequada para uso exte rno. O fornecimento deverá contemplar entrega e instalação no local indicado pela Administração.	

Preço Manual 1 **R$ 51,35**

Inc. IV Art. 5º da IN 65 de 07 de Julho de 2021 (Lei nº 14.133)

Data Proposta: 29/01/2026
Produto: POSTE CHANFRADO
Fornecedor: 31.291.504/0001-31 - VALE EUROPEU CONCRETOS LTDA
Comprovante: Anexo 4

Preço Manual 2 **R$ 68,16**

Inc. IV Art. 5º da IN 65 de 07 de Julho de 2021 (Lei nº 14.133)

Data Proposta: 13/03/2026
Produto: Poste Chanfrado 8x9,5 Cinza
Fornecedor: 30.821.848/0002-23 - OBRA PRIME CONCRETOS E CONSULTORIA LTDA
Comprovante: Anexo 3

Preço Manual 3 **R$ 74,00**

Inc. IV Art. 5º da IN 65 de 07 de Julho de 2021 (Lei nº 14.133)

Data Proposta: 13/03/2026
Produto: Poste chanfrado
Fornecedor: 89.886.543/0001-61 - CONCREARTE CONSTRUCAO E PAVIMENTACAO EIRELI
Justificativa: Poste de concreto armado, seção 8x9,5cm, comprimento até 2 metros, cor cinza natural.
Comprovante: Anexo 2

Item 7: POSTE PRANCHA EM CONCRETO PRÉ-FABRICADO PARA FECHAMENTO

Preço Estimado: R$ 208,58 (un) **Percentual:** - **Preço Estimado Calculado:** R$ 208,58 **Média dos Preços Obtidos:** R$ 208,58

JUSTIFICATIVA (PREÇOS NÃO PRIORIZADOS): Justifica-se a utilização exclusiva de orçamentos de fornecedores na formação do preço estimado, considerando que não foram encontrados, em bancos de preços públicos, registros compatíveis para os itens poste chanfrado e poste prancha, devido às suas especificidades técnicas. Diante da ausência de referências em fontes oficiais, optou-se pela coleta direta junto a fornecedores, a fim de garantir a compatibilidade com os valores praticados no mercado.
Conforme Instrução Normativa Nº 65 de 07 de Julho de 2021 (Lei nº 14.133), no Artigo 5 § 1º inciso II, "Deverão ser priorizados os preços de compras governamentais ou de outros entes públicos, devendo, em caso de impossibilidade, apresentar justificativa nos autos."

Quantidade	Descrição	Observação
50 Metros	POSTE PRANCHA EM CONCRETO PRÉ-FABRICADO PARA FECHAMENTO, destinada à composição de fechamento linear tipo gradil o u cerca, com largura aproximada de 31cm, espessura aproximada de 6,5cm (±5%) e altura de até 2,00m (±5%), resistente a intempéries e adequ ada para uso externo. O fornecimento deverá contemplar entrega e instalação no local indicado pela Administração.	

Preço Manual 1 **R$ 170,20**

Inc. IV Art. 5º da IN 65 de 07 de Julho de 2021 (Lei nº 14.133)

Data Proposta: 29/01/2026
Produto: POSTE PRANCHA
Fornecedor: 31.291.504/0001-31 - VALE EUROPEU CONCRETOS LTDA
Comprovante: Anexo 4

Preço Manual 2 **R$ 219,55**

Inc. IV Art. 5º da IN 65 de 07 de Julho de 2021 (Lei nº 14.133)

Data Proposta: 13/03/2026
Produto: Poste Prancha 31x7Cinza
Fornecedor: 30.821.848/0002-23 - OBRA PRIME CONCRETOS E CONSULTORIA LTDA
Comprovante: Anexo 3

Preço Manual 3 **R$ 236,00**

Inc. IV Art. 5º da IN 65 de 07 de Julho de 2021 (Lei nº 14.133)

Data Proposta: 13/03/2026
Produto: Poste prancha 31,6,5cm
Fornecedor: 89.886.543/0001-61 - CONCREARTE CONSTRUCAO E PAVIMENTACAO EIRELI
Justificativa: Poste prancha de concreto armado, seção 31x6,5cm, comprimento até 2 metros, cinza natural.
Comprovante: Anexo 2

Item 8: DECK EM CONCRETO ARMADO PARA ÁREA EXTERNA

Preço Estimado: R$ 496,13 (un) **Percentual:** - **Preço Estimado Calculado:** R$ 496,13 **Média dos Preços Obtidos:** R$ 496,13

Quantidade	Descrição	Observação
300 Metros Quadrados	DECK EM CONCRETO ARMADO PARA ÁREA EXTERNA, executado com elementos pré-moldados ou moldados in loco, com a cabamento superficial em tonalidade amadeirada, próprio para uso externo. Estrutura composta por base de apoio em concreto armad o ou sistema equivalente, garantindo estabilidade, nivelamento e resistência estrutural adequada ao uso público. Material resistente a intempéries, umidade e uso contínuo em espaços públicos. A contratação e medição serão realizadas por metro quadrado (m²) efetiva mente executado, considerando a área final instalada, incluindo estrutura de apoio, acabamento e fixações. O fornecimento deverá co ntemplar entrega e instalação no local indicado pela Administração.	

Preço (Compras Governamentais) 1: Mediana das Propostas Finais **R$ 400,00**

Inc. I Art. 5º da IN 65 de 07 de Julho de 2021 (Lei nº 14.133)

Órgão: MUNICIPIO DE NAVEGANTES / 02015 - Secretaria de Turismo – SETUR
Objeto: PREGÃO ELETRÔNICO PARA REGISTRO DE PREÇOS VISANDO A CONTRATAÇÃO DE EMPRESAS ESPECIALIZADAS PARA A LOCAÇÃO, INSTALAÇÃO, MANUTENÇÃO E DESMONTAGEM DE ESTRUTURAS DE DECORAÇÃO, CENOGRAFIA, SONORIZAÇÃO E ILUMINAÇÃO, COM FORNECIMENTO DE MATERIAIS E TRANSPORTE, PARA ATENDER AOS EVENTOS NATAL DE ENCANTOS, 3º ENCONTRO DOS CERVEJEIROS E RÉVEILLON 2025/2026, A SEREM REALIZADOS DE 22/11/2025 A 04/01/2026, PROMOVIDOS PELO MUNICÍPIO DE NAVEGANTES, POR MEIO DA SECRETARIA DE TURISMO DE NAVEGANTES.
Descrição: **PISO DECK RECREAÇÃO PISO DECK RECREAÇÃO Locação de 100metros de piso deck para atender a tenda da área de recreação** - PISO DECK RECREAÇÃO PISO DECK RECREAÇÃO Locação de 100metros de piso deck para atender a tenda da área de recreação

Data: 28/10/2025 09:00
Modalidade: Pregão - Eletrônico
SRP: SIM
Identificação: 83102855000150-1-000216/2025
Lote/Item: 1/36
Ata: N/A
Homologação: 13/11/2025 00:00
Fonte: https://www.gov.br/pncp/pt-br
Quantidade: 32
Unidade: DIÁRIA (DIÁRIA)
UF: SC

CNPJ	Razão Social do Fornecedor	Valor da Proposta Final
24.879.794/0001-73 *VENCEDOR*	MANOEL JOAO FRANCISCO FILHO	R$ 400,00

Preço Manual 1 **R$ 435,90**

Inc. IV Art. 5º da IN 65 de 07 de Julho de 2021 (Lei nº 14.133)

Data Proposta: 29/01/2026
Produto: DECK DE CONCRETO
Fornecedor: 31.291.504/0001-31 - VALE EUROPEU CONCRETOS LTDA
Comprovante: Anexo 4

Preço Manual 2 **R$ 553,60**

Inc. IV Art. 5º da IN 65 de 07 de Julho de 2021 (Lei nº 14.133)

Data Proposta: 13/03/2026
Produto: Deck de Concreto 9,5cm amadeirado
Fornecedor: 30.821.848/0002-23 - OBRA PRIME CONCRETOS E CONSULTORIA LTDA
Comprovante: Anexo 3

Preço Manual 3 **R$ 595,00**

Inc. IV Art. 5º da IN 65 de 07 de Julho de 2021 (Lei nº 14.133)

Data Proposta: 13/03/2026
Produto: Deck de concreto armado
Fornecedor: 89.886.543/0001-61 - CONCREARTE CONSTRUCAO E PAVIMENTACAO EIRELI
Comprovante: Anexo 5

Item 9: PERGOLADO EM CONCRETO ARMADO

Preço Estimado: R$ 9.381,83 (un) **Percentual: -** **Preço Estimado Calculado:** R$ 9.381,83 **Média dos Preços Obtidos:** R$ 9.381,83

Quantidade	Descrição	Observação
10 Unidades	PERGOLADO EM CONCRETO ARMADO, com dimensões aproximadas de 4,00m x 3,00m (±5%) e altura aproximada de 2,70m (±5%), co mposto por pilares estruturais e vigas superiores, com acabamento adequado para uso externo e resistente a intempéries. Estrutura robusta e est ável, destinada à instalação em praças e espaços públicos. O fornecimento deverá contemplar entrega, montagem e instalação no local indicado pela Administração.	

Preço (Compras Governamentais) 1: Mediana das Propostas Finais **R$ 10.625,50**

Inc. I Art. 5º da IN 65 de 07 de Julho de 2021 (Lei nº 14.133)

CNPJ: 94.706.140/0001-23
Órgão: MUNICIPIO DE COLINAS / 146 - MUNICIPIO DE COLINAS
Objeto: SERVIÇO DE MANUTENÇÃO DE PRÉDIO PÚBLICO
Descrição: **Pergolado** - Pergolado

Data: 30/12/2025 00:00
Modalidade: Dispensa
SRP: NÃO
Identificação: 94706140000123-1-000130/2025
Lote/Item: 1/1
Ata: N/A
Homologação: 30/12/2025 00:00
Fonte: https://www.gov.br/pncp/pt-br
Quantidade: 1
Unidade: UN
UF: RS

CNPJ	Razão Social do Fornecedor	Valor da Proposta Final
25.314.169/0001-47 *VENCEDOR*	RAUL PERSCH	R$ 10.625,50

Preço (Compras Governamentais) 2: Mediana das Propostas Finais **R$ 7.650,00**

Inc. I Art. 5º da IN 65 de 07 de Julho de 2021 (Lei nº 14.133)

CNPJ: 92.122.712/0001-00
Órgão: MUNICIPIO DE TUPANDI / 150 - Município de Tupandi
Objeto: MANUTENÇÃO E CONSERVAÇÃO
Descrição: **CONSTRUÇÃO DE PERGOLADO DE CONCRETO** - CONSTRUÇÃO DE PERGOLADO DE CONCRETO

Data: 19/08/2025 17:28
Modalidade: Dispensa
SRP: NÃO
Identificação: 92122712000100-1-000647/2025
Lote/Item: 1/1
Ata: N/A
Homologação: 19/08/2025 00:00
Fonte: https://www.gov.br/pncp/pt-br
Quantidade: 1
Unidade: UN
UF: RS

CNPJ	Razão Social do Fornecedor	Valor da Proposta Final
31.608.589/0001-39 *VENCEDOR*	CONSTRUTORA MORADA DO SOL EIRELI	R$ 7.650,00

Preço Manual 1 **R$ 9.870,00**

Inc. IV Art. 5º da IN 65 de 07 de Julho de 2021 (Lei nº 14.133)

Data Proposta: 29/01/2026
Produto: PERGOLADO DE CONCRETO
Fornecedor: 31.291.504/0001-31 - VALE EUROPEU CONCRETOS LTDA
Justificativa: Valor Correspondente a um pergolado de 4 x 3m
Comprovante: Anexo 4

Item 10: CHIMARRÓDROMO EM CONCRETO ARMADO

Preço Estimado: R$ 22.841,67 (un) **Percentual:** - **Preço Estimado Calculado:** R$ 22.841,67 **Média dos Preços Obtidos:** R$ 22.841,67

Quantidade	Descrição	Observação
3 Unidades	CHIMARRÓDROMO EM CONCRETO ARMADO, com dimensões aproximadas de 2,70m x 1,50m e altura aproximada de 2,23m (±5%), composto por pilares estruturais e vigas superiores, com cobertura em chapa de policarbonato com espessura mínima de 10mm, resistente a intempéries. Estrutura contendo painel em elementos vazados tipo cobogó, módulo inferior tipo floreira em concreto, cesto metálico para lixeira e bancada de apoio. Equipado com reservatório com capacidade mínima de 15 litros, dotado de sistema elétrico de aquecimento integrado com controle automático de temperatura, próprio para fornecimento contínuo de água quente, protegido por grade metálica. Deverá possuir bebedouro duplo em aço inox com proteção metálica, bem como ponto para ligação à rede hidráulica e elétrica. Acabamento com pintura adequada para uso externo, resistente a intempéries. O fornecimento deverá contemplar entrega, montagem e instalação no local indicado pela Administração, com garantia mínima de 12 meses contra defeitos de fabricação.	

Preço (Compras Governamentais) 1: Mediana das Propostas Finais **R$ 25.650,00**

Inc. I Art. 5º da IN 65 de 07 de Julho de 2021 (Lei nº 14.133)

CNPJ: 04.213.529/0001-44

Órgão: MUNICIPIO DE CRUZALTENSE / 1 - MUNICÍPIO DE CRUZALTENSE

Objeto: Aquisição e instalação de um equipamento externo de dispensação de água, popularmente descrito como Chimarródromo, para instalação na Praga Germano Hoschele, perímetro urbano do município de Cruzaltense/RS.

Descrição: **Equipamento externo de dispensação de água - Chimarródromo** - Equipamento externo de dispensação de água - Chimarródromo

Data: 08/09/2025 00:00

Modalidade: Dispensa

SRP: NÃO

Identificação: 04213529000144-1-000110/2025

Lote/Item: 1/1

Ata: N/A

Homologação: 08/09/2025 00:00

Fonte: https://www.gov.br/pncp/pt-br

Quantidade: 1

Unidade: UN

UF: RS

CNPJ	Razão Social do Fornecedor	Valor da Proposta Final
55.583.252/0001-82 *VENCEDOR*	RB SOLUTION LIMITADA	R$ 25.650,00

Preço (Compras Governamentais) 2: Mediana das Propostas Finais **R$ 19.000,00**

Inc. I Art. 5º da IN 65 de 07 de Julho de 2021 (Lei nº 14.133)

CNPJ: 91.997.056/0001-18

Órgão: MUNICIPIO DE SEDE NOVA / 1 - MUNICIPIO DE SEDE NOVA

Objeto: AQUISIÇÃO DE MÓVEIS, ELETRODOMÉSTICOS, UTENSILIOS DE COZINHA PARA USO DAS SECRETARIAS MUNICIPAIS.

Descrição: **CHIMARRÓDROMO INTERNO COMPOSTO POR: EQUIPAMENTOS E SERVIÇOS:1) AQUECEDOR DE ÁGUA (ESPECÍFICO PARA UTILIZAÇÃO EM LOCAIS PÚBLICOS)RESERVATÓRIO DE 25 LITROS, COM TERMOSTATO DIGITAL, TRAVADO COM SENHA E VÁLVULA DE ALÍVIO DE VAPOR PARA ELIMINAR A PRESSÃO EM CA** - CHIMARRÓDROMO INTERNO COMPOSTO POR: EQUIPAMENTOS E SERVIÇOS:1) AQUECEDOR DE ÁGUA (ESPECÍFICO PARA UTILIZAÇÃO EM LOCAIS PÚBLICOS)RESERVATÓRIO DE 25 LITROS, COM TERMOSTATO DIGITAL, TRAVADO COM SENHA E VÁLVULA DE ALÍVIO DE VAPOR PARA ELIMINAR A PRESSÃO EM CASOS DE SUPERAQUECIMENTO. CERTIFICADO PELO INMETRO QUANTO A SEGURANÇA ELÉTRICA.GARANTIA DE 12 MESES PARA DEFEITOS DE FABRICAÇÃO. 2) REFRIGERADOR DE ÁGUAFABRICADO EM AÇO INOX, COM RESERVATÓRIO TÉRMICO DE 30 LITROS, COM NO MÍNIMO 2 TORNEIRAS (ÁGUA GELADA E ÁGUA NATURAL). CERTIFICADO PELO INMETRO PARA: CAPACIDADE DE REFRIGERAÇÃO ACIMA DE 10 LITROS/HORA; SISTEMA DE REFRIGERAÇÃO POR COMPRESSOR, MICRO VENTILADOR, UNIDADE CONDENSADORA, SERPENTINA E TERMOSTATO REGULÁVEL; E PARA SEGURANÇA ELÉTRICA. GARANTIA DE 12 MESES PARA DEFEITOS DE FABRICAÇÃO.2) PURIFICADOR DE ÁGUACERTIFICADO PELO INMETRO PARA RETENÇÃO DE IMPUREZAS SÓLIDAS E CLORO, ADEQUADO A VAZÃO DO EQUIPAMENTOS.3) SUPORTE EM AÇO INOX 430 ENVELOPADOFABRICADO TOTALMENTE EM AÇO INOX 430 (ESTRUTURA INTERNA E COBERTU

Data: 17/07/2025 08:30

Modalidade: Pregão - Eletrônico

SRP: SIM

Identificação: 91997056000118-1-000029/2025

Lote/Item: 1/107

Ata: N/A

Homologação: 04/08/2025 00:00

Fonte: https://www.gov.br/pncp/pt-br

Quantidade: 2

Unidade: UN

UF: RS

CNPJ	Razão Social do Fornecedor	Valor da Proposta Final
94.418.175/0001-67 *VENCEDOR*	FINKLER COMERCIO DE PRODUTOS E EQUIPAMENTOS PARA TRATAMENTO DE AGUAS LTDA	R$ 19.000,00

Preço (Outros Entes Públicos) 1: Mediana das Propostas Finais **R$ 23.875,00**

Inc. II Art. 5º da IN 65 de 07 de Julho de 2021 (Lei nº 14.133)

CNPJ: 95.996.187/0001-31
Órgão: Município de Vargem Bonita
Objeto: Registro de Preços para futura e eventual contratação de empresa especializada para fornecimento e instalação de bancos de madeira plástica e Totem de hidratação (chimarródromo), conforme especificações e quantidades que seguem.
Descrição: **Totem de hidratação/Chimarródromo - Totem de hidratação, equipada com módulo de água gelada, água quente, água para "pet`s e deverá possuir as seguintes características mínimas: estrutura do equipamento em alumínio naval/aço inox próprio para equipamentos** - Totem de hidratação/Chimarródromo - Totem de hidratação, equipada com módulo de água gelada, água quente, água para "pet`s" e deverá possuir as seguintes características mínimas: estrutura do equipamento em alumínio naval/aço inox próprio para equipamentos a serem instalados em locais sujeitos as intempéries climáticas. Dimensões de referência de no mínimas 1800mm de altura x500mm de largura x400mm de profundidade, com até 20% de tolerância para mais. Possuir formas arredondadas e sem arestas evitando cortes trazendo maior segurança ao usuário. Acionamento através de botoeiras. Atender a normativa de acessibilidade conforme NBR 9050. Possuir certificado INMETRO, conforme portaria 102/2022. Possuir dispenser com saídas de água resistentes a vândalos possuir designer que previne contaminação de outros usuários, depósitos aéreos e adulteração. Possuir elemento filtrante certificado no INMETRO, com dimensões básicas de filtro de purificação classe c, posicionado em local de fácil acesso para inspeção de substitui

Data: 30/10/2025 09:55
Modalidade: Pregão para Registro de Preço
SRP: SIM
Identificação: 433841
Lote/Item: 1/1
Ata: Link Ata
Fonte: www.portaldecompraspublicas.com.br
Quantidade: 2
Unidade: UND
UF: SC

CNPJ	Razão Social do Fornecedor	Valor da Proposta Final
55.583.252/0001-82 *VENCEDOR*	RB SOLUTION LIMITADA	R$ 23.850,00
28.818.652/0001-57	ICEHOT COMUNICACAO LTDA	R$ 23.900,00

Item 11: FLOREIRA MODULAR EM BLOCO DE CONCRETO TIPO MURO VERDE

Preço Estimado: R$ 83,26 (un) **Percentual:** - **Preço Estimado Calculado:** R$ 83,26 **Média dos Preços Obtidos:** R$ 83,26

Quantidade	Descrição	Observação
100 Unidades	FLOREIRA MODULAR EM BLOCO DE CONCRETO TIPO MURO VERDE, confeccionada em blocos de concreto pré-fabricado, vazados e com sistema de encaixe modular, destinados à formação de parede/floreira vertical. Dimensões aproximadas de 43cm x 61cm x 25cm por unidade (±5%), na cor natural (cinza). Material resistente a intempéries e adequado para uso externo, com aberturas para plantio e drenagem. O fornecimento deverá contemplar entrega, montagem e instalação no local indicado pela Administração, conforme layout definido pelo Município.	

Preço (Compras Governamentais) 1: Mediana das Propostas Finais **R$ 86,79**
Inc. I Art. 5º da IN 65 de 07 de Julho de 2021 (Lei nº 14.133)

CNPJ: 88.254.909/0001-17
Órgão: MUNICIPIO DE IVOTI / 93 - MUNICIPIO DE IVOTI
Objeto: OUTROS SERVICOS DE TERCEIROS
Descrição: **peças ovaladas em concreto (muro flor)** - peças ovaladas em concreto (muro flor)

Data: 15/01/2026 00:00
Modalidade: Dispensa
SRP: NÃO
Identificação: 88254909000117-1-000092/2026
Lote/Item: 1/11
Ata: N/A
Homologação: 15/01/2026 00:00
Fonte: https://www.gov.br/pncp/pt-br
Quantidade: 106
Unidade: UN
UF: RS

CNPJ	Razão Social do Fornecedor	Valor da Proposta Final
02.840.989/0001-77 *VENCEDOR*	CASA DA FLOR LTDA	R$ 86,79

Preço (Compras Governamentais) 2: Mediana das Propostas Finais **R$ 84,00**

Inc. I Art. 5º da IN 65 de 07 de Julho de 2021 (Lei nº 14.133)

CNPJ: 17.912.015/0001-29

Órgão: MUNICIPIO DE ALBERTINA / 02.02.01 - DIRETORIA DE ADMINISTRAÇÃO E RECURSOS HUMANOS

Objeto: Contratação Pregão Presencial para Sistema Registro de Preços para futura e eventual aquisição de materiais de construção em geral, materiais elétricos, materiais hidráulicos e ferramentas diversas, destinados a atender às demandas das diversas secretarias e departamentos da Prefeitura Municipal de Albertina/MG.

Descrição: **VASO RETANGULAR FLOREIRA 30 CM X 30 CM X 1 M. MATERIAL EM CIMENTO** - VASO RETANGULAR FLOREIRA 30 CM X 30 CM X 1 M. MATERIAL EM CIMENTO

Data: 03/12/2025 09:00

Modalidade: Pregão - Presencial

SRP: SIM

Identificação: 17912015000129-1-000092/2025

Lote/Item: 1/28413

Ata: N/A

Homologação: 09/12/2025 00:00

Fonte: https://www.gov.br/pncp/pt-br

Quantidade: 67

Unidade: UN

UF: MG

CNPJ	Razão Social do Fornecedor	Valor da Proposta Final
12.323.202/0001-53 *VENCEDOR*	CASA NOVA AGRO E CONS LTDA	R$ 84,00

Preço (Compras Governamentais) 3: Mediana das Propostas Finais **R$ 79,00**

Inc. I Art. 5º da IN 65 de 07 de Julho de 2021 (Lei nº 14.133)

CNPJ: 23.773.012/0001-54

Órgão: CONSORCIO INTERMUNICIPAL DE DESENVOLVIMENTO REGIONAL - CONDER / 01001 - CON INTEM DE DES REGIONAL - CONDER

Objeto: REGISTRO DE PREÇOS PARA FUTURA E EVENTUAL AQUISIÇÃO DE TUBOS DE CONCRETO, POSTES, PAVERS, LAJOTAS, VASOS E CORRELATOS EM ARTEFATOS DE CIMENTO, ATENDENDO AS NECESSIDADES DOS ÓRGÃOS PARTICIPANTES DO CERTAME, DE ACORDO COM AS CONDIÇÕES E ESPECIFICAÇÕES CONSTANTES NO PRESENTE EDITAL E SEUS ANEXOS.

Descrição: **FLOREIRA/JARDINEIRA FABRICADA EM CONCRETO, COM AS SEGUINTES CARACTERÍSTICAS MÍNIMAS: RETANGULAR, LISA OU TRABALHADA, COMPRIMENTO DE 60CM, LARGURA DE 25 CM E ALTURA DE 25CM, PINTADO COM TINTA ACRÍLICA DE BOA QUALIDADE, CORES E MODELOS A SEREM ESCOLHIDAS NO** - FLOREIRA/JARDINEIRA FABRICADA EM CONCRETO, COM AS SEGUINTES CARACTERÍSTICAS MÍNIMAS: RETANGULAR, LISA OU TRABALHADA, COMPRIMENTO DE 60CM, LARGURA DE 25 CM E ALTURA DE 25CM, PINTADO COM TINTA ACRÍLICA DE BOA QUALIDADE, CORES E MODELOS A SEREM ESCOLHIDAS NO MOMENTO DA CONTRATAÇÃO PELO ÓRGÃO, DE ACORDO COM O CATÁLOGO DO VENCEDOR. ENTREGUE NOS MUNICÍPIOS DE: IRACEMINHA, MARAVILHA, SAUDADES E TIGRINHOS.

Data: 02/07/2025 08:00

Modalidade: Pregão - Eletrônico

SRP: SIM

Identificação: 23773012000154-1-000040/2025

Lote/Item: 1/31

Ata: N/A

Homologação: 15/07/2025 00:00

Fonte: https://www.gov.br/pncp/pt-br

Quantidade: 120

Unidade: UNIDADE (UND)

UF: SC

CNPJ	Razão Social do Fornecedor	Valor da Proposta Final
36.265.644/0001-59 *VENCEDOR*	JVC ARTEFATO DE CIMENTO LTDA	R$ 79,00

Item 12: FLOREIRA MODULAR EM BLOCO DE CONCRETO (MODELO CURVO) TIPO MURO VERDE

Preço Estimado: R$ 57,37 (un) **Percentual:** - **Preço Estimado Calculado:** R$ 57,37 **Média dos Preços Obtidos:** R$ 57,37

Quantidade	Descrição	Observação
200 Unidades	FLOREIRA MODULAR EM BLOCO DE CONCRETO (MODELO CURVO) TIPO MURO VERDE, confeccionada em blocos de concreto pré-fabricado, vazados e com sistema de encaixe modular, destinados à formação de parede/floreira vertical ou composição paisagística. Dimensões aproximadas de 64cm x 54cm x 25cm por unidade (±5%), na cor natural (cinza). Material resistente a intempéries e adequado para uso externo, com aberturas para plantio e drenagem. O fornecimento deverá contemplar entrega, montagem e instalação no local indicado pela Administração, conforme layout definido pelo Município.	

Preço (Compras Governamentais) 1: Mediana das Propostas Finais — R$ 53,00

Inc. I Art. 5º da IN 65 de 07 de Julho de 2021 (Lei nº 14.133)

CNPJ: 83.024.240/0001-53
Órgão: MUNICIPIO DE ITA / 988157 - PREFEITURA MUNICIPAL DE ITÁ - SC
Objeto: Contratação de empresa para aquisição de insumos agrícolas e materiais de jardinagem, necessários para garantir a continuidade das atividades de manutenção e conservação do Horto Municipal, bem como dos canteiros, jardins, praças, pontos turísticos e demais espaços públicos do município.
Descrição: **Floreira** - Floreira

Data: 08/10/2025 08:30
Modalidade: Pregão - Eletrônico
SRP: SIM
Identificação: 83024240000153-1-000192/2025
Lote/Item: 1/43
Ata: N/A
Homologação: 04/11/2025 00:00
Fonte: https://www.gov.br/pncp/pt-br
Quantidade: 60
Unidade: Unidade
UF: SC

CNPJ	Razão Social do Fornecedor	Valor da Proposta Final
09.114.897/0001-59 *VENCEDOR*	VIDA JARDIM LTDA	R$ 53,00

Preço (Outros Entes Públicos) 1: Mediana das Propostas Finais — R$ 63,90

Inc. II Art. 5º da IN 65 de 07 de Julho de 2021 (Lei nº 14.133)

CNPJ: 93.539.161/0001-39
Órgão: PM DE PONTE PRETA
Objeto: Aquisição de 960 unidades de floreiras de concreto pré fabricado, medindo 43x61x25, vazado e dentado, na cor cinza natural, para serem utilizados na sinalização, proteção e ornamentação dos postes de iluminação pública localizados no centro da pista de rolamento da Avenida Antonio Paris, área urbana do município.
Descrição: **Floreiras de concreto pré fabricado, medindo 43x61x25, - vazado e dentado na cor cinza natural** - Floreiras de concreto pré fabricado, medindo 43x61x25, - vazado e dentado na cor cinza natural

Data: 02/10/2025 00:00
Modalidade: Processo de Dispensa
SRP: NÃO
Identificação: 79200-44-2025-PRD
Lote/Item: 1/1
Ata: N/A
Homologação: 02/10/2025 00:00
Fonte: https://portal.tce.rs.gov.br/aplicprod/f?p=50500:3:::NO:::
Quantidade: 960
Unidade: UN
UF: RS

CNPJ	Razão Social do Fornecedor	Valor da Proposta Final
89.886.543/0001-61 *VENCEDOR*	CONCREARTE CONSTRUCAO E PAVIMENTACAO EIRELI	R$ 63,90

Preço Manual 1 **R$ 55,22**

Inc. IV Art. 5º da IN 65 de 07 de Julho de 2021 (Lei nº 14.133)

Data Proposta: 29/01/2026
Produto: MURO FLOR RING
Fornecedor: 31.291.504/0001-31 - VALE EUROPEU CONCRETOS LTDA
Comprovante: Anexo 4

Item 13: CONJUNTO DE MESA CIRCULAR COM BANCOS CURVOS PARA ÁREA EXTERNA (JOGO DE XADREZ)

Preço Estimado: R$ 2.282,00 (un) **Percentual:** - **Preço Estimado Calculado:** R$ 2.282,00 **Média dos Preços Obtidos:** R$ 2.282,00

Quantidade	Descrição	Observação
35 Unidades	CONJUNTO DE MESA CIRCULAR COM BANCOS CURVOS PARA ÁREA EXTERNA (JOGO DE XADREZ), confeccionado em concreto pré-fabricado ou material equivalente de alta resistência, composto por 01 (uma) mesa com diâmetro aproximado de 1,20m (±5%) e altura aproximada de 80cm (±5%), e 02 (dois) bancos curvos com comprimento aproximado de 1,90m cada (±5%), compatíveis com o formato da mesa. A mesa deverá possuir demarcação permanente para jogo de xadrez integrada ao tampo, resistente ao desgaste e às intempéries. O fornecimento deverá contemplar entrega, montagem e instalação no local indicado pela Administração.	

Preço (Compras Governamentais) 1: Mediana das Propostas Finais **R$ 2.340,00**

Inc. I Art. 5º da IN 65 de 07 de Julho de 2021 (Lei nº 14.133)

CNPJ: 87.564.381/0001-10
Órgão: MUNICIPIO DE IBIRUBA / 1 - MUNICÍPIO DE IBIRUBÁ - RS
Objeto: Aquisição de brinquedos e mobiliário urbano para a remodelação da Praça do Bairro Planalto, no município de Ibirubá - RS
Descrição: **Conjunto de estar; conjunto de mesa e bancos em concreto, cor cinza natural, capacidade de até 04 pessoas.** - Conjunto de estar; conjunto de mesa e bancos em concreto, cor cinza natural, capacidade de até 04 pessoas.

Data: 30/09/2025 08:00
Modalidade: Pregão - Eletrônico
SRP: NÃO
Identificação: 87564381000110-1-000327/2025
Lote/Item: 1/4
Ata: N/A
Homologação: 30/09/2025 00:00
Fonte: https://www.gov.br/pncp/pt-br
Quantidade: 3
Unidade: UN
UF: RS

CNPJ	Razão Social do Fornecedor	Valor da Proposta Final
89.886.543/0001-61 *VENCEDOR*	CONCREARTE CONSTRUCAO E PAVIMENTACAO EIRELI	R$ 2.340,00

Preço (Compras Governamentais) 2: Mediana das Propostas Finais **R$ 2.459,00**

Inc. I Art. 5º da IN 65 de 07 de Julho de 2021 (Lei nº 14.133)

CNPJ: 18.291.377/0001-02
Órgão: MUNICIPIO DE CARMO DO CAJURU / 02070 - OBRAS PÚBLICAS E SERVIÇOS URBANOS
Objeto: Aquisição de playground, academia ao ar livre, bancos de madeira e mesas com bancos em concreto para as praças do Município.
Descrição: **CONJUNTO DE MESA DE 1,5 METROS, COM 4 BANCOS CURVOS EM CONCRETO PARA PRAÇA** - CONJUNTO DE MESA DE 1,5 METROS, COM 4 BANCOS CURVOS EM CONCRETO PARA PRAÇA

Data: 29/09/2025 08:45
Modalidade: Pregão - Eletrônico
SRP: NÃO
Identificação: 18291377000102-1-000167/2025
Lote/Item: 1/11
Ata: N/A
Homologação: 01/10/2025 00:00
Fonte: https://www.gov.br/pncp/pt-br
Quantidade: 2
Unidade: CONJUNTO (CJ)
UF: MG

CNPJ	Razão Social do Fornecedor	Valor da Proposta Final
08.973.569/0001-45 *VENCEDOR*	JULIO CESAR GASPARINI JUNIOR LTDA	R$ 2.459,00

Preço Manual 1 **R$ 2.047,00**

Inc. IV Art. 5º da IN 65 de 07 de Julho de 2021 (Lei nº 14.133)

Data Proposta: 29/01/2026
Produto: CONJUNTO ESTAR XADREZ
Fornecedor: 31.291.504/0001-31 - VALE EUROPEU CONCRETOS LTDA
Comprovante: Anexo 4

Item 14: CONJUNTO DE MESA CIRCULAR COM BANQUETAS INDIVIDUAIS PARA ÁREA EXTERNA (JOGO DE XADREZ)

Preço Estimado: R$ 1.395,33 (un) **Percentual: -** **Preço Estimado Calculado:** R$ 1.395,33 **Média dos Preços Obtidos:** R$ 1.395,33

Quantidade	Descrição	Observação
20 Unidades	CONJUNTO DE MESA CIRCULAR COM BANQUETAS INDIVIDUAIS PARA ÁREA EXTERNA (JOGO DE XADREZ), confeccionado em concreto pré-fabricado ou material equivalente de alta resistência, composto por 01 (uma) mesa com diâmetro aproximado de 1,20m (±5%) e altura aproximada de 80cm (±5%), e 04 (quatro) banquetas individuais com diâmetro aproximado de 60cm (±5%) e altura compatível com a mesa. A mesa deverá possuir demarcação permanente para jogo de xadrez integrada ao tampo, resistente ao desgaste e às intempéries. O fornecimento deverá contemplar entrega, montagem e instalação no local indicado pela Administração.	

Preço (Compras Governamentais) 1: Mediana das Propostas Finais **R$ 1.600,00**

Inc. I Art. 5º da IN 65 de 07 de Julho de 2021 (Lei nº 14.133)

CNPJ: 87.613.477/0001-20
Órgão: MUNICIPIO DE ERECHIM / 1 - PREFEITURA MUNICIPAL DE ERECHIM
Objeto: Aquisição de conjunto de mesa retangular com 2 bancos para ser utilizado na Praça Bem Morar.
Descrição: **Conjunto de mesa retangular com 2 bancos em concreto** - Conjunto de mesa retangular com 2 bancos em concreto

Data: 03/10/2025 16:42
Modalidade: Dispensa
SRP: NÃO
Identificação: 87613477000120-1-000844/2025
Lote/Item: 1/1
Ata: N/A
Homologação: 03/10/2025 00:00
Fonte: https://www.gov.br/pncp/pt-br
Quantidade: 1
Unidade: UN
UF: RS

CNPJ	Razão Social do Fornecedor	Valor da Proposta Final
13.225.775/0001-07 *VENCEDOR*	ODIR JOSE COLLA 38387760030	R$ 1.600,00

Preço (Compras Governamentais) 2: Mediana das Propostas Finais **R$ 1.125,49**

Inc. I Art. 5º da IN 65 de 07 de Julho de 2021 (Lei nº 14.133)

CNPJ: 18.307.504/0001-14

Órgão: MUNICIPIO DE SENHORA DO PORTO / 962 - Unidade Única

Objeto: Contratação de empresa para a execução de serviços comuns de engenharia consistentes na requalificação da Praça Pública localizada no Bairro São José do Jacaré, no Município de Senhora do Porto/MG, conforme Projeto Básico.

Descrição: **CONJUNTO DE MESA E BANCOS DE CONCRETO PARA JOGOS (02 BANCOS EM ARCO COM D INTERNO 130 CM E H 43 CM E MESA COM D 80 CM, E 8 CM E H 75 CM) - CONJUNTO DE MESA E BANCOS DE CONCRETO PARA JOGOS (02 BANCOS EM ARCO COM D INTERNO 130 CM E H 43 CM E MESA COM D 80 C** - CONJUNTO DE MESA E BANCOS DE CONCRETO PARA JOGOS (02 BANCOS EM ARCO COM D INTERNO 130 CM E H 43 CM E MESA COM D 80 CM, E 8 CM E H 75 CM) - CONJUNTO DE MESA E BANCOS DE CONCRETO PARA JOGOS (02 BANCOS EM ARCO COM D INTERNO 130 CM E H 43 CM E MESA COM D 80 CM, E 8 CM E H 75 CM)

Data: 25/09/2025 10:00

Modalidade: Concorrência - Eletrônica

SRP: NÃO

Identificação: 18307504000114-1-000074/2025

Lote/Item: 1/11

Ata: N/A

Homologação: 29/09/2025 00:00

Fonte: https://www.gov.br/pncp/pt-br

Quantidade: 2

Unidade: unidade

UF: MG

CNPJ	Razão Social do Fornecedor	Valor da Proposta Final
59.134.233/0001-20 *VENCEDOR*	HONRA ENGENHARIA LTDA	R$ 1.125,49

Preço Manual 1 **R$ 1.460,50**

Inc. IV Art. 5º da IN 65 de 07 de Julho de 2021 (Lei nº 14.133)

Data Proposta: 29/01/2026

Produto: CONJUNTO XADREZ

Fornecedor: 31.291.504/0001-31 - VALE EUROPEU CONCRETOS LTDA

Comprovante: Anexo 4

Item 15: BANCO COM ENCOSTO PARA ÁREA EXTERNA

Preço Estimado: R$ 1.524,67 (un) **Percentual:** - **Preço Estimado Calculado:** R$ 1.524,67 **Média dos Preços Obtidos:** R$ 1.524,67

Quantidade	Descrição	Observação
40 Unidades	BANCO COM ENCOSTO PARA ÁREA EXTERNA, confeccionado com pés em concreto pré-fabricado e assento/encosto em madeira certific ada de alta resistência para uso externo ou material equivalente, com comprimento aproximado de 1,25m (±5%), largura aproximada de 65cm (±5%) e altura aproximada de 82cm (±5%). Estrutura resistente a intempéries e adequada para instalação em espaços públicos, com encosto int egrado ao conjunto. O fornecimento deverá contemplar entrega, montagem e instalação no local indicado pela Administração.	

Preço (Compras Governamentais) 1: Mediana das Propostas Finais **R$ 1.407,00**

Inc. I Art. 5º da IN 65 de 07 de Julho de 2021 (Lei nº 14.133)

CNPJ: 01.613.940/0001-19

Órgão: MUNICIPIO DE ABADIA DE GOIAS / 1 - PREFEITURA MUNICIPAL DE ABADIA DE GOIAS

Objeto: Contratação de empresa especializada para o fornecimento de materiais de construção e equipamentos para estruturação das praças públicas do Municipal de Abadia de Goiás/GO.

Descrição: **BANCO PARA PRAÇA PÚBLICA COM ASSENTO E ENCOSTO EM MADEIRA DE ALTA RESISTÊNCIA E BASE EM CONCRETO, DIMENSÕES APROXIMADAS DE 200CM DE COMPRIMENTO, 40CM DE LARGURA E 45CM DE ALTURA, ESTRUTURA ROBUSTA, RESISTENTE A INTEMPÉRIES, GARANTINDO CONFORTO, SEGURANÇA** - BANCO PARA PRAÇA PÚBLICA COM ASSENTO E ENCOSTO EM MADEIRA DE ALTA RESISTÊNCIA E BASE EM CONCRETO, DIMENSÕES APROXIMADAS DE 200CM DE COMPRIMENTO, 40CM DE LARGURA E 45CM DE ALTURA, ESTRUTURA ROBUSTA, RESISTENTE A INTEMPÉRIES, GARANTINDO CONFORTO, SEGURANÇA E DURABILIDADE PARA USO COLETIVO EM AMBIENTE EXTERNO.

Data: 23/10/2025 08:00

Modalidade: Pregão - Eletrônico

SRP: SIM

Identificação: 01613940000119-1-000302/2025

Lote/Item: 1/1

Ata: N/A

Homologação: 24/10/2025 00:00

Fonte: https://www.gov.br/pncp/pt-br

Quantidade: 150

Unidade: UND

UF: GO

CNPJ	Razão Social do Fornecedor	Valor da Proposta Final
42.215.097/0001-08 *VENCEDOR*	CV MOBILIARIOS URBANOS LTDA	R$ 1.407,00

Preço (Outros Entes Públicos) 1: Mediana das Propostas Finais **R$ 1.488,00**

Inc. II Art. 5º da IN 65 de 07 de Julho de 2021 (Lei nº 14.133)

CNPJ: 82.575.812/0001-20
Órgão: Prefeitura Municipal de Porto Belo
Objeto: REGISTRO DE PREÇO - Aquisição de bancos em concreto armado, para atender as necessidades das Secretarias, Fundos e Fundações do Município de Porto Belo, conforme as especificações contidas no Termo de Referência (Anexo I).
Descrição: **BANCO COM 2 APOIOS EM CONCRETO ARMADO VIBRADO, COM FCK 25MPA E ENVERNIZADO. ARMADURA DE DIÂMETRO 10 MM CA50, COM RCOBRIMENTO ATENDENDO A NBR 6118 PARA AMBIENTES MARINHOS. LIGADOS POR ASSENTO E ENCOSTO COM RIPAS EM MADEIRA DE LEI APLAINADA E ENVERNIZADA (I** - BANCO COM 2 APOIOS EM CONCRETO ARMADO VIBRADO, COM FCK 25MPA E ENVERNIZADO. ARMADURA DE DIÂMETRO 10 MM CA50, COM RCOBRIMENTO ATENDENDO A NBR 6118 PARA AMBIENTES MARINHOS. LIGADOS POR ASSENTO E ENCOSTO COM RIPAS EM MADEIRA DE LEI APLAINADA E ENVERNIZADA (ITAUBA, ANGELIM OU SEMELHANTE), FIXADAS AOS APOIOS POR PARAFUSOS 150X16 MM DO TIPO FRANCES EM AÇO GALVANIZADO E CABEÇA ABAULADA. DEVERÁ SUPORTAR PESO MÍNIMO DE 250KG. TODOS COMPONENTES DEVEM ATENDER AS NECESSIDADES PARA AMBIENTES MARINHOS, CONFORME NBR. DIMENSÕES E DEMAIS ESPECIFICAÇÕES CONFORME PROJETO ARQUITETÔNICO ANEXO.

Data: 11/11/2025 11:50
Modalidade: Pregão para Registro de Preço
SRP: SIM
Identificação: 436946
Lote/Item: 1/1
Ata: Link Ata
Fonte: www.portaldecompraspublicas.com.br
Quantidade: 50
Unidade: UN
UF: SC

CNPJ	Razão Social do Fornecedor	Valor da Proposta Final
13.225.775/0001-07 *VENCEDOR*	ODIR JOSE COLLA 38387760030	R$ 1.116,87
80.738.016/0001-35	ARTEFATOS DE CIMENTO RAIMONDI LTDA	R$ 1.250,00
42.215.097/0001-08	CV MOBILIARIOS URBANOS LTDA	R$ 1.377,00
42.008.173/0001-04	BMB COMERCIO E SERVICOS LTDA	R$ 1.599,00
31.291.504/0001-31	Vale Europeu Concretos	R$ 1.730,00
09.313.600/0001-84	ALTASMIDIAS COMERCIAL LTDA.	R$ 2.760,00

Preço Manual 1 **R$ 1.679,00**

Inc. IV Art. 5º da IN 65 de 07 de Julho de 2021 (Lei nº 14.133)

Data Proposta: 29/01/2026
Produto: BANCO CITY COM ENCOSTO
Fornecedor: 31.291.504/0001-31 - VALE EUROPEU CONCRETOS LTDA
Comprovante: Anexo 4

Item 16: BANCO PARA ÁREA EXTERNA CONJUGADO COM FLOREIRAS LATERAIS (MODELO CURVO)

Preço Estimado: R$ 1.487,35 (un) **Percentual:** - **Preço Estimado Calculado:** R$ 1.487,35 **Média dos Preços Obtidos:** R$ 1.487,35

Quantidade	Descrição	Observação
40 Unidades	BANCO PARA ÁREA EXTERNA CONJUGADO COM FLOREIRAS LATERAIS (MODELO CURVO), confeccionado em concreto pré-fabricado ou material equivalente de alta resistência, com comprimento aproximado de 2,40m (±5%), largura aproximada de 1,00m (±5%) e altura aproximada de 50cm (±5%), com assento em formato curvo compatível com a composição do conjunto. Composto por assento central e módulos laterais tipo floreira integrados à estrutura, adequados para plantio, com resistência a intempéries e uso em espaços públicos. O fornecimento deverá contemplar entrega, montagem e instalação no local indicado pela Administração.	

Preço (Compras Governamentais) 1: Mediana das Propostas Finais **R$ 1.300,00**

Inc. I Art. 5º da IN 65 de 07 de Julho de 2021 (Lei nº 14.133)

CNPJ: 92.401.561/0001-10
Órgão: MUNICIPIO DE JAQUIRANA / 1 - PREFEITURA MUNICIPAL DE JAQUIRANA - RS
Objeto: Aquisição de Bancos para o Cristo, sendo 4 bancos com uma floreira e 3 bancos com assento em madeira de lei com pintura em verniz para Secretaria de Turismo, Indústria, Comércio, Esporte e Lazer., conforme condições, quantidades e exigências estabelecidas neste instrumento.
Descrição: **BANCOS COM FLOREIRA, ASSENTO EM MADEIRA DE LEI COM PINTURAS EM VERNIZ** - BANCOS COM FLOREIRA, ASSENTO EM MADEIRA DE LEI COM PINTURAS EM VERNIZ

Data: 19/11/2025 10:40
Modalidade: Dispensa
SRP: NÃO
Identificação: 92401561000110-1-000191/2025
Lote/Item: 1/1
Ata: N/A
Homologação: 26/11/2025 00:00
Fonte: https://www.gov.br/pncp/pt-br
Quantidade: 4
Unidade: UNIDADE
UF: RS

CNPJ	Razão Social do Fornecedor	Valor da Proposta Final
49.082.565/0001-54 *VENCEDOR*	49.082.565 EDUARDO RAFAEL DOS SANTOS	R$ 1.300,00

Preço (Compras Governamentais) 2: Mediana das Propostas Finais **R$ 1.640,00**

Inc. I Art. 5º da IN 65 de 07 de Julho de 2021 (Lei nº 14.133)

CNPJ: 87.564.381/0001-10
Órgão: MUNICIPIO DE IBIRUBA / 1 - MUNICÍPIO DE IBIRUBÁ - RS
Objeto: Aquisição de brinquedos e mobiliário urbano para a remodelação da Praça do Bairro Planalto, no município de Ibirubá - RS
Descrição: **Banco com estrutura de concreto armado, assento e encosto em ripas de madeira nobre, pintado com duas demãos de tinta, com capacidade de até 3 pessoas.** - Banco com estrutura de concreto armado, assento e encosto em ripas de madeira nobre, pintado com duas demãos de tinta, com capacidade de até 3 pessoas.

Data: 30/09/2025 08:00
Modalidade: Pregão - Eletrônico
SRP: NÃO
Identificação: 87564381000110-1-000327/2025
Lote/Item: 1/2
Ata: N/A
Homologação: 30/09/2025 00:00
Fonte: https://www.gov.br/pncp/pt-br
Quantidade: 10
Unidade: UN
UF: RS

CNPJ	Razão Social do Fornecedor	Valor da Proposta Final
05.168.674/0001-13 *VENCEDOR*	DISBRAPLAC LTDA	R$ 1.640,00

Preço Manual 1 **R$ 1.522,05**

Inc. IV Art. 5º da IN 65 de 07 de Julho de 2021 (Lei nº 14.133)

Data Proposta: 29/01/2026
Produto: BANCO SERAFINA
Fornecedor: 31.291.504/0001-31 - VALE EUROPEU CONCRETOS LTDA
Comprovante: Anexo 4

Item 17: BANCO PARA ÁREA EXTERNA CONJUGADO COM FLOREIRAS LATERAIS (MODELO RETO)

Preço Estimado: R$ 972,89 (un) **Percentual:** - **Preço Estimado Calculado:** R$ 972,89 **Média dos Preços Obtidos:** R$ 972,89

Quantidade	Descrição	Observação
40 Unidades	BANCO PARA ÁREA EXTERNA CONJUGADO COM FLOREIRAS LATERAIS (MODELO RETO), confeccionado em concreto pré-fabric ado ou material equivalente de alta resistência, com comprimento aproximado de 2,40m (±5%), largura aproximada de 65cm (±5%) e altura apr oximada de 50cm (±5%), com assento reto linear. Composto por assento reto central e módulos laterais tipo floreira integrados à estrutura, adeq uados para plantio e resistentes a intempéries, próprios para instalação em espaços públicos. O fornecimento deverá contemplar entrega, monta gem e instalação no local indicado pela Administração.	

Preço (Compras Governamentais) 1: Mediana das Propostas Finais **R$ 1.006,71**

Inc. I Art. 5º da IN 65 de 07 de Julho de 2021 (Lei nº 14.133)

CNPJ: 01.613.073/0001-11
Órgão: MUNICIPIO DE DIVISA ALEGRE / 001 - MUNICIPIO DE DIVISA ALEGRE
Objeto: CONTRATAÇÃO DE EMPRESA ESPECIALIZADA PARA CONCLUSÃO DE UMA CRECHE PROINFÂNCIA – TIPO 2, PAC 2 Nº 107032014 NA SEDE DO MUNICÍPIO DE DIVISA ALEGREMG.
Descrição: **Bancos de concreto** - Bancos de concreto

Data: 30/10/2025 09:00
Modalidade: Concorrência - Presencial
SRP: NÃO
Identificação: 01613073000111-1-000114/2025
Lote/Item: 1/15
Ata: N/A
Homologação: 07/11/2025 00:00
Fonte: https://www.gov.br/pncp/pt-br
Quantidade: 5,87
Unidade: S
UF: MG

CNPJ	Razão Social do Fornecedor	Valor da Proposta Final
16.492.097/0001-37 *VENCEDOR*	L F OLIVEIRA CONSTRUCOES LTDA	R$ 1.006,71

Preço (Compras Governamentais) 2: Mediana das Propostas Finais **R$ 986,35**

Inc. I Art. 5º da IN 65 de 07 de Julho de 2021 (Lei nº 14.133)

CNPJ: 45.685.872/0001-79
Órgão: MUNICIPIO DE REGISTRO / 39.2025 - DIRETORIA GERAL DE ESPORTES E LAZER
Objeto: D.L Nº 159-25 - Aquisição de bancos de concreto e rede de proteção com serviço de instalação para ARENINHA DO JARDIM PAULISTA NO MUNICÍPIO DE REGISTRO.
Descrição: **BANCO DE CONCRETO; MEDIDA 1,50 x 0,45 M** - BANCO DE CONCRETO; MEDIDA 1,50 x 0,45 M

Data: 18/09/2025 00:00
Modalidade: Dispensa
SRP: NÃO
Identificação: 45685872000179-1-000244/2025
Lote/Item: 1/1
Ata: N/A
Homologação: 18/09/2025 00:00
Fonte: https://www.gov.br/pncp/pt-br
Quantidade: 4
Unidade: UNIDADE
UF: SP

CNPJ	Razão Social do Fornecedor	Valor da Proposta Final
05.998.151/0001-02 *VENCEDOR*	E & N - CONSTRUCAO E MANUTENCAO DE VIAS E RODOVIAS LTDA	R$ 986,35

Preço (Outros Entes Públicos) 1: Mediana das Propostas Finais **R$ 990,00**

Inc. II Art. 5º da IN 65 de 07 de Julho de 2021 (Lei nº 14.133)

CNPJ: 97.320.030/0001-17
Órgão: PM DE SARANDI
Objeto: Aquisição de brinquedos metálicos (playground), mobiliário urbano (concreto), bem como aquisição e instalação de grama sintética, destinados à nova Praça Vila Jardim, no município de Sarandi/RS.
Descrição: **Banco de Concreto – Concreto armado ou pré-moldado, 4 lugares, assento liso sem encosto, base sólida com espessura mínima de 10 cm. Superfície lisa com aplicação de selante contra umidade e manchas. Bordas lisas e bem acabadas. Dimensões: comprimento míni -** Banco de Concreto – Concreto armado ou pré-moldado, 4 lugares, assento liso sem encosto, base sólida com espessura mínima de 10 cm. Superfície lisa com aplicação de selante contra umidade e manchas. Bordas lisas e bem acabadas. Dimensões: comprimento mínimo de 1,70 m, largura 0,50 m, altura 0,45 m.

Data: 04/08/2025 00:00
Modalidade: Pregão Lei 14.133 Eletrônico
SRP: SIM
Identificação: 60100-59-2025-PCE
Lote/Item: 1/1
Ata: N/A
Homologação: 04/08/2025 00:00
Fonte: https://portal.tce.rs.gov.br/aplicprod/f?p=50500:3:::NO:::
Quantidade: 8
Unidade: UN
UF: RS

CNPJ	Razão Social do Fornecedor	Valor da Proposta Final
13.225.775/0001-07 *VENCEDOR*	ODIR JOSE COLLA 38387760030	R$ 990,00

Preço Manual 1 **R$ 908,50**

Inc. IV Art. 5º da IN 65 de 07 de Julho de 2021 (Lei nº 14.133)

Data Proposta: 29/01/2026
Produto: BANCO SERAFINA
Fornecedor: 31.291.504/0001-31 - VALE EUROPEU CONCRETOS LTDA
Comprovante: Anexo 4

Item 18: BANCO COM ENCOSTO PARA ÁREA EXTERNA (MODELO COLONIAL)

Preço Estimado: R$ 1.705,93 (un) **Percentual:** - **Preço Estimado Calculado:** R$ 1.705,93 **Média dos Preços Obtidos:** R$ 1.705,93

Quantidade	Descrição	Observação
40 Unidades	BANCO COM ENCOSTO PARA ÁREA EXTERNA (MODELO COLONIAL), confeccionado com pés em concreto pré-fabricado e assento/encosto em madeira certificada de alta resistência para uso externo ou material equivalente, com comprimento aproximado de 1,25m (±5%), largura aproximada de 58cm (±5%) e altura aproximada de 74cm (±5%). Estrutura adequada para instalação em espaços públicos, resistente a intempéries e ao uso contínuo. O fornecimento deverá contemplar entrega, montagem e instalação no local indicado pela Administração.	

Preço (Compras Governamentais) 1: Mediana das Propostas Finais **R$ 1.895,00**

Inc. I Art. 5º da IN 65 de 07 de Julho de 2021 (Lei nº 14.133)

CNPJ: 24.772.162/0001-06

Órgão: MUNICIPIO DE NOVA MUTUM / 1 - PREFEITURA MUNICIPAL DE NOVA MUTUM - MT

Objeto: RELANÇAMENTO REGISTRO DE PREÇO PARA FUTURA E EVENTUAL AQUISIÇÃO DE BRINQUEDOS E MATERIAIS PEDAGÓGICOS PARA ATENDER AS NECESSIDADES DAS SECRETARIAS MUNICIPAIS

Descrição: **BANCO JARDIM COM ENCOSTO** - BANCO JARDIM COM ENCOSTO

Data: 11/09/2025 09:00

Modalidade: Pregão - Eletrônico

SRP: SIM

Identificação: 24772162000106-1-000217/2025

Lote/Item: 1/2

Ata: N/A

Homologação: 22/09/2025 00:00

Fonte: https://www.gov.br/pncp/pt-br

Quantidade: 10

Unidade: un - unidade

UF: MT

CNPJ	Razão Social do Fornecedor	Valor da Proposta Final
48.816.633/0001-07 *VENCEDOR*	KSF ELETRONICOS LTDA	R$ 1.895,00

Preço (Compras Governamentais) 2: Mediana das Propostas Finais **R$ 1.706,44**

Inc. I Art. 5º da IN 65 de 07 de Julho de 2021 (Lei nº 14.133)

CNPJ: 91.618.439/0001-38

Órgão: MUNICIPIO DE NOVA PRATA / 122 - Município de Nova Prata

Objeto: CONSTRUÇÃO DA CAPELA MORTUÁRIA

Descrição: **BANCO COM ESTRUTURA EM CONCRETO E ASSENTO E ENCOSTO** - BANCO COM ESTRUTURA EM CONCRETO E ASSENTO E ENCOSTO

Data: 30/05/2025 08:55

Modalidade: Concorrência - Eletrônica

SRP: NÃO

Identificação: 91618439000138-1-000478/2025

Lote/Item: 1/232

Ata: N/A

Homologação: 09/07/2025 00:00

Fonte: https://www.gov.br/pncp/pt-br

Quantidade: 3

Unidade: UN

UF: RS

CNPJ	Razão Social do Fornecedor	Valor da Proposta Final
26.364.691/0001-04 *VENCEDOR*	CONSTRUTORA UNIAO LTDA	R$ 1.706,44

Preço (Compras Governamentais) 3: Mediana das Propostas Finais **R$ 1.746,84**

Inc. I Art. 5º da IN 65 de 07 de Julho de 2021 (Lei nº 14.133)

CNPJ: 88.771.001/0001-80

Órgão: MUNICIPIO DE TRAMANDAI / 10 - Secretaria Municipal de Obras e Serviços Públicos

Objeto: Contratação de pessoa jurídica especializada para realização de empreitada global (material e mão de obra) para execução de serviços destinado à construção de quadra de Beach Tênis na Praça Lions, sito a Rua 12 de Abril esquina com a Rua Portugal, Bairro Barra, neste Município.

Descrição: **BANCO - ESTRUTURA DE CONCRETO - BANCO - ESTRUTURA DE CONCRETO, ASSENTO E ENCOSTO DE GRÁPIA C/STAIN, PARAF. DE AÇO GALVANIZADO.** - BANCO - ESTRUTURA DE CONCRETO - BANCO - ESTRUTURA DE CONCRETO, ASSENTO E ENCOSTO DE GRÁPIA C/STAIN, PARAF. DE AÇO GALVANIZADO.

Data: 06/05/2025 14:00

Modalidade: Concorrência - Eletrônica

SRP: NÃO

Identificação: 88771001000180-1-000133/2025

Lote/Item: 1/20

Ata: N/A

Homologação: 17/05/2025 00:00

Fonte: https://www.gov.br/pncp/pt-br

Quantidade: 4

Unidade: UNIDADE

UF: RS

CNPJ	Razão Social do Fornecedor	Valor da Proposta Final
25.096.396/0001-43 *VENCEDOR*	HOFFMEISTER EMPREENDIMENTOS E ENGENHARIA	R$ 1.746,84

Preço Manual 1 **R$ 1.475,45**

Inc. IV Art. 5º da IN 65 de 07 de Julho de 2021 (Lei nº 14.133)

Data Proposta: 29/01/2026
Produto: BANCO COLONIAL
Fornecedor: 31.291.504/0001-31 - VALE EUROPEU CONCRETOS LTDA
Comprovante: Anexo 4

Item 19: BANCO PARA ÁREA EXTERNA COM VASO LATERAL INTEGRADO

Preço Estimado: R$ 2.516,80 (un) **Percentual:** - **Preço Estimado Calculado:** R$ 2.516,80 **Média dos Preços Obtidos:** R$ 2.516,80

Quantidade	Descrição	Observação
30 Unidades	BANCO PARA ÁREA EXTERNA COM VASO LATERAL INTEGRADO, confeccionados em concreto pré-fabricado ou material equivalente de alta resistência, adequados para uso em espaços públicos. Banco com comprimento aproximado de 1,85m (±5%), largura aproximada de 44cm (±5%) e altura aproximada de 44cm (±5%). Vaso com dimensões aproximadas de 44cm x 44cm x 44cm (±5%), próprio para plantio. Estrutura resistente a intempéries e ao uso contínuo. O fornecimento deverá contemplar entrega, montagem e instalação no local indicado pela Administração.	

Preço (Compras Governamentais) 1: Mediana das Propostas Finais **R$ 2.376,00**

Inc. I Art. 5º da IN 65 de 07 de Julho de 2021 (Lei nº 14.133)

CNPJ: 00.509.968/0001-48
Órgão: TRIBUNAL SUPERIOR DO TRABALHO / 080019 - TRIBUNAL REGIONAL DO TRABALHO DA 17A. REGIAO
Objeto: Contratação de empresa para fornecimento de mobiliário corporativo próprio para área externa, conforme modelos e especificações contidas no escopo do Termo de Referência (título 5) e ANEXO TR 1 - Especificações Técnicas, para análise e referência de equivalência do objeto, em conformidade com o Anexo I - Termo de Referência
Descrição: **Banco altura: 55, características adicionais: ondulado, sem encosto, 03 lugares, comprimento: 1,50, espessura: 6, largura: 50, material: concreto armado Conforme Termo de Referência** - Banco altura: 55, características adicionais: ondulado, sem encosto, 03 lugares, comprimento: 1,50, espessura: 6, largura: 50, material: concreto armado Conforme Termo de Referência

Data: 16/01/2026 00:00
Modalidade: Dispensa
SRP: NÃO
Identificação: 00509968000148-1-000175/2026
Lote/Item: 1/2
Ata: N/A
Homologação: 16/01/2026 00:00
Fonte: https://www.gov.br/pncp/pt-br
Quantidade: 5
Unidade: Unidade
UF: ES

CNPJ	Razão Social do Fornecedor	Valor da Proposta Final
38.073.073/0001-86 *VENCEDOR*	MASTER OFFICE DESIGN LTDA	R$ 2.376,00

Preço (Compras Governamentais) 2: Mediana das Propostas Finais **R$ 2.609,89**

Inc. I Art. 5º da IN 65 de 07 de Julho de 2021 (Lei nº 14.133)

CNPJ: 31.796.584/0001-87

Órgão: MUNICIPIO DE AGUIA BRANCA / 31796584000187-001 - Prefeitura Municipal de Águia Branca

Objeto: CONTRATAÇÃO DE EMPRESA PARA EXECUÇÃO DE OBRAS DE CONSTRUÇÃO DO PRÉDIO DA SEDE ADMINISTRATIVA DA PREFEITURA MUNICIPAL DE ÁGUIA BRANCA, NA RUA DR. VALERY KOSVAROSVIK, NO BAIRRO CRISTO REI, PRAÇA TRÊS PODERES – ÁGUIA BRANCA - ES, conforme projetos, planilha orçamentária, cronograma físico-financeiro, memoriais e minuta de contrato.

Descrição: **BANCO DE ALVENARIA DE BLOCO DE CONCRETO COM** - BANCO DE ALVENARIA DE BLOCO DE CONCRETO COM

Data: 03/09/2025 09:00

Modalidade: Concorrência - Presencial

SRP: NÃO

Identificação: 31796584000187-1-000035/2025

Lote/Item: 1/243

Ata: N/A

Homologação: 24/09/2025 00:00

Fonte: https://www.gov.br/pncp/pt-br

Quantidade: 4

Unidade: UNIDADE

UF: ES

CNPJ	Razão Social do Fornecedor	Valor da Proposta Final
27.314.657/0001-80 *VENCEDOR*	CONSTRUTORA ZACHE INDUSTRIA E COMERCIO LIMITADA	R$ 2.609,89

Preço Manual 1 **R$ 2.564,50**

Inc. IV Art. 5º da IN 65 de 07 de Julho de 2021 (Lei nº 14.133)

Data Proposta: 29/01/2026

Produto: BANCO CUBY + VASO CUBY

Fornecedor: 31.291.504/0001-31 - VALE EUROPEU CONCRETOS LTDA

Comprovante: Anexo 4

Item 20: BANCO RETO PARA ÁREA EXTERNA

Preço Estimado: R$ 2.013,36 (un) **Percentual:** - **Preço Estimado Calculado:** R$ 2.013,36 **Média dos Preços Obtidos:** R$ 2.013,36

Quantidade	Descrição	Observação
40 Unidades	BANCO RETO PARA ÁREA EXTERNA, confeccionado em concreto pré-fabricado ou material equivalente de alta resistência, com comprim ento aproximado de 1,85m (±5%), largura aproximada de 44cm (±5%) e altura aproximada de 44cm (±5%). Estrutura resistente a intempéries e adequada para instalação em espaços públicos, própria para uso contínuo. O fornecimento deverá contemplar entrega, montagem e instalação n o local indicado pela Administração.	

Preço (Compras Governamentais) 1: Mediana das Propostas Finais **R$ 2.104,00**

Inc. I Art. 5º da IN 65 de 07 de Julho de 2021 (Lei nº 14.133)

CNPJ: 00.509.968/0001-48

Órgão: TRIBUNAL SUPERIOR DO TRABALHO / 080019 - TRIBUNAL REGIONAL DO TRABALHO DA 17A. REGIAO

Objeto: Contratação de empresa para fornecimento de mobiliário corporativo próprio para área externa, conforme modelos e especificações contidas no escopo do Termo de Referência (título 5) e ANEXO TR 1 - Especificações Técnicas, para análise e referência de equivalência do objeto, em conformidade com o Anexo I - Termo de Referência

Descrição: **Banco altura encosto: 48, comprimento: 120, espessura: 5, material: concreto, profundidade: 45 Conforme Termo de Referência** - Banco altura encosto: 48, comprimento: 120, espessura: 5, material: concreto, profundidade: 45 Conforme Termo de Referência

Data: 16/01/2026 00:00

Modalidade: Dispensa

SRP: NÃO

Identificação: 00509968000148-1-000175/2026

Lote/Item: 1/8

Ata: N/A

Homologação: 16/01/2026 00:00

Fonte: https://www.gov.br/pncp/pt-br

Quantidade: 2

Unidade: Unidade

UF: ES

CNPJ	Razão Social do Fornecedor	Valor da Proposta Final
38.073.073/0001-86 *VENCEDOR*	MASTER OFFICE DESIGN LTDA	R$ 2.104,00

Preço (Compras Governamentais) 2: Mediana das Propostas Finais **R$ 2.056,07**

Inc. I Art. 5º da IN 65 de 07 de Julho de 2021 (Lei nº 14.133)

CNPJ: 94.577.632/0001-66
Órgão: MUNICIPIO DE SINIMBU / 10 - Município de Sinimbu
Objeto: OBRA DE REVITALIZAÇÃO DA PRAÇA DO MONUMENTO AO IMIGRANTE
Descrição: **BANCO EM CONCRETO 2,14X0,80 COM ASSENTO EM MADEIRA** - BANCO EM CONCRETO 2,14X0,80 COM ASSENTO EM MADEIRA

Data: 08/01/2026 08:30
Modalidade: Concorrência - Eletrônica
SRP: NÃO
Identificação: 94577632000166-1-000235/2025
Lote/Item: 1/95
Ata: N/A
Homologação: 12/02/2026 00:00
Fonte: https://www.gov.br/pncp/pt-br
Quantidade: 12
Unidade: UN
UF: RS

CNPJ	Razão Social do Fornecedor	Valor da Proposta Final
37.001.681/0001-12 *VENCEDOR*	LT CONSTRUCOES LTDA	R$ 2.056,07

Preço (Compras Governamentais) 3: Mediana das Propostas Finais **R$ 1.823,36**

Inc. I Art. 5º da IN 65 de 07 de Julho de 2021 (Lei nº 14.133)

CNPJ: 36.403.954/0001-92
Órgão: MUNICIPIO DE IRUPI / 36403954000192-001 - Prefeitura Municipal de Irupi
Objeto: Contratação de Empresa Especializada no Serviço de Engenharia para Obra de Reforma e Revitalização da Praça do Pronto Atendimento Municipal, nos termos da tabela abaixo, conforme condições e exigências estabelecidas neste instrumento.
Descrição: **BANCO DE CONCRETO ARMADO (180 X 50 X 45 CM) COM REVESTIMENTO DO ASSENTO EM RIPA APARELHADA** - BANCO DE CONCRETO ARMADO (180 X 50 X 45 CM) COM REVESTIMENTO DO ASSENTO EM RIPA APARELHADA

Data: 07/07/2025 08:15
Modalidade: Concorrência - Eletrônica
SRP: NÃO
Identificação: 36403954000192-1-000051/2025
Lote/Item: 1/59
Ata: N/A
Homologação: 16/07/2025 00:00
Fonte: https://www.gov.br/pncp/pt-br
Quantidade: 10
Unidade: UNIDADE
UF: ES

CNPJ	Razão Social do Fornecedor	Valor da Proposta Final
20.327.178/0001-59 *VENCEDOR*	FORTALEZA ENGENHARIA E CONSTRUCOES LTDA	R$ 1.823,36

Preço Manual 1 **R$ 2.070,00**

Inc. IV Art. 5º da IN 65 de 07 de Julho de 2021 (Lei nº 14.133)

Data Proposta: 29/01/2026
Produto: BANCO CUBY SIMPLES
Fornecedor: 31.291.504/0001-31 - VALE EUROPEU CONCRETOS LTDA
Comprovante: Anexo 4

Item 21: BANCO CURVO DUPLO PARA ÁREA EXTERNA

Preço Estimado: R$ 2.396,17 (un) **Percentual:** - **Preço Estimado Calculado:** R$ 2.396,17 **Média dos Preços Obtidos:** R$ 2.396,17

Quantidade	Descrição	Observação
40 Unidades	BANCO CURVO DUPLO PARA ÁREA EXTERNA, confeccionado em concreto pré-fabricado ou material equivalente de alta resistência, com comprimento total aproximado de 4,20m (±5%), composto por módulos curvos interligados e floreiras integradas às extremidades ou entre módulos, com altura aproximada de 50cm (±5%). Estrutura resistente a intempéries e adequada para instalação em espaços públicos, própria para uso contínuo. O fornecimento deverá contemplar entrega, montagem e instalação no local indicado pela Administração.	

Preço (Compras Governamentais) 1: Mediana das Propostas Finais — R$ 2.650,00

Inc. I Art. 5º da IN 65 de 07 de Julho de 2021 (Lei nº 14.133)

CNPJ: 04.214.401/0001-03
Órgão: MUNICIPIO DE FORQUETINHA / 135 - Município de Forquetinha
Objeto: PRESTACAO DE SERVICO
Descrição: **BANCO COM BASE DE CONCRETO, ASSENTO E ENCOSTO EM MADEIRA,** - BANCO COM BASE DE CONCRETO, ASSENTO E ENCOSTO EM MADEIRA,

Data: 10/10/2025 08:30
Modalidade: Concorrência - Eletrônica
SRP: NÃO
Identificação: 04214401000103-1-000324/2025
Lote/Item: 1/9
Ata: N/A
Homologação: 13/01/2026 00:00
Fonte: https://www.gov.br/pncp/pt-br
Quantidade: 34
Unidade: UN
UF: RS

CNPJ	Razão Social do Fornecedor	Valor da Proposta Final
06.325.178/0001-99 *VENCEDOR*	RECANTO CONSTRUCOES LTDA	R$ 2.650,00

Preço (Outros Entes Públicos) 1: Mediana das Propostas Finais — R$ 2.250,00

Inc. II Art. 5º da IN 65 de 07 de Julho de 2021 (Lei nº 14.133)

CNPJ: 88.601.943/0001-10
Órgão: PM DE DOM FELICIANO
Objeto: AQUISIÇÃO DE BANCOS CITY, BANCOS MADRID E LIXEIRAS CUBY PARA SEREM INSTALADOS NO LOCAL ONDE FICAM OS MONUMENTOS DA CRUZ DO IMIGRANTE E DA NOSSA SENHORA DE CZESTOCHOWA. MANTIDO PELA SECRETARIA DE GESTÃO PÚBLICA, CONFORME DL 265/2025 E DEMAIS ANEXOS.
Descrição: **BANCO MADRID CURVO EM S - Banco curvo com estrutura e assento em concreto armado, sem encosto. Capacidade até seis pessoas. Incluso tinta cinza para os pés e floreiras e tinta amadeirada (base PU) para o assento.** - BANCO MADRID CURVO EM S - Banco curvo com estrutura e assento em concreto armado, sem encosto. Capacidade até seis pessoas. Incluso tinta cinza para os pés e floreiras e tinta amadeirada (base PU) para o assento.

Data: 06/08/2025 00:00
Modalidade: Processo de Dispensa
SRP: NÃO
Identificação: 46400-266-2025-PRD
Lote/Item: 1/2
Ata: N/A
Homologação: 07/08/2025 00:00
Fonte: https://portal.tce.rs.gov.br/aplicprod/f?p=50500:3:::NO:::
Quantidade: 2
Unidade: UN
UF: RS

CNPJ	Razão Social do Fornecedor	Valor da Proposta Final
89.886.543/0001-61 *VENCEDOR*	CONCREARTE CONSTRUCAO E PAVIMENTACAO EIRELI	R$ 2.250,00

Preço Manual 1 **R$ 2.288,50**

Inc. IV Art. 5º da IN 65 de 07 de Julho de 2021 (Lei nº 14.133)

Data Proposta: 29/01/2026

Produto: BANCO MADRID DUPLO (S)

Fornecedor: 31.291.504/0001-31 - VALE EUROPEU CONCRETOS LTDA

Comprovante: Anexo 4

Item 22: BANCO COM ENCOSTO EM MADEIRA PLÁSTICA PARA ÁREA EXTERNA (110 CM)

Preço Estimado: R$ 581,57 (un) **Percentual:** - **Preço Estimado Calculado:** R$ 581,57 **Média dos Preços Obtidos:** R$ 581,57

Quantidade	Descrição	Observação
30 Unidades	BANCO COM ENCOSTO EM MADEIRA PLÁSTICA PARA ÁREA EXTERNA (110 CM), confeccionado com assento e encosto em madeir a plástica maciça ou material equivalente de alta resistência, em tonalidade amadeirada, com comprimento aproximado de 1,10m (±5%), largur a aproximada de 56cm (±5%) e altura aproximada de 78cm (±5%). Estrutura de sustentação em polipropileno (PP) injetado ou material equival ente, adequada para uso em espaços públicos. Produto resistente a intempéries, umidade, ataque de insetos, não suscetível a apodrecimento e qu e não necessite pintura. Montagem por meio de parafusos, porcas e arruelas resistentes à corrosão. O fornecimento deverá contemplar entrega, montagem e instalação no local indicado pela Administração.	

Preço (Compras Governamentais) 1: Mediana das Propostas Finais **R$ 575,00**

Inc. I Art. 5º da IN 65 de 07 de Julho de 2021 (Lei nº 14.133)

CNPJ: 82.939.232/0001-74

Órgão: MUNICIPIO DE CAMPOS NOVOS / 89620-000 - Comissão de Pregão Eletrônico - Município

Objeto: [Portal de Compras Públicas] - REGISTRO DE PREÇOS PARA AQUISIÇÃO DE ITENS PARA ESTRUTURAÇÃO DE ESPAÇOS PARA LAZER E RECREAÇÃO, INCLUINDO BANCOS, PLAYGROUND, CAMA ELÁSTICA, TOBOGÃ, TENDA TIPO GAZEBO, MÁQUINA DE ALGODÃO-DOCE, CREPEIRA, PIPOQUEIRA E CORRELATOS, ATENDENDO A DEMANDA DE SECRETARIAS, FUNDOS DO MUNICÍPIO DE CAMPOS NOVOS–SC

Descrição: **Banco de jardim colorido produzido em madeira plástica maciça em polietileno 100% reciclado e reciclável, possui quatro tábuas maciças, duas no assento e duas no encosto nas cores: verde, vermelho, azul, preto, marrom e amarelo, medidas das tabuas: 1490x1** - Banco de jardim colorido produzido em madeira plástica maciça em polietileno 100% reciclado e reciclável, possui quatro tábuas maciças, duas no assento e duas no encosto nas cores: verde, vermelho, azul, preto, marrom e amarelo, medidas das tabuas: 1490x140x22mm, as pontas superiores de cada tabua são boleados, as tábuas deverão ter a cor uniforme em toda a sua estrutura. A sustentação do banco é feita por três pés injetados em polipropileno, em formato de h, sendo que as duas bases de apoio de cada pé são unidas por uma travessa horizontal e duas em diagonal, formando um V no meio. As bases de apoio dos pés que ficam em contato com o chão possuem 75mm de largura para poder fixar através de parafusos o banco ao chão, duas mãos francesas com 300mm de comprimento e 5mm de espessura em forma de T, que vão em diagonal do pé até a tabua do assento. A espessura da parede central e interna do pé deve ser de no mínimo 6mm. Peso mínimo do pé é de 1,560kg, Medidas totais do pé: 730x515x53mm. Medidas totais do banco: co

Data: 15/01/2026 13:45

Modalidade: Pregão - Eletrônico

SRP: NÃO

Identificação: 82939232000174-1-000448/2025

Lote/Item: 1/1

Ata: N/A

Homologação: 22/01/2026 00:00

Fonte: https://www.gov.br/pncp/pt-br

Quantidade: 42

Unidade: Unidade

UF: SC

CNPJ	Razão Social do Fornecedor	Valor da Proposta Final
05.168.674/0001-13 *VENCEDOR*	DISBRAPLAC LTDA	R$ 575,00

Preço (Compras Governamentais) 2: Mediana das Propostas Finais **R$ 611,26**

Inc. I Art. 5º da IN 65 de 07 de Julho de 2021 (Lei nº 14.133)

CNPJ: 11.049.855/0001-23

Órgão: MUNICIPIO DE VITORIA DE SANTO ANTAO / 1 - PREFEITURA DE VITORIA DE SANTO ANTAO

Objeto: CONTRATAÇÃO DE OBRAS A SER EXECUTADA POR EMPRESA NA ÁREA DE ENGENHARIA PARA A CONSTRUÇÃO DE UMA PRAÇA LOCALIZADA NA AVENIDA JORGE LUIZ, NO BAIRRO DO CAIC, NO MUNICÍPIO DE VITÓRIA DE SANTO ANTÃO - PE.

Descrição: **FORNECIMENTO E ASSENTAMENTO DE BANCO ECOLÓGICO COM ENCOSTO PARA JARDIM PARA 3 LUGARES (1,50M DE COMPRIMENTO). COMPOSTO POR RÉGUAS EM MADEIRA PLÁSTICA ENCAPSULADAS, PERFIS TEXTURIZADOS EM COR DE MADEIRA E LISOS. COM 3 PÉS EM PLÁSTICO INJETADO RECICLADO.** - FORNECIMENTO E ASSENTAMENTO DE BANCO ECOLÓGICO COM ENCOSTO PARA JARDIM PARA 3 LUGARES (1,50M DE COMPRIMENTO). COMPOSTO POR RÉGUAS EM MADEIRA PLÁSTICA ENCAPSULADAS, PERFIS TEXTURIZADOS EM COR DE MADEIRA E LISOS. COM 3 PÉS EM PLÁSTICO INJETADO RECICLADO.

Data: 06/11/2025 09:00

Modalidade: Concorrência - Eletrônica

SRP: NÃO

Identificação: 11049855000123-1-000133/2025

Lote/Item: 1/37

Ata: N/A

Homologação: 17/12/2025 00:00

Fonte: https://www.gov.br/pncp/pt-br

Quantidade: 12

Unidade: UN

UF: PE

CNPJ	Razão Social do Fornecedor	Valor da Proposta Final
17.331.335/0001-95 *VENCEDOR*	C & M CONSTRUTORA E PRESTADORA DE SERVICOS LTDA	R$ 611,26

Preço (Outros Entes Públicos) 1: Mediana das Propostas Finais **R$ 550,00**

Inc. II Art. 5º da IN 65 de 07 de Julho de 2021 (Lei nº 14.133)

CNPJ: 18.348.748/0001-45

Órgão: Prefeitura Municipal de Itinga

Objeto: REGISTRO DE PRECOS PARA FUTURA E EVENTUAL AQUISICAO DE BANCOS E LIXEIRAS PARA ATENDER AS DEMANDAS DO MUNICIPIO DE ITINGAMG

Descrição: **Banco ecologico em madeira plastica, fabricado atraves de polimeros reciclados - Colorido: A estrutura do banco e composta por tres pes em formato de H com largura de 100 mm e espessura de 6mm, fabricados em polipropileno injetado, na cor preta. Quatro un** - Banco ecologico em madeira plastica, fabricado atraves de polimeros reciclados - Colorido: A estrutura do banco e composta por tres pes em formato de H com largura de 100 mm e espessura de 6mm, fabricados em polipropileno injetado, na cor preta. Quatro unidade de tabuas em madeira plastica com dimensao de 150x40x1600mm, na cor ipe, fixadas aos pes a partir de tres travas, trinta parafusos com porcas e arruelas. Entregue em um kit contendo: 4 tabuas, 3 pes, 3 travas, 30 parafusos, 30 porcas e 30 arruelas. Largura: 1500mm; altura do assento: 440mm; altura do encosto: 340mm; altura total: 780mm; Base do assento: 420mm; Peso: 27kg Colorido.

Data: 22/05/2025 09:00

Modalidade: Pregão

SRP: SIM

Identificação: 62495-Prefeitura Municipal de Itinga-452025-162025

Lote/Item: 1/1

Ata: Link Ata

Homologação: 22/05/2025 14:37

Fonte: app2.licitardigital.com.br/pesquisa

Quantidade: 113

Unidade: unidade

UF: MG

CNPJ	Razão Social do Fornecedor	Valor da Proposta Final
42.215.097/0001-08 *VENCEDOR*	CV MOBILIARIOS URBANOS LTDA	R$ 550,00

Preço Manual 1 **R$ 590,00**

Inc. IV Art. 5º da IN 65 de 07 de Julho de 2021 (Lei nº 14.133)

Data Proposta: 27/02/2026

Produto: Banco com Encosto 110cm

Fornecedor: 11.549.124/0001-47 - LANCI INDUSTRIA E COMERCIO DE MOVEIS PLASTICOS LTDA

Justificativa: Banco de jardim produzido em madeira plástica, possui quatro tabuas maciças, duas no assento e duas no encosto nas cores MARROM, medidas mínimas das tabuas: 1100x140x22mm, os quatro cantos superiores de cada tabua são arredondados, as tabuas deveram ter a sua cor uniforme em toda a sua estrutura. A sustentação do banco é feito por três pés injetados em polipropileno, em formato de h, sendo que as duas bases de apoio de cada pé são unidas por uma travessa horizontal e duas em diagonal, formando um V no meio para dar maior resistência aos pés, as bases de apoio dos pés que ficam em contato com o chão possuem 75 mm de largura para poder fixar através de parafusos o banco ao chão, três mão francesas com no mínimo 300mm de comprimento e 5 a 6 mm de espessura em forma de T, que vão em diagonal do pé até a tabua do assento dando maior equilíbrio e resistência a estrutura. A espessura da parede central e interna do pé deve ser de no mínimo 6mm para dar resistência e o peso mínimo do pé é de 1,500kg, cor dos pés: PRETO. Medidas mínimas do pé: 730x515x53mm. Medidas mínimas do banco: comprimento mínimo: 1100mm, altura do assento: 380mm, altura total: 730mm; largura mínima da base do assento: 290mm; largura mínima da base do encosto: 340mm. Apresentar na proposta de preços o Certificado de Conformidade do Sistema de Gestão de Qualidade. Apresentar em nome do licitante o relatório de ensaio de resistência a flexão da Madeira Plástica segundo a norma ASTM D790-2015 com tensão mínima aplicada de 36Mpa e o relatório de ensaio da toxidade da madeira plástica determinando o teor de migração dos metais, que atenda a ABNT NBR NM 300-3 emitido por laboratório acreditado pelo INMETRO e o relatório de ensaio de flamabilidade emitido por laboratório acreditado pelo INMETRO Deverá ser montado com 30 unidades de parafusos pretos , arruelas e porcas, sendo que 27 são de 1/4x1.3/4 e 03 são de 1/4x1. O banco possui peso mínimo de 25kg e suporta no mínimo 400kg de peso.

Comprovante: Anexo 6

Item 23: BANCO COM ENCOSTO EM MADEIRA PLÁSTICA PARA ÁREA EXTERNA (150 CM)

Preço Estimado: R$ 805,77 (un) **Percentual:** - **Preço Estimado Calculado:** R$ 805,77 **Média dos Preços Obtidos:** R$ 805,77

Quantidade	Descrição	Observação
35 Unidades	BANCO COM ENCOSTO EM MADEIRA PLÁSTICA PARA ÁREA EXTERNA (150 CM), confeccionado com assento e encosto em madeir a plástica maciça ou material equivalente de alta resistência, em tonalidade amadeirada,com comprimento aproximado de 1,50m (±5%), largura aproximada de 56cm (±5%) e altura aproximada de 78cm (±5%). Estrutura de sustentação em polipropileno (PP) injetado ou material equivalen te, adequada para uso em espaços públicos. Produto resistente a intempéries, umidade, ataque de insetos, não suscetível a apodrecimento e que não necessite pintura. Montagem por meio de parafusos, porcas e arruelas resistentes à corrosão. O fornecimento deverá contemplar entrega, m ontagem e instalação no local indicado pela Administração.	

Preço (Compras Governamentais) 1: Mediana das Propostas Finais **R$ 678,00**

Inc. I Art. 5º da IN 65 de 07 de Julho de 2021 (Lei nº 14.133)

CNPJ: 27.150.556/0001-10

Órgão: MUNICIPIO DE DOMINGOS MARTINS / 27150556000110-001 - PREFEITURA MUNICIPAL DE DOMINGOS MARTINS

Objeto: Aquisição de bancos para parquinhos.

Descrição: **Banco com encosto em madeira plástica 3 lugares, com 150cm de comprimento, 78 cm altura total, 40 cm -** Banco com encosto em madeira plástica 3 lugares, com 150cm de comprimento, 78 cm altura total, 40 cm

Data: 29/10/2025 11:13

Modalidade: Dispensa

SRP: NÃO

Identificação: 27150556000110-1-000209/2025

Lote/Item: 1/1

Ata: N/A

Homologação: 29/10/2025 00:00

Fonte: https://www.gov.br/pncp/pt-br

Quantidade: 16

Unidade: UNIDADE

UF: ES

CNPJ	Razão Social do Fornecedor	Valor da Proposta Final
04.293.741/0001-69 *VENCEDOR*	PREMACAM - PRE-MOLDADOS E MATERIAL DE CONSTRUCAO CAMPINHO LTDA	R$ 678,00

Preço (Compras Governamentais) 2: Mediana das Propostas Finais **R$ 808,00**

Inc. I Art. 5º da IN 65 de 07 de Julho de 2021 (Lei nº 14.133)

CNPJ: 10.637.926/0001-46

Órgão: INSTITUTO FEDERAL DE EDUCACAO, CIENCIA E TECNOLOGIA DO RIO GRANDE DO SUL / 158141 - INST.FED.DE EDUC.,CIENC.E TEC.DO R GRANDE SUL

Objeto: Aquisição de mobiliário e outros itens para a biblioteca e espaços de convivência do Campus Restinga

Descrição: **Banco material: madeira plastica, comprimento: 1,50, altura: 0,70, acabamento: madeira plástica encapsulada., cor: marrom, características adicionais: estrutura da base em plástico reforçado. tratament, profundidade: 55 Banco para jardim de três lugares c** - Banco material: madeira plastica, comprimento: 1,50, altura: 0,70, acabamento: madeira plástica encapsulada., cor: marrom, características adicionais: estrutura da base em plástico reforçado. tratament, profundidade: 55 Banco para jardim de três lugares confeccionado em madeira plástica, material reciclado de alta durabilidade e resistente às intempéries, com estrutura robusta, acabamento liso e bordas arredondadas para maior segurança, resistente a raios UV e à umi

Data: 09/10/2025 08:00

Modalidade: Dispensa

SRP: NÃO

Identificação: 10637926000146-1-000217/2025

Lote/Item: 1/11

Ata: N/A

Homologação: 10/10/2025 00:00

Fonte: https://www.gov.br/pncp/pt-br

Quantidade: 10

Unidade: Unidade

UF: RS

CNPJ	Razão Social do Fornecedor	Valor da Proposta Final
21.348.777/0001-11 *VENCEDOR*	LICITARCOM LTDA	R$ 808,00

Preço Manual 1 **R$ 790,00**

Inc. IV Art. 5º da IN 65 de 07 de Julho de 2021 (Lei nº 14.133)

Data Proposta: 27/02/2026

Produto: Banco com Encosto 150cm

Fornecedor: 11.549.124/0001-47 - LANCI INDUSTRIA E COMERCIO DE MOVEIS PLASTICOS LTDA

Justificativa: Banco de jardim produzido em madeira plástica, possui quatro tabuas maciças, duas no assento e duas no encosto nas cores MARROM, medidas mínimas das tabuas: 1490x140x22mm, os quatro cantos superiores de cada tabua são arredondados, as tabuas deveram ter a sua cor uniforme em toda a sua estrutura. A sustentação do banco é feito por três pés injetados em polipropileno, em formato de h, sendo que as duas bases de apoio de cada pé são unidas por uma travessa horizontal e duas em diagonal, formando um V no meio para dar maior resistência aos pés, as bases de apoio dos pés que ficam em contato com o chão possuem 75 mm de largura para poder fixar através de parafusos o banco ao chão, três mão francesas com no mínimo 300mm de comprimento e 5 a 6 mm de espessura em forma de T, que vão em diagonal do pé até a tabua do assento dando maior equilíbrio e resistência a estrutura. A espessura da parede central e interna do pé deve ser de no mínimo 6mm para dar resistência e o peso mínimo do pé é de 1,500kg, cor dos pés: PRETO. Medidas mínimas do pé: 730x515x53mm. Apresentar na proposta de preços o Certificado de Conformidade do Sistema de Gestão de Qualidade. Apresentar em nome do licitante o relatório de ensaio de resistência a flexão da Madeira Plástica segundo a norma ASTM D790-2015 com tensão mínima aplicada de 36Mpa e o relatório de ensaio da toxidade da madeira plástica determinando o teor de migração dos metais, que atenda a ABNT NBR NM 300-3 emitido por laboratório acreditado pelo INMETRO e o relatório de ensaio de flamabilidade emitido por laboratório acreditado pelo INMETRO Medidas mínimas do banco: comprimento mínimo: 1490mm, altura do assento: 380mm, altura total: 730mm; largura mínima da base do assento: 290mm; largura mínima da base do encosto: 340mm. Deverá ser montado com 30 unidades de parafusos pretos , arruelas e porcas, sendo que 27 são de 1/4x1.3/4 e 03 são de 1/4x1. O banco possui peso mínimo de 25kg e suporta no mínimo 400kg de peso. Acompanha Manual de Montagem

Comprovante: Anexo 6

Preço Manual 2 **R$ 947,07**

Inc. IV Art. 5º da IN 65 de 07 de Julho de 2021 (Lei nº 14.133)

Data Proposta: 27/02/2026

Produto: BANCO EM MADEIRA PLÁSTICA 1,50M

Fornecedor: 17.214.638/0001-28 - MADEIRA PLASTICA AMBIENTAL S.A.

Justificativa: Banco ecológico em madeira plástica, fabricado com 94% de plásticos reciclados. O produto não contém fibras vegetais, material orgânico, PVC ou alumínio, zero migração de metais, sendo composto por polímeros reciclados somente de polietileno e polipropileno. A estrutura do banco é composta por três pés em formato de “h” com largura de 55mm e espessura de 4mm, na cor preta. Três unidades de tábuas em madeira plástica com dimensão de 150x40x1500mm, na cor Ipê, fixadas aos pés a partir de três travas, trinta e oito parafusos com porcas e arruelas. Entregue em kit contendo: 4 tábuas, 3 pés, 3 travas, 30 parafusos, 30 porcas e 30 arruelas e 8 tampas plásticas aplicadas, 16 parafusos na aplicação. Acompanha manual de montagem e chave plástica para aperto. Produto de primeira qualidade, não absorve água, com acabamento industrial, sem deformidades, sem rebarbas e sem rechupes. Observação: Descrição básica do produto que, segundo especificações, pode atender critérios de similaridade ou equivalência. Produto com certificações Selo Verde ICMBio e garantia de 3 anos para perda de tonalidade. Empresa fabricante com ISO9001, processo de logística reversa e relatório de sustentabilidade de ano anterior.

Comprovante: Anexo 7

Item 24: BANCO COM CACHEPÔ INTEGRADO EM MADEIRA PLÁSTICA PARA ÁREA EXTERNA

Preço Estimado: R$ 1.859,00 (un) **Percentual:** - **Preço Estimado Calculado:** R$ 1.859,00 **Média dos Preços Obtidos:** R$ 1.859,00

Quantidade	Descrição	Observação
40 Unidades	BANCO COM CACHEPÔ INTEGRADO EM MADEIRA PLÁSTICA PARA ÁREA EXTERNA, confeccionado em madeira plástica maciça ou material equivalente de alta resistência, em tonalidade amadeirada, com comprimento aproximado de 2,50m (±5%), largura aproximada de 50cm (±5%) e altura aproximada de 50cm (±5%). Composto por assento central e dois módulos laterais tipo cachepô integrados à estrutura, próprios para plantio. Produto resistente a intempéries, umidade, ataque de insetos, não suscetível a apodrecimento e que não necessite pintura, adequado para uso em espaços públicos. Montagem por meio de parafusos e elementos de fixação resistentes à corrosão. O fornecimento deverá contemplar entrega, montagem e instalação no local indicado pela Administração.	

Preço (Compras Governamentais) 1: Mediana das Propostas Finais **R$ 1.787,00**

Inc. I Art. 5º da IN 65 de 07 de Julho de 2021 (Lei nº 14.133)

CNPJ: 46.395.000/0001-39

Órgão: GOVERNO DO ESTADO DE SÃO PAULO
ESP-SECRETARIA DE CIENCIA TECNOL E INOVAÇÃO
ESP-PREFEITURA DO CAMPOS USP DE BAURU - USP

Objeto: Aquisição de mobiliário para o Setor de Eventos e o Ginásio de Esportes da Prefeitura do Campus de Bauru.

Descrição: **Banco** - BANCO, MATERIAL: MADEIRA PLASTICA , COMPRIMENTO: 1,50 M CM, LARGURA: 8,7 CM CM, ALTURA: 0,70 M, ACABAMENTO: MADEIRA PLÁSTICA ENCAPSULADA. , COR: MARROM , CARACTERÍSTICAS ADICIONAIS: ESTRUTURA DA BASE EM PLÁSTICO REFORÇADO. TRATAMENT

CatMat: **603286** - Banco - Material: Madeira Plastica | Comprimento: 1,50 M CM | Largura: 8,7 Cm CM | Altura: 0,70 M | Acabamento: Madeira Plástica Encapsulada. | Cor: Marrom | Características Adicionais: Estrutura Da Base Em Plástico Reforçado. Tratament

Data: 30/06/2025 08:00

Modalidade: Pregão Eletrônico

SRP: NÃO

Identificação: NºPregão:901212025 / UASG:102113

Lote/Item: /3

Ata: Link Ata

Homologação: 21/07/2025 18:37

Fonte: www.gov.br/compras/pt-br

Quantidade: 5

Unidade: Unidade

UF: SP

CNPJ	Razão Social do Fornecedor	Valor da Proposta Final
34.747.664/0001-30 *VENCEDOR*	CARELI COMERCIO DE MOVEIS EIRELI	R$ 573,99
57.683.542/0001-23	ADEMAR PEDRO DE GODOI	R$ 3.000,00

Preço (Compras Governamentais) 2: Mediana das Propostas Finais **R$ 1.800,00**

Inc. I Art. 5º da IN 65 de 07 de Julho de 2021 (Lei nº 14.133)

CNPJ: 14.007.211/0001-60

Órgão: FUNDO MUNICIPAL DE SAUDE DE JARAGUA DO SUL / CIN344 - FUNDO MUNICIPAL DE SAÚDE DE JARAGUÁ DO SUL

Objeto: Constitui objeto da presente licitação, à contratação de empresa jurídica especializada na fabricação de móveis planejados em mdf, incluindo materiais, entrega e instalação, e aquisição de mobiliário em geral, visando atender diversas demandas para compor as unidades: Ubs Mathilde Sebold Blunk– (Estrada Nova), Ubs Amábile Pedrotti – (Rio Molha), Ubs Ana Pretti Pedri (Santa. Luzia), Centro De Especialidades Odontológicas (Ceo) E Secretaria Municipal De Saúde (Sala De Projetos), de acordo com o Anexo I – Termo de Referência e demais anexos do Edital.

Descrição: **BANCO PARA JARDIM EM MADEIRA PLÁSTICA MACIÇA** - BANCO PARA JARDIM EM MADEIRA PLÁSTICA MACIÇA

Data: 15/04/2025 08:00

Modalidade: Pregão - Eletrônico

SRP: NÃO

Identificação: 14007211000160-1-000173/2025

Lote/Item: 1/53

Ata: N/A

Homologação: 06/05/2025 00:00

Fonte: https://www.gov.br/pncp/pt-br

Quantidade: 4

Unidade: PEÇA

UF: SC

CNPJ	Razão Social do Fornecedor	Valor da Proposta Final
35.901.437/0001-80 *VENCEDOR*	MONARCA COMERCIAL LTDA	R$ 1.800,00

Preço Manual 1 **R$ 1.990,00**

Inc. IV Art. 5º da IN 65 de 07 de Julho de 2021 (Lei nº 14.133)

Data Proposta: 27/02/2026

Produto: Banco Reto com Cachepos

Fornecedor: 11.549.124/0001-47 - LANCI INDUSTRIA E COMERCIO DE MOVEIS PLASTICOS LTDA

Justificativa: Banco reto, sem encosto e com dois cachepos integrados nas extremidades. Este banco é produzido em madeira plástica maciça com perfis de 20x100mm na cor marrom, todos estes perfis são boleados longitunalmente para retirar os “cantos vivos” das tabuas e proporcionar melhor acabamento e conforto ao usuário. O assento possui medidas aproximadas de 150x50cm, com altura de 40cm. Cada cachepo é um cubo que mede 50x50x50cm, além de servirem para a instalação de folhagens, os cachepos também servem para a sustentação do banco. Apresentar na proposta de preços o Certificado de Conformidade do Sistema de Gestão de Qualidade. Apresentar em nome do licitante o relatório de ensaio de resistência a flexão da Madeira Plástica segundo a norma ASTM D790-2015 com tensão mínima aplicada de 36Mpa e o relatório de ensaio da toxidade da madeira plástica determinando o teor de migração dos metais, que atenda a ABNT NBR NM 300-3 emitido por laboratório acreditado pelo INMETRO e o relatório de ensaio de flamabilidade emitido por laboratório acreditado pelo INMETRO. As medidas totais do móvel é 250cm de comprimento, 50cm de altura e 50 cm de largura. As uniões das tabuas são com parafusos phillips e a madeira é escareada e fechada com tapa-furos para evitar a exposição do parafuso e melhorar o acabamento.

Comprovante: Anexo 6

Item 25: BANCO CURVO EM MADEIRA PLÁSTICA PARA ÁREA EXTERNA

Preço Estimado: R$ 1.150,00 (un) **Percentual:** - **Preço Estimado Calculado:** R$ 1.150,00 **Média dos Preços Obtidos:** R$ 1.150,00

Quantidade	Descrição	Observação
40 Unidades	BANCO CURVO EM MADEIRA PLÁSTICA PARA ÁREA EXTERNA, confeccionado em madeira plástica maciça ou material equivalente de alta resistência, em tonalidade amadeirada, com comprimento aproximado de 2,10m (±5%), largura aproximada de 40cm (±5%) e altura aproximada de 45cm (±5%). Estrutura composta por base com apoios integrados e assento em perfis de madeira plástica, resistente a intempéries, umidade, ataque de insetos, não suscetível a apodrecimento e que não necessite pintura, adequado para uso em espaços públicos. Montagem por meio de parafusos e elementos de fixação resistentes à corrosão. O fornecimento deverá contemplar entrega, montagem e instalação no local indicado pela Administração.	

Preço (Compras Governamentais) 1: Mediana das Propostas Finais **R$ 1.150,00**

Inc. I Art. 5º da IN 65 de 07 de Julho de 2021 (Lei nº 14.133)

CNPJ: 00.145.789/0001-79
Órgão: MUNICIPIO DE CAMPINACU / 17 - FME FUNDO MUNICIPAL DE EDUCACAO
Objeto: AQUISIÇÃO DE BANCOS, PARA A ÁREA DO JARDIM DESTA UNIDADE ESCOLAR MUNICIPAL. | COMPRAS AGRUPADAS DOS PEDIDOS: 19616
Descrição: **BANCO URBAN COLORIDO | 1,5M BANCO ECOLÓGICO EM MADEIRA PLÁSTICA, FABRICADO COM 94% DE PLÁSTICOS RECICLADOS. O PRODUTO NÃO CONTÉM FIBRAS VEGETAIS, MATERIAL ORGÂNICO, PVC OU ALUMÍNIO, ZERO MIGRAÇÃO DE METAIS, SENDO COMPOSTO POR POLÍMEROS RECICLADOS SOMENTE** - BANCO URBAN COLORIDO | 1,5M BANCO ECOLÓGICO EM MADEIRA PLÁSTICA, FABRICADO COM 94% DE PLÁSTICOS RECICLADOS. O PRODUTO NÃO CONTÉM FIBRAS VEGETAIS, MATERIAL ORGÂNICO, PVC OU ALUMÍNIO, ZERO MIGRAÇÃO DE METAIS, SENDO COMPOSTO POR POLÍMEROS RECICLADOS SOMENTE DE POLIETILENO E POLIPROPILENO. A ESTRUTURA DO BANCO É COMPOSTA POR TRÊS PÉS EM FORMATO DE “H” COM LARGURA DE 100MM E ESPESSURA DE 6MM, FABRICADOS EM POLIPROPILENO INJETADO, NA COR PRETA. QUATRO UNIDADES DE TÁBUAS EM MADEIRA PLÁSTICA COM DIMENSÃO DE 150X40X1500MM, COLORIDAS, FIXADAS AOS PÉS A PARTIR DE TRÊS TRAVAS, TRINTA PARAFUSOS COM PORCAS E ARRUELAS. ENTREGUE UM KIT CONTENDO: 4 TÁBUAS, 3 PÉS, 3 TRAVAS, 30 PARAFUSOS, 30 PORCAS E 30 ARRUELAS E 8 TAMPAS PLÁSTICAS APLICADAS, 16 PARAFUSOS NA APLICAÇÃO. ACOMPANHA MANUAL DE MONTAGEM E CHAVE PLÁSTICA PARA APERTO. PRODUTO DE PRIMEIRA QUALIDADE, NÃO ABSORVE ÁGUA, COM ACABAMENTO INDUSTRIAL, SEM DEFORMIDADES, SEM REBARBAS E SEM RECHUPES. OBSERVAÇÃO: DESCRIÇÃO BÁSICA DO PRODUTO QUE, SEGUNDO ESPECIFICAÇÕES, PODE ATENDE

Data: 04/07/2025 10:23
Modalidade: Dispensa
SRP: NÃO
Identificação: 00145789000179-1-000317/2025
Lote/Item: 1/2
Ata: N/A
Homologação: 04/07/2025 00:00
Fonte: https://www.gov.br/pncp/pt-br
Quantidade: 5
Unidade: UNIDADE
UF: GO

CNPJ	Razão Social do Fornecedor	Valor da Proposta Final
36.213.704/0001-90 *VENCEDOR*	JM GESTAO E CONSULTORIA EMPRESARIAL EIRELI	R$ 1.150,00

Preço (Compras Governamentais) 2: Mediana das Propostas Finais **R$ 980,00**
Inc. I Art. 5º da IN 65 de 07 de Julho de 2021 (Lei nº 14.133)

CNPJ: 92.454.800/0001-09
Órgão: MUNICIPIO DE PROGRESSO / 152 - Município de Progresso
Objeto: EQUIPAMENTOS E MATERIAL PERMANENTE
Descrição: **BANCO EM MADEIRA PLÁSTICA - 1,5m** - BANCO EM MADEIRA PLÁSTICA - 1,5m

Data: 25/04/2025 15:19
Modalidade: Dispensa
SRP: NÃO
Identificação: 92454800000109-1-000553/2025
Lote/Item: 1/1
Ata: N/A
Homologação: 25/04/2025 00:00
Fonte: https://www.gov.br/pncp/pt-br
Quantidade: 2
Unidade: UN
UF: RS

CNPJ	Razão Social do Fornecedor	Valor da Proposta Final
26.688.494/0001-32 *VENCEDOR*	J A BALD & CIA LTDA	R$ 980,00

Preço (Outros Entes Públicos) 1: Mediana das Propostas Finais **R$ 1.180,00**
Inc. II Art. 5º da IN 65 de 07 de Julho de 2021 (Lei nº 14.133)

CNPJ: 95.993.085/0001-62

Órgão: MUNICIPIO DE PASSOS MAIA

Objeto: REGISTRO DE PREÇOS PARA CONTRATAÇÃO DE EMPRESA ESPECIALIZADA PARA O FORNECIMENTO E INSTALAÇÃO DE BRINQUEDOS, PLAYGROUD E GRAMA SINTETICA PARA SER INSTALADO NA PRAÇA MUNICIPAL 12 DE DEZEMBRO NO MUNICÍPIO DE PASSOS MAIA/SC

Descrição: **BANCO de madeira plástica, maciço, pigmentados em maça, com 3 pés e no mínimo 7 tábuas. Fabricado de acordo com a ABNT16.071/2012 -** BANCO de madeira plástica, maciço, pigmentados em maça, com 3 pés e no mínimo 7 tábuas. Fabricado de acordo com a ABNT16.071/2012

Data: 21/10/2025 09:30

Modalidade: PREGÃO ELETRÔNICO

SRP: SIM

Identificação: 36-2025-PASSOS MAIA-SC-MUNICIPIO DE PASSOS MAIA-PREGÃO ELETRÔNICO

Lote/Item: 3/

Ata: Link Ata

Homologação: 23/10/2025 14:10

Fonte: https://bllcompras.com/Process/ProcessSearchPublic?param1=1

Quantidade: 4

Unidade: UN

UF: SC

CNPJ	Razão Social do Fornecedor	Valor da Proposta Final
46.728.867/0001-69	RIKA COMERCIAL DE PRODUTOS GOVERNAMENTAIS LTDA	R$ 1.175,00
48.466.120/0001-05 *VENCEDOR*	MACHOVSKI & TYSKI LTDA	R$ 1.180,00
16.868.674/0001-42	DIPAR FERRAGENS LTDA	R$ 100.000,00

Preço Manual 1 **R$ 1.290,00**

Inc. IV Art. 5º da IN 65 de 07 de Julho de 2021 (Lei nº 14.133)

Data Proposta: 27/02/2026

Produto: Banco Curvo

Fornecedor: 11.549.124/0001-47 - LANCI INDUSTRIA E COMERCIO DE MOVEIS PLASTICOS LTDA

Justificativa: Banco em madeira plástica sem encosto curvo ecologicamente correto (100% ecológico), fabricado com tabuas de madeira plástica maciças de 100x20mm na cor marrom, com 20 tabuas no assento e duas nas laterais para dar reforço. Possui nove pés produzidos em perfil de madeira plástica maciça 65x65mm, Apresentar na proposta de preços o Certificado de Conformidade do Sistema de Gestão de Qualidade. Apresentar em nome do licitante o relatório de ensaio de resistência a flexão da Madeira Plástica segundo a norma ASTM D790-2015 com tensão mínima aplicada de 36Mpa e o relatório de ensaio da toxidade da madeira plástica determinando o teor de migração dos metais, que atenda a ABNT NBR NM 300-3 emitido por laboratório acreditado pelo INMETRO e o relatório de ensaio de flamabilidade emitido por laboratório acreditado pelo INMETRO.,.. Medidas totais do banco: 45cm de altura, 40cm de largura e 210cm de comprimento.

Comprovante: Anexo 6

Item 26: MESA DE PIQUENIQUE EM MADEIRA PLÁSTICA PARA ÁREA EXTERNA

Preço Estimado: R$ 2.735,67 (un) **Percentual:** - **Preço Estimado Calculado:** R$ 2.735,67 **Média dos Preços Obtidos:** R$ 2.735,67

Quantidade	Descrição	Observação
10 Unidades	MESA DE PIQUENIQUE EM MADEIRA PLÁSTICA PARA ÁREA EXTERNA, confeccionada em madeira plástica maciça ou material equivalente de alta resistência, em tonalidade amadeirada, com comprimento aproximado de 1,50m (±5%). Conjunto composto por tampo e dois bancos laterais integrados à estrutura, com dimensões proporcionais e adequadas para uso coletivo em espaços públicos. Estrutura reforçada, resistente a intempéries, umidade, ataque de insetos, não suscetível a apodrecimento e que não necessite pintura ou manutenção frequente. Montagem por meio de parafusos e ferragens resistentes à corrosão. Produto adequado para instalação em praças, parques e áreas de lazer. O fornecimento deverá contemplar entrega, montagem e instalação no local indicado pela Administração.	

Preço (Compras Governamentais) 1: Mediana das Propostas Finais **R$ 2.229,00**

Inc. I Art. 5º da IN 65 de 07 de Julho de 2021 (Lei nº 14.133)

CNPJ: 14.051.123/0001-66

Órgão: FUNDO MUNICIPAL DE SAUDE / 14051123000166 - Fundo Municipal de Saúde de Anchieta

Objeto: REFERENTE A AQUISIÇÃO DE MOBILIARIO PARA ATENDER AS DEMANDAS DO LABORATORIO MUNICIPAL.

Descrição: **MESA COM BANCO ACOPLADO EM MADEIRA PLÁSTICA** - MESA COM BANCO ACOPLADO EM MADEIRA PLÁSTICA

Data: 05/12/2025 08:59

Modalidade: Pregão - Eletrônico

SRP: NÃO

Identificação: 14051123000166-1-000026/2025

Lote/Item: 1/59

Ata: N/A

Homologação: 30/12/2025 00:00

Fonte: https://www.gov.br/pncp/pt-br

Quantidade: 5

Unidade: unidade

UF: ES

CNPJ	Razão Social do Fornecedor	Valor da Proposta Final
27.449.808/0001-07 *VENCEDOR*	QUALI CADEIRAS PLASTICAS LTDA	R$ 2.229,00

Preço (Compras Governamentais) 2: Mediana das Propostas Finais **R$ 3.237,68**

Inc. I Art. 5º da IN 65 de 07 de Julho de 2021 (Lei nº 14.133)

CNPJ: 10.695.891/0001-00

Órgão: INSTITUTO FEDERAL DE EDUCACAO, CIENCIA E TECNOLOGIA DO TRIANGULO MINEIRO / 158099 - INST.FED.DE EDUC.,CIENC.E TEC.DO TRIA.MINEIRO

Objeto: Aquisição de mobiliário para áreas externas do IFTM Campus Uberlândia Centro, incluindo montagem, conforme condições e exigências estabelecidas no Aviso de Contratação Direta e seus anexos

Descrição: **Mobiliario Material Plastico - Piscina / Jardim (Cadeira / Mesa) tipo: mesa, altura: 77, largura: 70, comprimento: 1,50, características adicionais: bancos acoplados, material: madeira plástica** - Mobiliario Material Plastico - Piscina / Jardim (Cadeira / Mesa) tipo: mesa, altura: 77, largura: 70, comprimento: 1,50, características adicionais: bancos acoplados, material: madeira plástica

Data: 25/11/2025 00:00

Modalidade: Dispensa

SRP: NÃO

Identificação: 10695891000100-1-000115/2025

Lote/Item: 1/1

Ata: N/A

Homologação: 25/11/2025 00:00

Fonte: https://www.gov.br/pncp/pt-br

Quantidade: 15

Unidade: Unidade

UF: MG

CNPJ	Razão Social do Fornecedor	Valor da Proposta Final
50.053.641/0001-82 *VENCEDOR*	50.053.641 FELIPE TALLES MOURA FAGUNDES	R$ 3.237,68

Preço (Compras Governamentais) 3: Mediana das Propostas Finais **R$ 3.135,00**

Inc. I Art. 5º da IN 65 de 07 de Julho de 2021 (Lei nº 14.133)

CNPJ: 60.453.032/0001-74

Órgão: MINISTÉRIO DA EDUCAÇÃO
Universidade Federal de São Paulo

Objeto: Registro de Preços para aquisição de mobiliário corporativo, mobiliário universitário e móveis para áreas de apoio para unidade Campus Osasco da Universidade Federal de São Paulo.

Descrição: **Mobiliario material plastico - piscina / jardim (cadeira / mesa)** - MOBILIARIO MATERIAL PLASTICO - PISCINA / JARDIM (CADEIRA / MESA), TIPO MESA,ALTURA 77 CM, LARGURA 70 CM, COMPRIMENTO 1,50 M, CARACTERíSTICAS ADICIONAISBANCOS ACOPLADOS, MATERIAL MADEIRA PLÁSTICA

CatMat: **603140** - Mobiliario Material Plastico - Piscina / Jardim (Cadeira / Mesa) - Tipo: Mesa | Altura: 77 CM | Largura: 70 CM | Comprimento: 1,50 M | Características Adicionais: Bancos Acoplados | Material: Madeira Plástica

Data: 29/08/2025 08:00

Modalidade: Pregão Eletrônico

SRP: SIM

Identificação: NºPregão:900662025 / UASG:153031

Lote/Item: /7

Ata: Link Ata

Homologação: 06/10/2025 09:19

Fonte: www.gov.br/compras/pt-br

Quantidade: 25

Unidade: Unidade

UF: SP

CNPJ	Razão Social do Fornecedor	Valor da Proposta Final
09.111.269/0001-10 *VENCEDOR*	GUILHERME AUGUSTO DE GODOY	R$ 3.120,00
57.235.166/0001-04	57.235.166 GEOVANA ARCANJO SANTOS	R$ 3.135,00
40.243.279/0001-59	JESSICA ULLY MARTINS DE SOUZA 44683315858	R$ 3.135,00
57.991.888/0001-99	maneza comercio de moveis ltda	R$ 3.135,30
21.103.048/0001-03	J S FAGUNDES LTDA	R$ 4.500,00

Preço Manual 1 **R$ 2.290,00**

Inc. IV Art. 5º da IN 65 de 07 de Julho de 2021 (Lei nº 14.133)

Data Proposta: 27/02/2026

Produto: Mesa de Piquenique

Fornecedor: 11.549.124/0001-47 - LANCI INDUSTRIA E COMERCIO DE MOVEIS PLASTICOS LTDA

Justificativa: Mesa de jardim com bancos acoplados modelo pique nique na cor marrom fabricadas através da mistura polímeros plásticos . Possui seis tabuas maciças no tampo com medidas de 100x20x1500mm cada, ficando o tampo com medidas de 600x20x1500mm. As estruturas da mesa onde são fixados os assentos e o tampo são em polímeros plásticos 65x65mm na cor marrom, são duas estruturas com dois pés de apoio cada, totalizando 4 apoios no chão, estas estruturas são fixadas a uma distância aproximada de 84cm entre elas. Os dois assentos possuem 3 tabuas com medidas de 100x20x1500mm cada, com um reforço em horizontal na parte inferior em perfil de aproximadamente 100x20x840mm. A tabua do assento é fixada sob dois perfis de aproximadamente 100x20x1300mm que faz a união dos pés com os assentos da mesa. As medidas totais desta mesa com os bancos ficam 1500x1300x750mm. A garantia deste produto é de 10 anos sem necessidade de manutenção. Todos os parafusos superiores de fixação deveram ser escareados com broca de 10mm e tampados com um tapa-furos de madeira plástica com medidas de 10x4mm, garantido um melhor acabamento ao móvel. Todas as tabuas de 10x2cm dos assentos e do tampo não podem ter cantos superiores vivos, devem ser boleados. Apresentar na proposta de preços o Certificado de Conformidade do Sistema de Gestão de Qualidade. Apresentar em nome do licitante o relatório de ensaio de resistência a flexão da Madeira Plástica segundo a norma ASTM D790-2015 com tensão mínima aplicada de 36Mpa e o relatório de ensaio da toxidade da madeira plástica determinando o teor de migração dos metais, que atenda a ABNT NBR NM 300-3 emitido por laboratório acreditado pelo INMETRO e o relatório de ensaio de flamabilidade emitido por laboratório acreditado pelo INMETRO

Comprovante: Anexo 6

Preço Manual 2 **R$ 2.786,65**

Inc. IV Art. 5º da IN 65 de 07 de Julho de 2021 (Lei nº 14.133)

Data Proposta: 27/02/2026

Produto: MESA DE MADEIRA PLÁSTICA 1,50 M COM BANCOS ACOPLADOS

Fornecedor: 17.214.638/0001-28 - MADEIRA PLASTICA AMBIENTAL S.A.

Justificativa: Mesa de churrasqueira com bancos integrados em madeira plástica, fabricada com 94% de plásticos reciclados. O produto não contém fibras vegetais, material orgânico, PVC ou alumínio, zero migração de metais, sendo composto por polímeros reciclados somente de polietileno e polipropileno. A estrutura da mesa é composta por quatro pés com colunas 90x90mm em madeira plástica e dois pés centrais com tábuas 100x32 mm em madeira plástica na cor ipê. Seis unidades de tábuas em madeira plástica com dimensão de 100x32mm na cor ipê nas travessas. Quatro unidades de tábuas em madeira plástica com dimensão de 150x40x1500mm na cor ipê para os dois assentos laterais e cinco unidades de tábuas em madeira plástica com dimensão de 150x40x1500mm para o tampo. Mesa 1,5m. O tampo e os assentos são fixados aos pés por meio de parafusos, porcas e arruelas, com 14 tampas e 28 parafusos de fixação. Acompanha manual de montagem e chave plástica para aperto. Produto de primeira qualidade, não absorve água, com acabamento industrial, sem deformidades, sem rebarbas e sem rechupes. Observação: Descrição básica do produto que, segundo especificações, pode atender critérios de similaridade ou equivalência. Produto com certificações Selo Verde ICMBio e garantia de 3 anos para perda de tonalidade. Empresa fabricante com ISO9001, processo de logística reversa e relatório de sustentabilidade de ano anterior.

Comprovante: Anexo 7

Item 27: DECK EM MADEIRA PLÁSTICA PARA ÁREA EXTERNA

Preço Estimado: R$ 840,77 (un) **Percentual:** - **Preço Estimado Calculado:** R$ 840,77 **Média dos Preços Obtidos:** R$ 840,77

Quantidade	Descrição	Observação
600 Metros Quadrados	DECK EM MADEIRA PLÁSTICA PARA ÁREA EXTERNA, confeccionado em madeira plástica maciça ou material equivalente de alta resistência, em tonalidade amadeirada, adequado para uso em espaços públicos. Material resistente a intempéries, umidade, ataqu e de insetos, não suscetível a apodrecimento e que não necessite pintura ou manutenção frequente. A contratação e medição serão rea lizadas por metro quadrado (m²) efetivamente executado, considerando a área final instalada, incluindo estrutura de apoio, acabament o e elementos de fixação. O fornecimento deverá contemplar entrega e instalação no local indicado pela Administração.	

Preço (Outros Entes Públicos) 1: Mediana das Propostas Finais **R$ 1.006,55**

Inc. II Art. 5º da IN 65 de 07 de Julho de 2021 (Lei nº 14.133)

CNPJ: 46.694.139/0001-83
Órgão: Prefeitura Municipal de Jacarei
Objeto: Prestação de Serviços Especializados
Descrição: **FORNECIMENTO E INSTALAÇÃO DE DECK, EM FORMATO ALVEOLAR, FABRICADO EM MADEIRA PLÁSTICA - 100% PEAD (POLIETILENO DE ALTA DENSIDADE), DIMENSÕES DO PERFIL: 150 X 32 MM, COM TEXTURA 3D, COR IPÊ, INCLUSOS ACESSÓRIOS DE MONTAGEM, FIXAÇÕES E ACABAMENTOS. INSTALAÇ** - FORNECIMENTO E INSTALAÇÃO DE DECK, EM FORMATO ALVEOLAR, FABRICADO EM MADEIRA PLÁSTICA - 100% PEAD (POLIETILENO DE ALTA DENSIDADE), DIMENSÕES DO PERFIL: 150 X 32 MM, COM TEXTURA 3D, COR IPÊ, INCLUSOS ACESSÓRIOS DE MONTAGEM, FIXAÇÕES E ACABAMENTOS. INSTALAÇÃO SEMI ELEVADA DE ATÉ 25 CM DE ALTURA, ACABADO DO TERRENO NATURAL (SOLO). OBS.: CONSIDERAR INCLUSO O MATERIAL NECESSÁRIO DA ESTRUTURA DE SUSTENTAÇÃO A SER ENTERRADO/ ESTAQUEADO NO SOLO.

Data: 20/10/2025 09:01
Modalidade: Pregão (Setor público)
SRP: SIM
Identificação: 057_Jacarei
Lote/Item: 1/26
Ata: Link Ata
Fonte: www.bbmnetlicitacoes.com.br
Quantidade: 1.600
Unidade: MetroQuadrado
UF: SP

CNPJ	Razão Social do Fornecedor	Valor da Proposta Final
13.034.156/0001-35 *VENCEDOR*	TETO CONSTRUTORA S.A.	R$ 1.006,55

Preço PMS 1: **R$ 856,52**

Inc. III Art. 5º da IN 65 de 07 de Julho de 2021 (Lei nº 14.133)

Código Insumo 1: ES 32.07.0500 (/)
Código Insumo 2:
Tabela: SCO RJ
Objeto: Deck em madeira plastica PEAD (polietileno de alta densidade) 100% reciclavel POLY RIO ou similar, perfil 100x30mm goivetado para encaixar os espacadores para a fixacao da forracao modos que o parafuso nao fique aparente e 50x25mm transversais para granzepe, os granzepes devem ser apoiados sobre uma base estrutural. Fornecimento e instalacao.
Mês/Ano: 01/01/2026 00:00:00
UF: RJ
Unidade Medida: m2
Preço Desonerado: Não

Preço Manual 1 **R$ 750,00**

Inc. IV Art. 5º da IN 65 de 07 de Julho de 2021 (Lei nº 14.133)

Data Proposta: 27/02/2026

Produto: Deck em Madeira Plástica

Fornecedor: 11.549.124/0001-47 - LANCI INDUSTRIA E COMERCIO DE MOVEIS PLASTICOS LTDA

Justificativa: DECK EM MADEIRA PLÁSTICA PARA ÁREA EXTERNA, confeccionado em madeira plástica maciça ou material equivalente de alta resistência, em tonalidade amadeirada, adequado para uso em espaços públicos. Material resistente a intempéries, umidade, ataque de insetos, não suscetível a apodrecimento e que não necessite pintura ou manutenção frequente. A contratação e medição serão realizadas por metro quadrado (m²) efetivamente executado, considerando a área final instalada, incluindo estrutura de apoio, acabamento e elementos de fixação. O Deck com a sua estrutura terá uma altura final de 11cm. Para o piso superior sera utilizado perfil 20x100 e para o estrutural perfil 40x90.

Comprovante: Anexo 6

Preço Manual 2 **R$ 750,00**

Inc. IV Art. 5º da IN 65 de 07 de Julho de 2021 (Lei nº 14.133)

Data Proposta: 27/02/2026

Produto: DECK DE MADEIRA PLÁSTICA COM ESTRUTURA POR M2

Fornecedor: 17.214.638/0001-28 - MADEIRA PLASTICA AMBIENTAL S.A.

Justificativa: Deck em madeira plástica ecológica, fabricado com 94% de plásticos reciclados (PE e PP), sem fibras vegetais, material orgânico, PVC ou alumínio, com zero migração de metais. Material sustentável, resistente à umidade, não absorve água, imune a apodrecimento, de alta durabilidade, baixa manutenção e acabamento industrial, indicado para áreas externas. Sistema composto por perfis estruturais 90x60mm, réguas 150x32mm fêmea-fêmea, acabamento de borda e clip divisor em polipropileno injetado. Destinado à instalação rente ao solo, sobre terra compactada ou contrapiso, não indicado para estrutura elevada. Capacidade mínima de carga distribuída de 450 kg/m², quando instalado conforme especificação técnica. Certificação Selo Verde ICMBio, garantia de 3 anos contra perda de tonalidade. Fabricante com ISO 9001, logística reversa e relatório de sustentabilidade vigente.

Comprovante: Anexo 7

Item 28: PERGOLADO PARA ÁREA EXTERNA

Preço Estimado: R$ 10.066,00 (un) **Percentual:** - **Preço Estimado Calculado:** R$ 10.066,00 **Média dos Preços Obtidos:** R$ 10.066,00

Quantidade	Descrição	Observação
10 Unidades	PERGOLADO PARA ÁREA EXTERNA, confeccionado em madeira plástica maciça ou material equivalente de alta resistência, em tonalidade amadeirada, com dimensões aproximadas de 3,00m x 3,00m (±5%) e altura aproximada de 2,65m (±5%). Estrutura composta por pilares vertic ais e vigas superiores, resistente a intempéries, umidade, ataque de insetos, não suscetível a apodrecimento e que não necessite pintura ou manu tenção frequente. Produto adequado para instalação em praças, parques e áreas de lazer, com fixação ao solo por meio de base metálica, chumb adores ou sistema equivalente que garanta estabilidade estrutural. O fornecimento deverá contemplar entrega, montagem e instalação no local i ndicado pela Administração.	

Preço (Compras Governamentais) 1: Mediana das Propostas Finais **R$ 10.625,50**

Inc. I Art. 5º da IN 65 de 07 de Julho de 2021 (Lei nº 14.133)

CNPJ: 94.706.140/0001-23

Órgão: MUNICIPIO DE COLINAS / 146 - MUNICIPIO DE COLINAS

Objeto: SERVIÇO DE MANUTENÇÃO DE PRÉDIO PÚBLICO

Descrição: **Pergolado** - Pergolado

Data: 30/12/2025 00:00

Modalidade: Dispensa

SRP: NÃO

Identificação: 94706140000123-1-000130/2025

Lote/Item: 1/1

Ata: N/A

Homologação: 30/12/2025 00:00

Fonte: https://www.gov.br/pncp/pt-br

Quantidade: 1

Unidade: UN

UF: RS

CNPJ	Razão Social do Fornecedor	Valor da Proposta Final
25.314.169/0001-47 *VENCEDOR*	RAUL PERSCH	R$ 10.625,50

Preço (Outros Entes Públicos) 1: Mediana das Propostas Finais **R$ 10.472,50**

Inc. II Art. 5º da IN 65 de 07 de Julho de 2021 (Lei nº 14.133)

CNPJ: 11.269.697/0001-17

Órgão: CONSORCIO INTERMUNICIPAL PARA O DESENVOLVIMENTO ECONOMICO SOCIAL EDUCACIONAL E CULTURAL SUSTENTAVEL DA REGIAO OESTE DO ESTADO DO PARANA CIDERSOP

Objeto: Registro de preços para eventual contratação de empresa especializada em aquisições e instalações de itens de mobiliário urbano e assentos para arquibancadas do ginásio para atender as necessidades dos municípios consorciados ao Cidersop.

Descrição: **PERGOLADO Fabricado atraves de material reciclado e ecologico** - PERGOLADO Fabricado atraves de material reciclado e ecologico

Data: 03/06/2025 09:00

Modalidade: PREGÃO ELETRÔNICO

SRP: SIM

Identificação: 004-2025-VERA CRUZ DO OESTE-PR-CONSORCIO INTERMUNICIPAL PARA O DESENVOLVIMENTO ECONOMICO SOCIAL EDUCACIONAL E CULTURAL SUSTENTAVEL DA REGIAO OESTE DO ESTADO DO PARANA CIDERSOP-PREGÃO ELETRÔNICO

Lote/Item: 7/

Ata: Link Ata

Homologação: 04/06/2025 14:00

Fonte: https://bnccompras.com/Process/ProcessSearchPublic?param1=1

Quantidade: 100

Unidade: UN

UF: PR

CNPJ	Razão Social do Fornecedor	Valor da Proposta Final
47.200.879/0001-89 *VENCEDOR*	KAIROS SERVICOS E NEGOCIOS LTDA	R$ 944,99
42.992.832/0001-81	WILLIAN MONTEIRO MAZZOTTI	R$ 945,00
44.119.251/0001-65	BPMAQ EQUIPAMENTOS LTDA	R$ 20.000,00
11.175.931/0001-47	MASTERFER COMERCIO DE FERRAGENS LTDA	R$ 50.000,00

Preço Manual 1 **R$ 9.100,00**

Inc. IV Art. 5º da IN 65 de 07 de Julho de 2021 (Lei nº 14.133)

Data Proposta: 27/02/2026

Produto: Pergolado em Madeira Plástica

Fornecedor: 11.549.124/0001-47 - LANCI INDUSTRIA E COMERCIO DE MOVEIS PLASTICOS LTDA

Justificativa: Pergolado 100% ecológico, produzido em madeira plástica maciça, material sustentável, resistente às intempéries, à umidade, a pragas e que dispensa manutenção periódica.A estrutura principal é composta por 4 (quatro) pilares fabricados em madeira plástica maciça, com seção de 120 x 120 mm. O pergolado possui altura total de 2,50 metros, sendo que 50 cm de cada pilar ficam fixados abaixo do nível do solo, garantindo maior estabilidade estrutural. A distância entre os pilares é de aproximadamente 2,50 metros. Na parte superior, a estrutura conta com: • 2 (dois) palanques de 120 x 120 x 3.000 mm, fixados transversalmente entre os pilares; • 6 (seis) palanques adicionais de 120 x 120 x 3.000 mm, dispostos sobre os palanques principais, formando a cobertura do pergolado. A fixação dos pilares deve ser realizada com parafusos Phillips 60 x 5,0 mm, acompanhados de tapa-furos, garantindo melhor acabamento estético. O mesmo sistema de fixação deverá ser utilizado nas peças superiores, com escariação, assegurando correto encaixe, alinhamento e resistência da estrutura. As medidas totais aproximadas da cobertura do pergolado são de 3,00 x 3,00 metros, com altura final de 2,50 metros. Apresentar na proposta de preços o Certificado de Conformidade do Sistema de Gestão de Qualidade. Apresentar em nome do licitante o relatório de ensaio de resistência a flexão da Madeira Plástica segundo a norma ASTM D790-2015 com tensão mínima aplicada de 36Mpa e o relatório de ensaio da toxidade da madeira plástica determinando o teor de migração dos metais, que atenda a ABNT NBR NM 300-3 emitido por laboratório acreditado pelo INMETRO e o relatório de ensaio de flamabilidade emitido por laboratório acreditado pelo INMETRO

Comprovante: Anexo 6

Item 29: LIXEIRA EM MADEIRA PLÁSTICA PARA ÁREA EXTERNA COM CAPACIDADE APROXIMADA DE 100 LITROS

Preço Estimado: R$ 1.091,34 (un) **Percentual:** - **Preço Estimado Calculado:** R$ 1.091,34 **Média dos Preços Obtidos:** R$ 1.091,34

Quantidade	Descrição	Observação
200 Unidades	LIXEIRA EM MADEIRA PLÁSTICA PARA ÁREA EXTERNA COM CAPACIDADE APROXIMADA DE 100 LITROS, confeccionada com corpo em madeira plástica maciça ou material equivalente de alta resistência, em tonalidade amadeirada, com dimensões aproximadas de 50cm de diâmetro e 86cm de altura (±5%). Tampa e fundo em polipropileno (PP) ou material equivalente, resistentes a intempéries e adequados para uso em espaços públicos. A tampa poderá ser fornecida em cores conforme padrão de coleta seletiva vigente (ex.: azul, vermelho, verde, amarelo, marrom, cinza ou preto), conforme solicitação da Administração no momento do pedido. Produto resistente à umidade, não suscetível a apodrecimento, de fácil higienização. O fornecimento deverá contemplar entrega e instalação no local indicado pela Administração.	

Preço (Compras Governamentais) 1: Mediana das Propostas Finais **R$ 1.139,96**

Inc. I Art. 5º da IN 65 de 07 de Julho de 2021 (Lei nº 14.133)

CNPJ: 87.613.188/0001-21
Órgão: MUNICIPIO DE TRES PASSOS / 1 - PREFEITURA MUNICIPAL DE TRÊS PASSOS
Objeto: Contratação de empresa do ramo pertinente para sob regime de empreitada global (materiais e mão de obra) conforme memorial descritivo, planilha orçamentária, cronograma físico-financeiros e outros documentos técnicos que acompanham o edital. EMENDA IMPOSITIVA DA BANCADA DO PP Nº 46/2025 – R$ 60.466,00 E RECURSOS PRÓPRIOS
Descrição: **1.12.5.0.1 INSTALAÇÃO DE LIXEIRA EM MADEIRA PLÁSTICA** - 1.12.5.0.1 INSTALAÇÃO DE LIXEIRA EM MADEIRA PLÁSTICA

Data: 18/12/2025 08:10
Modalidade: Concorrência - Eletrônica
SRP: NÃO
Identificação: 87613188000121-1-000354/2025
Lote/Item: 1/73
Ata: N/A
Homologação: 19/12/2025 00:00
Fonte: https://www.gov.br/pncp/pt-br
Quantidade: 8
Unidade: unidade
UF: RS

CNPJ	Razão Social do Fornecedor	Valor da Proposta Final
31.947.415/0001-09 *VENCEDOR*	METALURGICA METAL PASSOS LTDA	R$ 1.139,96

Preço (Compras Governamentais) 2: Mediana das Propostas Finais **R$ 1.269,58**

Inc. I Art. 5º da IN 65 de 07 de Julho de 2021 (Lei nº 14.133)

CNPJ: 04.293.700/0001-72
Órgão: TRIBUNAL DE JUSTIÇA DE RONDÔNIA
Objeto: Registro de Preços para eventual fornecimento de material permanente e material de consumo (lixeira adesivada, quadro decorativo, tambor 200 litros, sofá pallet, banco com almofadas, mesa de centro, aparador, nicho, painel vertical, cubos) para atender o Tribunal de Justiça do Estado de Rondônia.
Descrição: **Lixeira** - LIXEIRA, MATERIAL MADEIRA PLÁSTICA, CAPACIDADE 94 LITROS L, TIPO COM TAMPASBASCULANTES AZUL, MARROM, VERDE, AMAR E, COR MARROM, CARACTERÍSTICASADICIONAIS COM SUPORTE E PÉ DE FERRO PARA FIXAÇÃO , COR PRET A, APLICAÇÃORESÍDUOS RECICLÁVEIS
CatMat: **602887** - Lixeira - Material: Madeira Plástica | Capacidade: 94 Litros L | Tipo: Com Tampas Basculantes Azul, Marrom, Verde, Amare | Características Adicionais: Com Suporte E Pé De Ferro Para Fixação , Cor Preta | Cor: Marrom | Aplicação: Resíduos Recicláveis

Data: 10/09/2025 08:00
Modalidade: Pregão Eletrônico
SRP: SIM
Identificação: NºPregão:900782025 / UASG:925006
Lote/Item: /6
Ata: Link Ata
Homologação: 14/10/2025 10:25
Fonte: www.gov.br/compras/pt-br
Quantidade: 105
Unidade: Unidade
UF: RO

CNPJ	Razão Social do Fornecedor	Valor da Proposta Final
33.915.765/0001-00 *VENCEDOR*	L.R. COSTA EIRELI	R$ 669,00
05.392.144/0001-54	REAL MOVEIS LTDA	R$ 670,00
56.040.358/0001-00	X-UTILIDADE COMERCIO E SERVICO LTDA	R$ 1.200,00

CNPJ	Razão Social do Fornecedor	Valor da Proposta Final
41.562.128/0001-26	D. S. NERY LTDA	R$ 1.339,16
31.964.837/0001-84	I9 SOLUCOES EM PLANEJADOS LTDA UF endereço: DF	R$ 1.364,20
09.222.411/0001-04	CENTRALMIX COMERCIAL LTDA	R$ 5.000,00

Preço Manual 1 **R$ 1.090,00**

Inc. IV Art. 5º da IN 65 de 07 de Julho de 2021 (Lei nº 14.133)

Data Proposta: 27/02/2026

Produto: Lixeira Redonda

Fornecedor: 11.549.124/0001-47 - LANCI INDUSTRIA E COMERCIO DE MOVEIS PLASTICOS LTDA

Justificativa: Lixeira redonda de um cesto sem tampa com capacidade de aproximadamente 140 litros, produzido em polímeros plásticos ecologicamente correta, alta durabilidade, resistente ao sol, maresia, cupins, reciclável e não tóxico. Possui um cesto com medidas internas de 45cm de diâmetro x 73cm de altura com aproximadamente 140 litros, este cesto da lixeira deve ser sustentado por 3 palanques maciços de poliemeros plásticos marrom reciclável e ecológico com medida de 65x65mm, sendo dois na vertical e um na horizontal formando um H. Apresentar na proposta de preços o Certificado de Conformidade do Sistema de Gestão de Qualidade. Apresentar em nome do licitante o relatório de ensaio de resistência a flexão da Madeira Plástica segundo a norma ASTM D790-2015 com tensão mínima aplicada de 36Mpa e o relatório de ensaio da toxidade da madeira plástica determinando o teor de migração dos metais, que atenda a ABNT NBR NM 300-3 emitido por laboratório acreditado pelo INMETRO e o relatório de ensaio de flamabilidade emitido por laboratório acreditado pelo INMETRO. O fundo do cesto e feito com uma chapa tetra pak lisa com diâmetro 48cm.. O cesto possui 18 tábuas maciças medindo 50x13x740mm com opção nas cores verde, vermelho, azul, amarelo ou marrom. Na borda do cesto, para união das tabuas deverá ser fixado um perfil de 50x13mm fazendo toda a circunferência externa do cesto na parte inferior e superior dele. A montagem do cesto é com parafusos Philips. Possui garantia de 10 anos sem necessidade de manutenção. As tampas dos cestos devem ser basculantes e possuem a opção de cores amarela, azul, vermelha, marrom, preta, verde e cinza, com abertura basculante para os dois lado, não permitindo ser abertura frontal para pode manter a boca da lixeira fechada evitando a entrada de animais. A tampa será fixada ao cesto com dobradiça.

Comprovante: Anexo 6

Preço Manual 2 **R$ 865,82**

Inc. IV Art. 5º da IN 65 de 07 de Julho de 2021 (Lei nº 14.133)

Data Proposta: 27/02/2026

Produto: LIXEIRA ECOLÓGICA DE MADEIRA PLÁSTICA 94L

Fornecedor: 17.214.638/0001-28 - MADEIRA PLASTICA AMBIENTAL S.A.

Justificativa: Lixeira ecológica em madeira plástica, com capacidade aproximada de 94 litros, fabricada a partir de polímeros reciclados. A estrutura da lixeira é composta por duas bases, sendo uma inferior e outra superior, ambas com diâmetro de 50 cm, fabricadas em polipropileno injetado, na cor preta. A base superior acompanha tampa, na cor a definir. Possui 14 tábuas em madeira plástica, com dimensões aproximadas de 87 x 22 x 700 mm, na cor ipê, fixadas às bases por meio de 28 parafusos com porcas. Entrega em kit, contendo: 14 tábuas, 2 bases, 1 tampa, 28 parafusos e 28 porcas. Acompanha manual de montagem. Observação: Capacidade aproximada de 94 litros. Descrição básica do produto que, conforme especificações técnicas, pode atender critérios de similaridade ou equivalência. Produto ecológico, com resistência a intempéries, baixa manutenção e estabilidade de cor.

Comprovante: Anexo 7

Item 30: SUPORTE PARA FIXAÇÃO DE 01 LIXEIRA DE 100 LITROS

Preço Estimado: R$ 433,24 (un) **Percentual:** - **Preço Estimado Calculado:** R$ 433,24 **Média dos Preços Obtidos:** R$ 433,24

Quantidade	Descrição	Observação
140 Unidades	SUPORTE PARA FIXAÇÃO DE 01 LIXEIRA DE 100 LITROS, compatível com a lixeira especificada neste Termo de Referência, confeccionado em aço carbono com tratamento anticorrosivo, madeira plástica maciça ou material equivalente de alta resistência, adequado para uso em áreas externas. Estrutura composta por 02 colunas laterais e 01 travessa de sustentação, com dimensões aproximadas de 97cm de altura e 58cm de largura (±5%), permitindo fixação ao solo por meio de chumbadores ou sistema equivalente. O fornecimento deverá contemplar entrega e instalação no local indicado pela Administração.	

Preço (Compras Governamentais) 1: Mediana das Propostas Finais **R$ 415,00**

Inc. I Art. 5º da IN 65 de 07 de Julho de 2021 (Lei nº 14.133)

CNPJ: 18.114.280/0001-24

Órgão: MUNICIPIO DE FARIA LEMOS / 18114280000124-001 - Prefeitura Municipal de Faria Lemos

Objeto: CONTRATAÇÃO DE EMPRESA PARA O FORNECIMENTO DE LIXEIRAS PARA SEREM FIXADAS NA PRAÇA DE FARIA LEMOS

Descrição: **SUPORTE P/ LIXEIRA IBIARA - FIXO - PRETO** - SUPORTE P/ LIXEIRA IBIARA - FIXO - PRETO

Data: 30/06/2025 00:00

Modalidade: Dispensa

SRP: NÃO

Identificação: 18114280000124-1-000142/2025

Lote/Item: 1/3

Ata: N/A

Homologação: 30/06/2025 00:00

Fonte: https://www.gov.br/pncp/pt-br

Quantidade: 8

Unidade: UNIDADE

UF: MG

CNPJ	Razão Social do Fornecedor	Valor da Proposta Final
18.431.175/0001-19 *VENCEDOR*	ECOPEX INDUSTRIA E COMERCIO LTDA.	R$ 415,00

Preço (Compras Governamentais) 2: Mediana das Propostas Finais **R$ 485,00**

Inc. I Art. 5º da IN 65 de 07 de Julho de 2021 (Lei nº 14.133)

CNPJ: 18.409.177/0001-01

Órgão: MUNICIPIO DE SAO SEBASTIAO DO MARANHAO / 18409177000101-001 - PREFEITURA MUNICIPAL DE SÃO SEBASTIÃO DO MARANHÃO

Objeto: REGISTRO DE PREÇOS PARA AQUISIÇÃO DE MATERIAIS E SERVIÇOS DE SERRALHERIA E VIDRAÇARIA, DRY WALL INSTALADO, PISO GRANILITE/ARDÓSIA/GRANITO, DIVISÓRIA NAVAL, FORRO PVC E GESSO, PARA ATENDER AS DEMANDAS DA SECRETARIAS MUNICIPAIS

Descrição: **SUPORTE PARA LIXEIRA** - SUPORTE PARA LIXEIRA

Data: 28/04/2025 08:30

Modalidade: Pregão - Presencial

SRP: NÃO

Identificação: 18409177000101-1-000021/2025

Lote/Item: 1/40

Ata: N/A

Homologação: 29/04/2025 00:00

Fonte: https://www.gov.br/pncp/pt-br

Quantidade: 100

Unidade: UNID

UF: MG

CNPJ	Razão Social do Fornecedor	Valor da Proposta Final
26.944.754/0001-93 *VENCEDOR*	SIDINEI CORDEIRO SERRALHERIA E VIDRACARIA EIRELI	R$ 485,00

Preço (Outros Entes Públicos) 1: Mediana das Propostas Finais **R$ 465,00**

Inc. II Art. 5º da IN 65 de 07 de Julho de 2021 (Lei nº 14.133)

CNPJ: 87.842.233/0001-10

Órgão: PM DE ANTÔNIO PRADO

Objeto: Aquisição de conjuntos de lixeiras para coleta seletiva, com suportes, destinadas as Escolas Municipais de Ensino Fundamental.

Descrição: **Suporte de ferro para lixeira (8958)** - Suporte de ferro para lixeira (8958)

Data: 21/05/2025 00:00

Modalidade: Processo de Dispensa

SRP: NÃO

Identificação: 40800-127-2025-PRD

Lote/Item: 1/1

Ata: N/A

Homologação: 21/05/2025 00:00

Fonte: https://portal.tce.rs.gov.br/aplicprod/f?p=50500:3:::NO:::

Quantidade: 2

Unidade: UN

UF: RS

CNPJ	Razão Social do Fornecedor	Valor da Proposta Final
03.539.468/0001-47 *VENCEDOR*	LINDSEI AGUSTINI LOVATEL	R$ 465,00

Preço Manual 1 **R$ 367,94**

Inc. IV Art. 5º da IN 65 de 07 de Julho de 2021 (Lei nº 14.133)

Data Proposta: 27/02/2026

Produto: SUPORTE PARA LIXEIRA EM MADEIRA PLÁSTICA

Fornecedor: 17.214.638/0001-28 - MADEIRA PLASTICA AMBIENTAL S.A.

Justificativa: Suporte ecológico para lixeira em madeira plástica, fabricado com 94% de plásticos reciclados (PE e PP), sem fibras vegetais, PVC ou alumínio, com zero migração de metais. Composto por 2 colunas 90x90x1500mm e 1 coluna 90x90x465mm, fixadas por 4 pés plásticos e 32 parafusos. Fornecido em kit com 3 colunas, 4 pés plásticos, 32 parafusos e manual de montagem. Produto de primeira qualidade, não absorve água, com acabamento industrial, sem deformidades, rebarbas ou rechupes. Descrição básica que pode atender critérios de similaridade ou equivalência. Certificação Selo Verde ICMBio, garantia de 3 anos contra perda de tonalidade. Fabricante com ISO 9001, logística reversa e relatório de sustentabilidade vigente.

Comprovante: Anexo 7

Item 31: SUPORTE PARA FIXAÇÃO DE 03 LIXEIRAS DE 100 LITROS

Preço Estimado: R$ 891,43 (un) **Percentual:** - **Preço Estimado Calculado:** R$ 891,43 **Média dos Preços Obtidos:** R$ 891,43

Quantidade	Descrição	Observação
20 Unidades	SUPORTE PARA FIXAÇÃO DE 03 LIXEIRAS DE 100 LITROS, compatível com as lixeiras especificadas neste Termo de Referência, confeccionado em aço carbono com tratamento anticorrosivo, madeira plástica maciça ou material equivalente de alta resistência, adequado para uso em áreas externas. Estrutura composta por 04 colunas verticais (02 laterais e 02 centrais) e 03 travessas de sustentação, com dimensões aproximadas de 97cm de altura e 168cm de largura (±5%), permitindo fixação ao solo por meio de chumbadores ou sistema equivalente. Produto resistente a intempéries e adequado para instalação em espaços públicos. O fornecimento deverá contemplar entrega e instalação no local indicado pela Administração.	

Preço (Outros Entes Públicos) 1: Mediana das Propostas Finais **R$ 810,00**

Inc. II Art. 5º da IN 65 de 07 de Julho de 2021 (Lei nº 14.133)

CNPJ: 92.465.210/0001-73

Órgão: Prefeitura Municipal de Doutor Maurício Cardoso

Objeto: Aquisição de equipamentos hospitalares e de informática,utensílios domésticos, eletrodomésticos ematerial escolar, para secretarias e departamentos.O processo Licitatório é exclusivo às Empresas beneficiárias da LC Nº 123/2006.

Descrição: **SUPORTE EM METAL C/ 3 LIXEIRAS PLÁSTICAS - PARA SEPARAÇÃO DE LIXO, LIXEIRAS COM CAPACIDADE MÍNIMA DE 50L CADA, UMA LIXEIRA NA COR AZUL (PAPEL), UMA NA COR VERMELHA(PLÁSTICO), UMA NA COR MARROM (ORGÂNICO)** - SUPORTE EM METAL C/ 3 LIXEIRAS PLÁSTICAS - PARA SEPARAÇÃO DE LIXO, LIXEIRAS COM CAPACIDADE MÍNIMA DE 50L CADA, UMA LIXEIRA NA COR AZUL (PAPEL), UMA NA COR VERMELHA(PLÁSTICO), UMA NA COR MARROM (ORGÂNICO)

Data: 16/10/2025 13:53

Modalidade: Pregão

SRP: NÃO

Identificação: 430379

Lote/Item: 1/17

Ata: Link Ata

Fonte: www.portaldecompraspublicas.com.br

Quantidade: 1

Unidade: UN

UF: RS

CNPJ	Razão Social do Fornecedor	Valor da Proposta Final
48.670.007/0001-47 *VENCEDOR*	IRM COMERCIO DE EQUIPAMENTOS LTDA	R$ 640,00
51.740.794/0001-60	YNEMED PRODUTOS MEDICOS E HOSPITALARES LTDA	R$ 763,27
33.084.691/0002-99	ESSENCE DECOR LTDA	R$ 810,00
58.421.861/0001-23	VANINHA UTILIDADES LTDA	R$ 899,99
20.121.311/0001-16	W TEDESCO REFRIGERACAO LTDA	R$ 1.870,00

Preço (Outros Entes Públicos) 2: Mediana das Propostas Finais **R$ 990,00**

Inc. II Art. 5º da IN 65 de 07 de Julho de 2021 (Lei nº 14.133)

CNPJ: 08.357.600/0001-13
Órgão: Município de Luís Gomes
Objeto: contratação de empresa especializada para fornecimento de utensílios para cozinha destinadas as escolas da rede municipal de ensino deste município, a fim de atender demanda da Secretaria Municipal de Educação de Luís Gomes/RN
Descrição: **KIT LIXEIRAS COM SUPORTE** - KIT LIXEIRAS COM SUPORTE

Data: 15/05/2025 00:00
Modalidade: Dispensa
SRP: NÃO
Identificação: MV8yMzU=
Lote/Item: /1
Ata: N/A
Homologação: 22/05/2025 00:00
Fonte: transparencia.e-publica.net/epublica-portal/#/luis_gomes/portal?entidade=1206
Quantidade: 5
Unidade: UND
UF: RN

CNPJ	Razão Social do Fornecedor	Valor da Proposta Final
04.599.190/0001-66 *VENCEDOR*	D F DE S SILVA	R$ 990,00

Preço Manual 1 **R$ 874,30**

Inc. IV Art. 5º da IN 65 de 07 de Julho de 2021 (Lei nº 14.133)

Data Proposta: 27/02/2026
Produto: KIT SUPORTE EM MADEIRA PLÁSTICA PARA 3 LIXEIRAS
Fornecedor: 17.214.638/0001-28 - MADEIRA PLASTICA AMBIENTAL S.A.
Justificativa: Suporte ecológico para lixeira em madeira plástica, fabricado com 94% de plásticos reciclados (PE e PP), sem fibras vegetais, PVC ou alumínio, com zero migração de metais. Suporte principal Composto por 2 colunas 90x90x1500mm e 1 coluna 90x90x465mm, fixadas por 4 “T” plásticos e 32 parafusos. Fornecido em kit com 3 colunas, 4 “T” plásticos, 32 parafusos e manual de montagem. Dois suportes complementares compostos por 1 coluna 90x90x1500mm e 1 coluna 90x90x465mm, fixadas por 4 “T” plástico e 32 parafusos. Fornecido em kit com 2 colunas, 4 “T” plásticos, 32 parafusos e manual de montagem. Produto de primeira qualidade, não absorve água, com acabamento industrial, sem deformidades, rebarbas ou rechupes. Descrição básica que pode atender critérios de similaridade ou equivalência. Certificação Selo Verde ICMBio, garantia de 3 anos contra perda de tonalidade. Fabricante com ISO 9001, logística reversa e relatório de sustentabilidade vigente.
Comprovante: Anexo 7

Item 32: CONJUNTO DE LIXEIRAS PARA COLETA SELETIVA – 50 LITROS

Preço Estimado: R$ 515,75 (un) **Percentual:** - **Preço Estimado Calculado:** R$ 515,75 **Média dos Preços Obtidos:** R$ 515,75

Quantidade	Descrição	Observação
20 Unidades	CONJUNTO DE LIXEIRAS PARA COLETA SELETIVA – 50 LITROS, composto por 05 (cinco) recipientes individuais com capacidade mínima de 50 litros cada, destinados à coleta seletiva de resíduos, nas cores padronizadas conforme legislação ambiental: verde (vidros), amarelo (metais), azul (papéis), vermelho (plásticos) e marrom (resíduos orgânicos). As lixeiras deverão ser confeccionadas em polietileno de alta densidade (PEAD), polipropileno (PP) ou material equivalente de alta resistência, com proteção contra raios UV, resistentes a intempéries e ao uso contínuo em áreas externas. O conjunto deverá ser fornecido com estrutura de suporte metálico em aço carbono galvanizado ou com pintura anticorrosiva, própria para fixação em solo, garantindo estabilidade e segurança. As lixeiras deverão possuir tampa basculante ou sistema equivalente que impeça o contato direto com os resíduos e facilite o descarte, além de identificação visual com símbolo de reciclagem e indicação do tipo de resíduo correspondente. O fornecimento deverá contemplar entrega e instalação no local indicado pela Administração.	

Preço (Compras Governamentais) 1: Mediana das Propostas Finais **R$ 571,49**

Inc. I Art. 5º da IN 65 de 07 de Julho de 2021 (Lei nº 14.133)

CNPJ: 46.425.948/0001-90

Órgão: CAMARA MUNICIPAL DE PIRAQUARA / 17757258000130 - CAMARA MUNICIPAL DE PIRAQUARA

Objeto: Aquisição de materiais para manutenção e utensílios domésticos de acordo com as especificações e quantidades estabelecidas no edital e seus anexos.

Descrição: **KIT 3 Lixeiras Para Coleta Seletiva 60 Litros Com Suporte – ÁREA EXTERNA** - KIT 3 Lixeiras Para Coleta Seletiva 60 Litros Com Suporte – ÁREA EXTERNA

Data: 28/11/2025 09:15

Modalidade: Pregão - Eletrônico

SRP: NÃO

Identificação: 17757258000130-1-000045/2025

Lote/Item: 1/21

Ata: N/A

Homologação: 05/12/2025 00:00

Fonte: https://www.gov.br/pncp/pt-br

Quantidade: 3

Unidade: UNIDADE

UF: PR

CNPJ	Razão Social do Fornecedor	Valor da Proposta Final
11.102.277/0001-41 *VENCEDOR*	SOLO G9 LTDA	R$ 571,49

Preço (Compras Governamentais) 2: Mediana das Propostas Finais **R$ 470,00**

Inc. I Art. 5º da IN 65 de 07 de Julho de 2021 (Lei nº 14.133)

CNPJ: 76.002.666/0001-40

Órgão: MUNICIPIO DE PIEN / 201 - SECRETARIA DE ADMINISTRACAO

Objeto: Registro de Preços para eventual aquisição de produtos de limpeza e higienização, em atendimento às Secretarias Municipais

Descrição: **LIXEIRA COLETA SELETIVA ? CONJUNTO, Kit composto por quatro coletores de 50l para coleta de resíduos orgânicos e seletivos, para área externa, sendo:- um coletor azul para papel, com capacidade de 50 litros;- um coletor amarelo para metal, com capacidade** - LIXEIRA COLETA SELETIVA ? CONJUNTO, Kit composto por quatro coletores de 50l para coleta de resíduos orgânicos e seletivos, para área externa, sendo:- um coletor azul para papel, com capacidade de 50 litros;- um coletor amarelo para metal, com capacidade de 50 litros;- um coletor vermelho para plástico, com capacidade de 50 litros;- um coletor marrom para lixo orgânico, com capacidade de 50 litros.DIMENSÕES DO CONJUNTO E CAPACIDADE DO COLETOR• Altura máxima: 1200 mm;• Largura máxima: 2500 mm;• Profundidade máxima: 550 mm;• Capacidade individual do coletor: 50l.CARACTERÍSTICAS• Corpo e tampa em polietileno de alta densidade• Coletores em cores conforme normas e adesivados conforme o tipo de lixo.• Suporte fabricado em aço com tratamento anticorrosão ou com pintura eletrostática

Data: 18/11/2025 09:29

Modalidade: Pregão - Eletrônico

SRP: SIM

Identificação: 76002666000140-1-000281/2025

Lote/Item: 1/65

Ata: N/A

Homologação: 19/02/2026 00:00

Fonte: https://www.gov.br/pncp/pt-br

Quantidade: 5

Unidade: CONJUNTO

UF: PR

CNPJ	Razão Social do Fornecedor	Valor da Proposta Final
28.453.476/0001-05 *VENCEDOR*	DEMBINSKI & MIKOSKI LTDA	R$ 470,00

Preço (Compras Governamentais) 3: Mediana das Propostas Finais **R$ 441,50**

Inc. I Art. 5º da IN 65 de 07 de Julho de 2021 (Lei nº 14.133)

CNPJ: 83.779.462/0001-86

Órgão: SERVICO AUTONOMO MUNICIPAL DE AGUA E ESGOTO / 226 - Serviço Autônomo Municipal de Agua e Esgoto- Blumenau SC

Objeto: Registro de Preços para aquisição de lixeiras plásticas, com diferentes características e finalidades, incluindo, lixeiras para coleta seletiva, lixeiras para banheiros, lixeiras para uso em cozinhas e áreas de refeição.

Descrição: **CONJUNTO DE LIXEIRA COLETA SELETIVA, TIPO: COM ESTRUTURA METÁLICA, APLICAÇÃO: PARA COLETA DE RESÍDUOS SELETIVOS, PARA ÁREA EXTERNA, MATERIAL: POLIPROPILENO DE ALTA RESISTÊNCIA, KIT COMPOSTO POR 4 COLETORES - CONJUNTO DE LIXEIRA COLETA SELETIVA , TIPO: COM** - CONJUNTO DE LIXEIRA COLETA SELETIVA, TIPO: COM ESTRUTURA METÁLICA, APLICAÇÃO: PARA COLETA DE RESÍDUOS SELETIVOS, PARA ÁREA EXTERNA, MATERIAL: POLIPROPILENO DE ALTA RESISTÊNCIA, KIT COMPOSTO POR 4 COLETORES - CONJUNTO DE LIXEIRA COLETA SELETIVA , TIPO: COM ESTRUTURA METÁLICA, APLICAÇÃO: PARA COLETA DE RESÍDUOS SELETIVOS, PARA ÁREA EXTERNA, MATERIAL: POLIPROPILENO DE ALTARESISTÊNCIA, CAPACIDADE: 50 LITROS (CADA), KIT COMPOSTO POR 4 COLETORES; ESPECIFICAÇÃO TÉCNICA MINIMA REQUERIDA Conjunto com 4 lixeiras para coleta seletiva Azul (papel), amarelo (metal), vermelho (plástico), verde (vidro), Lixeiras Material: Polipropileno de alta resistência Capacidade para 50 litros Superfícies internas polidas com cantos arredondados Composição: possuir compostos que protegem contra raios UV, para não desbotar a cor quando expostas ao tempo. Com identificação na frente Estrutura Metálica Com pintura eletrostática

Data: 14/10/2025 08:25

Modalidade: Pregão - Eletrônico

SRP: SIM

Identificação: 83779462000186-1-000107/2025

Lote/Item: 1/1968272

Ata: N/A

Homologação: 16/10/2025 00:00

Fonte: https://www.gov.br/pncp/pt-br

Quantidade: 50

Unidade: CONJUNTO

UF: SC

CNPJ	Razão Social do Fornecedor	Valor da Proposta Final
48.256.518/0001-17 *VENCEDOR*	CITY CLEAN COMERCIO DE EQUIPAMENTOS LTDA	R$ 441,50

Preço (Outros Entes Públicos) 1: Mediana das Propostas Finais **R$ 579,99**

Inc. II Art. 5º da IN 65 de 07 de Julho de 2021 (Lei nº 14.133)

CNPJ: 77.816.510/0001-66

Órgão: Município de Francisco Beltrão

Objeto: Aquisição de materiais e equipamentos para utilização na estruturação de uma Unidade de Educação Infantil do tipo ProInfância tipo B, vinculada ao Ministério da Educação, no âmbito do PAR - Plano de Ações Articuladas, ciclo 2, ID nº 009368

Descrição: **CONJUNTO LIXEIRA COLETA SELETIVA - LX1 - PROINFÂNCIA -** DESCRIÇÃO Kit composto por cinco coletores de 50l para coleta de resíduos orgânicos e seletivos, para área externa, sendo: um coletor amarelo para vidro, com capacidade de 50 litros; um coletor azul para papel, com capacidade de 50 litros; um coletor amarelo para metal, com capacidade de 50 litros; um coletor vermelho para plástico, com capacidade de 50 litros; um coletor marrom para lixo orgânico, com capacidade de 50 litros. DIMENSÕES DO CONJUNTO E CAPACIDADE DO COLETOR Altura máxima: 1200 mm; Largura máxima: 2500 mm; Profundidade máxima: 550 mm; Capacidade individual do coletor: 50l. CARACTERÍSTICAS Corpo e tampa em polietileno de alta densidade, 100% virgem e tecnicamente aditivado para oferecer alta resistência ao impacto e a tração. Suporte fabricado em aço com tratamento anticorrosão ou com pintura eletrostática. Aditivação extra com antioxidante e anti UV para os níveis de proteção classe 8 UV 8,0 que evita o produto desbotar, ressecar ou rachar. Superfícies internas polidas e cantos arredondados. Coletores em cores conforme normas da CONAMA e adesivados conforme o tipo de lixo. Suporte em aço com tratamento anticorrosão. Passível de ser reciclado mecanicamente ao fim de sua vida útil. GARANTIA Mínima de um ano a partir da data da entrega, contra defeitos de fabricação.

Data: 23/10/2025 00:00

Modalidade: Pregão Eletrônico

SRP: NÃO

Identificação: MFB-900992025-Pregão Eletrônico

Lote/Item: 1/8

Ata: N/A

Fonte: pmfb.franciscobeltrao.com.br:7474/transparencia/licitacoes

Quantidade: 3

UF: PR

CNPJ	Razão Social do Fornecedor	Valor da Proposta Final
13.713.800/0001-00 *VENCEDOR*	M. L. ALENCAR	R$ 579,99

Item 33: BICICLETÁRIO DE CHÃO MODELO TRADICIONAL (TIPO GRADE LINEAR)

Preço Estimado: R$ 714,85 (un) **Percentual: -** **Preço Estimado Calculado:** R$ 714,85 **Média dos Preços Obtidos:** R$ 714,85

Quantidade	Descrição	Observação
30 Unidades	BICICLETÁRIO DE CHÃO MODELO TRADICIONAL (TIPO GRADE LINEAR), confeccionado em aço carbono de alta resistência ou mat erial equivalente, com tratamento anticorrosivo mediante galvanização a fogo ou pintura eletrostática a pó, resistente a intempéries e uso contín uo em áreas externas. Estrutura composta por base linear metálica com suportes individuais curvados para encaixe da roda dianteira, permitind o o estacionamento ordenado de, no mínimo, 04 (quatro) bicicletas simultaneamente. Deverá possuir estrutura reforçada, com soldas contínuas e acabamento sem rebarbas ou arestas cortantes, garantindo segurança ao usuário. Sistema de fixação ao solo por chumbadores, parafusos de an coragem ou sistema equivalente, garantindo estabilidade e resistência a vandalismo. O fornecimento deverá contemplar entrega e instalação no local indicado pela Administração.	

Preço (Compras Governamentais) 1: Mediana das Propostas Finais **R$ 749,55**

Inc. I Art. 5º da IN 65 de 07 de Julho de 2021 (Lei nº 14.133)

CNPJ: 34.060.183/0001-52
Órgão: DEPARTAMENTO ESTADUAL DE TRANSITO / 98 - Departamento Estadual de Trânsito
Objeto: Aquisição de bicicletário de parede e cadeiras longarinas.
Descrição: **SUPORTE PARA ESTACIONAMENTO (BICICLETARIO) SUPORTE PARA ESTACIONAMENTO (BICICLETARIO) - DE BICICLETAS com estrutura metálica galvanizada ou pintada, com capacidade para 5 vagas cada, fixação por meio de buchas e parafusos de alta resistência, acabamento l** - SUPORTE PARA ESTACIONAMENTO (BICICLETARIO) SUPORTE PARA ESTACIONAMENTO (BICICLETARIO) - DE BICICLETAS com estrutura metálica galvanizada ou pintada, com capacidade para 5 vagas cada, fixação por meio de buchas e parafusos de alta resistência, acabamento livre de rebarbas e pontas cortantes, e suporte compatível com diferentes tamanhos de pneus)

Data: 03/12/2025 00:00
Modalidade: Dispensa
SRP: NÃO
Identificação: 34060183000152-1-000042/2025
Lote/Item: 1/1
Ata: N/A
Homologação: 03/12/2025 00:00
Fonte: https://www.gov.br/pncp/pt-br
Quantidade: 2
Unidade: Peça
UF: SC

CNPJ	Razão Social do Fornecedor	Valor da Proposta Final
57.758.602/0001-20 *VENCEDOR*	57.758.602 PRICILA ALINE SANTOS	R$ 749,55

Preço (Compras Governamentais) 2: Mediana das Propostas Finais **R$ 695,00**

Inc. I Art. 5º da IN 65 de 07 de Julho de 2021 (Lei nº 14.133)

CNPJ: 00.671.513/0001-24
Órgão: DEFENSORIA PUBLICA DO ESTADO DO ESPIRITO SANTO / 00671513000124-001 - DEFENSORIA PUBLICA DO ESTADO DO ESPIRITO SANTO
Objeto: CONTRATAÇÃO DE EMPRESA COM FORNECIMENTO DE BICICLETÁRIO DE CHÃO PARA ATENDER AO NÚCLEO EM SÃO MATEUS, DESTA DEFENSORIA PÚBLICA DO ESTADO DO ESPIRITO SANTO.
Descrição: **BICICLETARIO DE CHÃO** - BICICLETARIO DE CHÃO

Data: 25/09/2025 08:21
Modalidade: Dispensa
SRP: NÃO
Identificação: 00671513000124-1-000086/2025
Lote/Item: 1/1
Ata: N/A
Homologação: 25/09/2025 00:00
Fonte: https://www.gov.br/pncp/pt-br
Quantidade: 1
Unidade: UNIDADE
UF: ES

CNPJ	Razão Social do Fornecedor	Valor da Proposta Final
19.704.009/0001-01 *VENCEDOR*	LOJA COND EQUIPAMENTOS PARA CONDOMINIOS LTDA	R$ 695,00

Preço (Compras Governamentais) 3: Mediana das Propostas Finais **R$ 700,00**

Inc. I Art. 5º da IN 65 de 07 de Julho de 2021 (Lei nº 14.133)

CNPJ: 03.788.239/0001-66

Órgão: MUNICIPIO DE TANGARA DA SERRA / 2406 - MUNICIPIO DE TANGARÁ DA SERRA/MT

Objeto: [LICITANET] - REGISTRO DE PREÇOS, para futura e eventual, CONTRATAÇÃO DE SERVIÇOS DE SERRALHERIA (CONFECÇÃO DE PORTÕES, ALAMBRADOS E OUTROS, COM FORNECIMENTO DE MATERIAL, INCLUINDO MONTAGEM E INSTALAÇÃO).

Descrição: **BICICLETÁRIO DE CHÃO FABRICADO EM AÇO COM PINTURA ANTICORROSIVA COM 4 (QUATRO) METROS DE COMPRIMENTO E 16 (DEZESSEIS) VAGAS DE BICICLETA, SENDO 8 (OITO) PARA CADA LADO DO BICICLETÁRIO (INCLUSO INSTALAÇÃO) / (COR A DEFINIR).** - BICICLETÁRIO DE CHÃO FABRICADO EM AÇO COM PINTURA ANTICORROSIVA COM 4 (QUATRO) METROS DE COMPRIMENTO E 16 (DEZESSEIS) VAGAS DE BICICLETA, SENDO 8 (OITO) PARA CADA LADO DO BICICLETÁRIO (INCLUSO INSTALAÇÃO) / (COR A DEFINIR).

Data: 20/08/2025 09:00

Modalidade: Pregão - Eletrônico

SRP: SIM

Identificação: 03788239000166-1-000227/2025

Lote/Item: 1/6273039

Ata: N/A

Homologação: 22/08/2025 00:00

Fonte: https://www.gov.br/pncp/pt-br

Quantidade: 21

Unidade: UN

UF: MT

CNPJ	Razão Social do Fornecedor	Valor da Proposta Final
28.988.704/0001-33 *VENCEDOR*	FELIPE RANGEL SOARES LTDA	R$ 700,00

Item 34: BEBEDOURO PÚBLICO PARA ÁREA EXTERNA – ÁGUA NATURAL

Preço Estimado: R$ 5.283,99 (un) **Percentual:** - **Preço Estimado Calculado:** R$ 5.283,99 **Média dos Preços Obtidos:** R$ 5.283,99

Quantidade	Descrição	Observação
5 Unidades	BEBEDOURO PÚBLICO PARA ÁREA EXTERNA – ÁGUA NATURAL, confeccionado em aço inoxidável e estrutura metálica ou material equivalente de alta resistência, próprio para uso externo e resistente a intempéries. Deverá possuir acionamento por válvula de pressão com fechamento automático, jato para consumo humano, bica para enchimento de garrafas e saída inferior para fornecimento de água para pets, com grelha de escoamento. Estrutura com proteção antivandalismo e fixação ao solo por chumbadores ou sistema equivalente, compatível com ligação à rede hidráulica existente. Deverá estar inclusa a aplicação de plotagem institucional em adesivo vinílico resistente a intempéries, conforme layout fornecido pela Administração. O fornecimento deverá contemplar entrega e instalação no local indicado pela Administração, com garantia mínima de 12 meses contra defeitos de fabricação.	

Preço (Compras Governamentais) 1: Mediana das Propostas Finais **R$ 4.596,30**

Inc. I Art. 5º da IN 65 de 07 de Julho de 2021 (Lei nº 14.133)

CNPJ: 32.257.384/0001-19

Órgão: FUNDO MUNICIPAL DE EDUCACAO - FMDE DE TIMBO / 11001 - NUCLEOS DE EDUCAÇÃO INFANTIL - NEIS

Objeto: AQUISIÇÃO DE UM BEBEDOURO INDUSTRIAL, VISTO QUE O EQUIPAMENTO ATUALMENTE INSTALADO NA UNIDADE ENCONTRA-SE DANIFICADO, SEM VIABILIDADE DE CONSERTO, PARA ATENDIMENTO DAS NECESSIDADES DA UNIDADE PRÉ ESCOLAR PRIMAVERA

Descrição: **BEBEDOURO INDUSTRIAL 100 LITROS DE RESERVATÓRIO EM AÇO INOX 430 BRILHANTE. ACOMPANHA FILTRO EXTERNO. ACOMPANHA 03 TORNEIRAS GELADAS P/ COPO MODELO C-40 ¼ DE VOLTA. PÉS REGULÁVEIS PARA AJUSTE DE DESNÍVEL. SEU SISTEMA FUNCIONAL É COMPOSTO POR: - RESERVATÓRI** - BEBEDOURO INDUSTRIAL 100 LITROS DE RESERVATÓRIO EM AÇO INOX 430 BRILHANTE. ACOMPANHA FILTRO EXTERNO. ACOMPANHA 03 TORNEIRAS GELADAS P/ COPO MODELO C-40 ¼ DE VOLTA. PÉS REGULÁVEIS PARA AJUSTE DE DESNÍVEL. SEU SISTEMA FUNCIONAL É COMPOSTO POR: - RESERVATÓRIO INTERNO EM POLIETILENO ATÓXICO, COM UMA BOIA PARA REGULAGEM DO NÍVEL DA ÁGUA; - UNIDADE CONDENSADORA EMBRACO DE 1/5HP, SENDO OPCIONAIS AS TENSÕES 127 V E 220 V; - ISOLAÇÃO TÉRMICA EM EPS1, RETENDO A TEMPERATURA; TERMOSTATO INTERNO COM REGULAGEM FIXA DE 4° A 11°C E TOMADA DE 03 PINOS; - SERPENTINA INTERNA EM AÇO INOX 304; - GÁS REFRIGERANTE R134A, ECOLOGICAMENTE CORRETO. SUAS DIMENSÕES SÃO: ALTURA: 1,34 M FRENTE: 80 CM LATERAL: 60 CM PESA APROXIMADAMENTE: 70 KG - ARMAZENA: 100 L PRODUTO CERTIFICADO PELO INMETRO - 1 ANO DE GARANTIA

Data: 06/02/2026 00:00

Modalidade: Dispensa

SRP: NÃO

Identificação: 32257384000119-1-000019/2026

Lote/Item: 1/1

Ata: N/A

Homologação: 06/02/2026 00:00

Fonte: https://www.gov.br/pncp/pt-br

Quantidade: 1

Unidade: UNIDADE (UN)

UF: SC

CNPJ	Razão Social do Fornecedor	Valor da Proposta Final
31.465.532/0001-28 *VENCEDOR*	GIOVANA QUAIATO	R$ 4.596,30

Preço (Compras Governamentais) 2: Mediana das Propostas Finais **R$ 5.654,98**

Inc. I Art. 5º da IN 65 de 07 de Julho de 2021 (Lei nº 14.133)

CNPJ: 41.522.350/0001-03

Órgão: MUNICIPIO DE COLONIA DO GURGUEIA / 3254 - MUNICÍPIO DE COLÔNIA DO GURGUÉIA/PI

Objeto: [LICITANET] - AQUISIÇÃO DE EQUIPAMENTOS DE CLIMATIZAÇÃO, VENTILAÇÃO, MOBILIÁRIOS E OUTROS ITENS, DESTINADOS A ATENDER ÀS NECESSIDADES DA PREFEITURA MUNICIPAL DE COLÔNIA DO GURGUÉIA/PI.

Descrição: **BEBEDOURO INDUSTRIAL COM TRÊS TORNEIRAS, FABRICADO COM RESERVATÓRIO DE ÁGUA EM AÇO INOX, ALTA RESISTÊNCIA, FÁCIL LIMPEZA E MATERIAL ATÓXICO, ISOLAMENTO TÉRMICO INJETADO EM POLIURETANO EXPANDIDO, REGULAGEM DE TEMPERATURA DA ÁGUA, APARADOR DE ÁGUA EM CHAPA** - BEBEDOURO INDUSTRIAL COM TRÊS TORNEIRAS, FABRICADO COM RESERVATÓRIO DE ÁGUA EM AÇO INOX, ALTA RESISTÊNCIA, FÁCIL LIMPEZA E MATERIAL ATÓXICO, ISOLAMENTO TÉRMICO INJETADO EM POLIURETANO EXPANDIDO, REGULAGEM DE TEMPERATURA DA ÁGUA, APARADOR DE ÁGUA EM CHAPA DE AÇO INOX, REVESTIMENTO EXTERNO EM CHAPA DE PRÉ-PINTADA.

Data: 13/11/2025 10:00

Modalidade: Pregão - Eletrônico

SRP: SIM

Identificação: 41522350000103-1-000046/2025

Lote/Item: 1/6716292

Ata: N/A

Homologação: 04/12/2025 00:00

Fonte: https://www.gov.br/pncp/pt-br

Quantidade: 10

Unidade: UND

UF: PI

CNPJ	Razão Social do Fornecedor	Valor da Proposta Final
11.285.397/0001-21 *VENCEDOR*	VARIEDADES GLOBAL COMERCIO EM GERAL LTDA	R$ 5.654,98

Preço (Compras Governamentais) 3: Mediana das Propostas Finais **R$ 5.332,00**

Inc. I Art. 5º da IN 65 de 07 de Julho de 2021 (Lei nº 14.133)

CNPJ: 04.243.978/0001-35

Órgão: MUNICIPIO DE BENJAMIN CONSTANT / 2917 - MUNICIPIO DE BENJAMIN CONSTANT/AM

Objeto: [LICITANET] - AQUISIÇÃO DE MATERIAL PERMANENTE PARA ATENDER AS NECESSIDADES DAS SECRETARIAS MUNICIPAIS DE BENJAMIN CONSTANT/AM

Descrição: **BEBEDOURO INDUSTRIAL COM 04 TORNEIRAS Bebedouro em aço galvanizado com pintura eletrostática na cor branca. Filtro interno composto de carvão ativado e celulose. Com 04 torneiras de latão cromado. Seu sistema funcional é composto por: Reservatório interno** - BEBEDOURO INDUSTRIAL COM 04 TORNEIRAS Bebedouro em aço galvanizado com pintura eletrostática na cor branca. Filtro interno composto de carvão ativado e celulose. Com 04 torneiras de latão cromado. Seu sistema funcional é composto por: Reservatório interno em Aço Inox 304, com uma bóia para regulagem do nível da água; tensões 110 volts; isolação térmica em EPSI, retendo a temperatura; Termostato externa em cobre; Gás refrigerante R134A, ecologicamente correto. Suas dimensões são: Altura: 1,44 cm, Frente: 1,15 cm Lateral: 60 cm. - Peso aproximado 80 kg. - Armazenagem: 200 L- Refrigeração: 320 L/h

Data: 10/04/2025 10:00

Modalidade: Pregão - Presencial

SRP: SIM

Identificação: 04243978000135-1-000139/2025

Lote/Item: 1/5499973

Ata: N/A

Homologação: 04/12/2025 00:00

Fonte: https://www.gov.br/pncp/pt-br

Quantidade: 20

Unidade: UND

UF: AM

CNPJ	Razão Social do Fornecedor	Valor da Proposta Final
02.532.283/0001-48 *VENCEDOR*	A.I.G.COMERCIAL LTDA	R$ 5.332,00

Preço (Outros Entes Públicos) 1: Mediana das Propostas Finais **R$ 5.879,66**

Inc. II Art. 5º da IN 65 de 07 de Julho de 2021 (Lei nº 14.133)

CNPJ: 04.629.697/0001-15

Órgão: Prefeitura Municipal de Rio Preto da Eva

Objeto: REGISTRO DE PREÇOS PARA FUTURA E EVENTUAL CONTRATAÇÃO DE EMPRESA PARA FORNECIMENTO DE MOBILIÁRIOS E EQUIPAMENTOS, PARA ATENDER AS DEMANDAS DOS SETORES DAS SECRETARIAS MUNICIPAIS DE RIO PRETO DA EVA/AM

Descrição: **Bebedouro Industrial com gabinete externo em Aço Inox 430 brilhante** - Bebedouro Industrial com gabinete externo em Aço Inox 430 brilhante

Data: 04/12/2025 13:29

Modalidade: Pregão para Registro de Preço

SRP: SIM

Identificação: 443014

Lote/Item: 1/67

Ata: Link Ata

Fonte: www.portaldecompraspublicas.com.br

Quantidade: 19

Unidade: UN

UF: AM

CNPJ	Razão Social do Fornecedor	Valor da Proposta Final
84.111.020/0001-20 *VENCEDOR*	F N DE ALMEIDA	R$ 5.749,00
02.425.219/0001-68	Y A DA ROCHA COMERCIO E SERVICOS	R$ 5.750,00
33.613.876/0001-62	SILVANDRO DIEGO DE ALBUQUERQUE FERREIRA E CIA LTDA	R$ 5.879,66
08.086.641/0001-12	JAGUAR SOLUCOES INTEGRADAS LTDA	R$ 6.100,00
35.094.501/0001-69	AGERDAN BARROSO JUNIOR EIRELI	R$ 14.372,51

Preço (Outros Entes Públicos) 2: Mediana das Propostas Finais **R$ 4.957,03**

Inc. II Art. 5º da IN 65 de 07 de Julho de 2021 (Lei nº 14.133)

CNPJ: 17.747.940/0001-41

Órgão: Prefeitura Municipal de Aracitaba

Objeto: Aquisição equipamentos e mobiliario, para atender diversos setores do municipio de Aracitaba/MG

Descrição: **Bebedouro industrial com capacidade de armazenamento de água para 50 litros, com tecnologia de isolamento em poliuretano injetado, filtro para água, recipiente para água em polietileno rotomoldado atóxico, gás ecológico R-134, acabamento externo em aço in -** Bebedouro industrial com capacidade de armazenamento de água para 50 litros, com tecnologia de isolamento em poliuretano injetado, filtro para água, recipiente para água em polietileno rotomoldado atóxico, gás ecológico R-134, acabamento externo em aço inox 430, 02 torneiras, voltagem de 127v, medindo 1360x550x600mm. O fornecedor deverá apresentar certificado do INMETRO e Certificado de consumo de energia(Procel)

Data: 21/05/2025 17:22

Modalidade: Pregão para Registro de Preço

SRP: SIM

Identificação: 385325

Lote/Item: 4/1

Ata: Link Ata

Fonte: www.portaldecompraspublicas.com.br

Quantidade: 2

Unidade: UND

UF: MG

CNPJ	Razão Social do Fornecedor	Valor da Proposta Final
32.415.661/0001-74 *VENCEDOR*	COMERCIAL PAES LTDA	R$ 2.115,00
34.471.931/0001-90	BLUINTER ELETRODOMESTICOS LTDA	R$ 4.956,00
18.335.298/0001-56	POP MOVEIS PARA ESCRITORIO LTDA	R$ 4.957,00
34.240.500/0001-12	BRUNO DO CARMO FERREIRA	R$ 4.957,00
36.344.966/0001-93	IARA RICARDO OTTONI	R$ 4.957,06
42.389.413/0001-50	42.389.413 RODRIGO DE SOUZA MAGALHAES	R$ 4.957,06
46.983.819/0001-17	ADNA AZEVEDO DOS SANTOS 49285378153	R$ 4.957,06
52.919.905/0001-63	BEST HYDRO COMERCIAL	R$ 4.957,06

Extrato de fontes utilizadas neste relatório

ATENÇÃO - O Banco de Preços é uma solução tecnológica que atende aos parâmetros de pesquisa dispostos em Leis vigentes, Instruções Normativas, Acórdãos, Regulamentos, Decretos e Portarias. Sendo assim, por reunir diversas fontes governamentais, complementares e sites de domínio amplo, o sistema não é considerado uma fonte e, sim, um meio para que as pesquisas sejam realizadas de forma segura, ágil e eficaz.

Fontes utilizadas nesta cotação:

1 - Banco Nacional de Compras **https://bnccompras.com/Process/ProcessSearchPublic?param1=1**	***Data: 03/03/2026 14:40:51*** **Acessar a fonte aqui**
2 - Bolsa Brasileira de Mercadorias **www.bbmnetlicitacoes.com.br**	***Data: 03/03/2026 15:38:59*** **Acessar a fonte aqui**
3 - Bolsa de Licitações e Leilões **https://bllcompras.com/Process/ProcessSearchPublic?param1=1**	***Data: 02/03/2026 15:04:42*** **Acessar a fonte aqui**
4 - Compras.gov.br **www.gov.br/compras/pt-br**	***Data: 02/03/2026 14:34:22*** **Acessar a fonte aqui**
5 - Licitar Digital **app2.licitardigital.com.br/pesquisa**	***Data: 02/03/2026 15:32:06*** **Acessar a fonte aqui**
6 - Município de Luís Gomes **transparencia.e-publica.net/epublica-portal/#/luis_gomes/portal?entidade=1206**	***Data: 02/03/2026 11:02:00*** **Acessar a fonte aqui**
7 - Portal de Compras Publicas **www.portaldecompraspublicas.com.br**	***Data: 02/03/2026 10:31:22*** **Acessar a fonte aqui**
8 - Portal Nacional de Contratações Públicas **https://www.gov.br/pncp/pt-br**	***Data: 27/02/2026 09:16:23*** **Acessar a fonte aqui**
9 - Prefeitura Municipal de Francisco Beltrão/PR **pmfb.franciscobeltrao.com.br:7474/transparencia/licitacoes**	***Data: 27/02/2026 09:20:17*** **Acessar a fonte aqui**
10 - SCO RJ **www2.rio.rj.gov.br/sco/main.cfm**	***Data: 01/01/2026 00:00:00*** **Acessar a fonte aqui**
11 - Tribunal de Contas do Estado do Rio Grande do Sul **https://portal.tce.rs.gov.br/aplicprod/f?p=50500:3:::NO:::**	***Data: 02/03/2026 10:56:55*** **Acessar a fonte aqui**

Fontes de preços inseridos manualmente:

1 - CONCREARTE CONSTRUCAO E PAVIMENTACAO EIRELI (89.886.543/0001-61)	***Data: 24/03/2026 10:18:50***
2 - LANCI INDUSTRIA E COMERCIO DE MOVEIS PLASTICOS LTDA (11.549.124/0001-47)	***Data: 02/03/2026 08:26:26***
3 - MADEIRA PLASTICA AMBIENTAL S.A. (17.214.638/0001-28)	***Data: 02/03/2026 08:32:04***
4 - OBRA PRIME CONCRETOS E CONSULTORIA LTDA (30.821.848/0002-23)	***Data: 13/03/2026 11:04:58***
5 - SAHMAF TECNOILUMINACAO LTDA (08.618.544/0001-23)	***Data: 23/02/2026 14:11:28***
6 - VALE EUROPEU CONCRETOS LTDA (31.291.504/0001-31)	***Data: 23/02/2026 14:35:48***

Bairro Panazzolo
CEP 95082-114 | Caxias do Sul - RS | Fone: (54) 3222 4711
CNPJ: 08.618.544/0001-23 | INSC.EST.: 029/0464510
e-mail: sahmaf@sahmaf.com.br | www.sahmaf.com.br

ORÇAMENTO 1653/2026
DATA 29/01/2026

DADOS DO CLIENTE	
Cliente	PREFEITURA MUNICIPAL DE AGROLANDIA
CNPJ	83.102.582/0001-44
Localidade	AGROLANDIA - SC
A/C	MILENA
Contato	(47) 3537 4155

ITENS DO ORÇAMENTO

Item	Produto	Un.	Quant.	Valor Unitário	Valor Total
01	**Poste ornamental curvo duplo** em tubo de aço, 3m de altura, haste central diâmetro Ø76,2mm, espessura da parede de 2mm, adorno de fechamento superior em alumínio, com 02 braços ornamentais tipo "C" diâmetro Ø38mm com projeção de 600mm cada, com base de fixação (sapata) quadrada de espessura 6,35mm, galvanizado à fogo, com pintura eletrostática a pó cor preto texturizado aplicado em todo o conjunto. **REF. PA801/2R** **Refletor LED** 100W, luz branca 6.000K, fluxo luminoso 10.000 lúmens, eficiência luminosa 100lm/W, ângulo de abertura 120 graus, IP66 com válvula SCBA (anti-condensação), tensão 100V-305V, vida útil mínima de 50.000hs, DPS 4kV. **02 luminárias ornamentais** em alumínio, estilo contemporâneo, com 06 aletas horizontais, difusor composto por 05 anéis em policarbonato prismatizado anti-ofuscamento, base de fixação com encaixe de Ø60,3mm e isolação em polímero não condutor, pintura eletrostática a pó cor preto texturizado, dimensão de 260x460mm, cada uma equipada com LED, potência nominal de 60W (tolerância ±5%), fluxo luminoso de 6.000 lumens, eficiência luminosa de 100 lm/W, ângulo de abertura horizontal panorâmico de 360° graus, expectativa de vida útil de 50.000h (LED com certificação LM80), temperatura de cor correlata (TCC) de 6.000K, multitensão de 100V a 240V, fator de potência de 0,96, com Dispositivo de Proteção contra Surtos (DPS) externo ao driver, classe II, 12kA/10kV, com terminal de aterramento, 03 conectores de engate rápido e garantia de 02 anos contra defeitos de fabricação. **REF. 1020-20.**	un	01	3.300,00	3.300,00
02	**Poste ornamental curvo duplo** em tubo de aço, 3m de altura, haste central diâmetro Ø76,2mm, espessura da parede de 2mm, adorno de fechamento superior em alumínio, com 02 braços ornamentais tipo "C" diâmetro Ø38mm com projeção de 600mm cada, com base de fixação (sapata) quadrada de espessura 6,35mm, galvanizado à fogo, com pintura eletrostática a pó cor preto texturizado aplicado em todo o conjunto. **REF. PA801/2**. **02 luminárias ornamentais** em alumínio, estilo imperial, estrutura composta por 04 colunas com brasão decorativo e cinta adornada, com pináculo superior e chapéu decorativos, difusor em policarbonato prismatizado com espessura de 4mm, base de fixação com encaixe de Ø60,3mm e isolação em polímero não condutor, pintura eletrostática a pó cor preto texturizado, dimensão de 450x800mm, cada uma equipada com LED, potência nominal de 60W (tolerância ±5%), fluxo luminoso de 5.100 lumens, eficiência luminosa de 85 lm/W, ângulo de abertura horizontal panorâmico de 360° graus, expectativa de vida útil de 50.000h	un	01	4.468,00	4.468,00

	(LED com certificação LM80), temperatura de cor correlata (TCC) de 6.000K, multitensão de 100V a 240V, fator de potência de 0,96, com Dispositivo de Proteção contra Surtos (DPS) externo ao driver, classe II, 12kA/10kV, com terminal de aterramento, 03 conectores de engate rápido e garantia de 02 anos contra defeitos de fabricação. **REF. 1020-15.**				
03	**Poste ornamental curvo simples** em tubo de aço, 3m de altura, haste central diâmetro Ø76,2mm com espessura da parede de 2mm, adorno de fechamento superior em alumínio, com braço ornamental tipo "U" diâmetro Ø38mm com projeção de 700mm, com adorno central em ferro chato 1.1/4"x1/8", com base de fixação (sapata) quadrada de espessura 6,35mm, galvanizado à fogo, com pintura eletrostática a pó cor preto texturizado aplicado em todo o conjunto. **REF. PA803/1**. **Luminária ornamental** em alumínio, estilo contemporâneo, com 06 aletas horizontais, difusor composto por 05 anéis em policarbonato prismatizado anti-ofuscamento, base de fixação com encaixe de Ø60,3mm e isolação em polímero não condutor, pintura eletrostática a pó cor preto texturizado, dimensão de 260x460mm, equipada com LED, potência nominal de 60W (tolerância ±5%), fluxo luminoso de 6.000 lumens, eficiência luminosa de 100 lm/W, ângulo de abertura horizontal panorâmico de 360° graus, expectativa de vida útil de 50.000h (LED com certificação LM80), temperatura de cor correlata (TCC) de 6.000K, multitensão de 100V a 240V, fator de potência de 0,96, com Dispositivo de Proteção contra Surtos (DPS) externo ao driver, classe II, 12kA/10kV, com terminal de aterramento, 03 conectores de engate rápido e garantia de 02 anos contra defeitos de fabricação. **REF. 1020-20.**	un	01	2.105,00	2.105,00
04	**Poste ornamental curvo duplo** em tubo de aço, 3m de altura, haste central diâmetro Ø76,2mm com espessura da parede de 2mm, adorno de fechamento superior em alumínio, com 02 braços ornamentais tipo "U virado" diâmetro Ø38mm com projeção de 700mm cada, ambos com adorno central em ferro chato 1.1/4"x1/8", com base de fixação (sapata) quadrada de espessura 6,35mm, galvanizado à fogo, com pintura eletrostática a pó cor preto texturizado aplicado em todo o conjunto. **REF. PA804/2**. **02 luminárias ornamentais pendentes** em alumínio, com difusor de proteção de 12" (cúpula em formato arredondado) em policarbonato prismatizado, pintura eletrostática a pó cor preto texturizado, dimensão de 440x420mm, cada uma equipada com LED, potência nominal de 60W (tolerância ±5%), fluxo luminoso de 6.300 lumens, eficiência luminosa de 105 lm/W, ângulo de abertura simétrico controlado de 140° graus, expectativa de vida útil de 50.000h (LED com certificação LM80), temperatura de cor correlata (TCC) de 6.000K, multitensão de 100V a 240V, fator de potência de 0,96, com Dispositivo de Proteção contra Surtos (DPS) externo ao driver, classe II/III, 15kA/15kV, com terminal de aterramento, 03 conectores de engate rápido e garantia de 02 anos contra defeitos de fabricação. **REF. 1022-09.**	un	01	3.080,00	3.080,00
05	**Poste ornamental curvo simples** em tubo de aço, 3m de altura, haste central diâmetro Ø76,2mm com espessura da parede de 2mm, adorno de fechamento superior em alumínio, com braço ornamental tipo "U virado" diâmetro Ø38mm com projeção de 700mm, com adorno central em ferro chato 1.1/4"x1/8", com base de fixação (sapata) quadrada de espessura 6,35mm, galvanizado à fogo, com pintura	un	01	2.070,00	2.070,00

	eletrostática a pó cor preto texturizado aplicado em todo o conjunto. **REF. PA804/1**. **Luminária ornamental pendente** em alumínio, com difusor de proteção de 12" (cúpula em formato arredondado) em policarbonato prismatizado, pintura eletrostática a pó cor preto texturizado, dimensão de 440x420mm, equipada com LED, potência nominal de 60W (tolerância ±5%), fluxo luminoso de 6.300 lumens, eficiência luminosa de 105 lm/W, ângulo de abertura simétrico controlado de 140° graus, expectativa de vida útil de 50.000h (LED com certificação LM80), temperatura de cor correlata (TCC) de 6.000K, multitensão de 100V a 240V, fator de potência de 0,96, com Dispositivo de Proteção contra Surtos (DPS) externo ao driver, classe II/III, 15kA/15kV, com terminal de aterramento, 03 conectores de engate rápido e garantia de 02 anos contra defeitos de fabricação. **REF. 1022-09.**				

IMPORTANTE: Caso o material seja destinado à licitação, nos solicite os desenhos técnicos, ilustrativos e demais informações técnicas para anexar ao processo.

CONDIÇÕES	
Validade do orçamento	05 dias.
Condições de pagamento	A combinar.
Formas de pagamento	Depósito Bancário ou PIX.
Frete	CIF.
Prazo de entrega	**PRODUTO FABRICADO SOB DEMANDA - 30 dias úteis + prazo de envio da transportadora.**
Observações	Preços somente do material, já inclusos impostos e frete. Não incluso instalação e Benefícios e Despesas Indiretas (BDI).

DADOS BANCÁRIOS PARA PAGAMENTO	
Depósito	Banco do Brasil – Agência 1801-5 / Conta Corrente 26770-8
Pix	Chave: 08.618.544/0001-23 em nome de Sahmaf Tecnoiluminação Ltda.

TERMOS DE GARANTIA	
A garantia cobre	Defeitos de fabricação. Prazo conforme descrito em cada item, contado a partir da data emissão da Nota Fiscal.
A garantia não cobre	Danos causados por descargas elétricas, descargas atmosféricas, agentes naturais, falta de aterramento, vandalismo, alterações e modificações no produto, instalação inadequada, caso fortuito ou de força maior, impactos, quedas, transporte e armazenamento inadequados.

RESPONSABILIDADE TÉCNICA	
CREA	Conforme a Resolução 417/98 do CONFEA, que regulamenta as empresas industriais enquadráveis compulsoriamente nos Artigos 59 e 60 da Lei n.º 5.194/66, a Sahmaf Iluminação possui registro no CREA, sob número 256132, para desenvolver e fabricar materiais de iluminação. A empresa possui Engenheiro Eletricista que supervisiona as luminárias e Engenheiro Mecânico que supervisiona os postes, ambos responsáveis tecnicamente por todos os produtos de fabricação própria.

CONCREARTE CONSTRUÇÃO E PAVIMENTAÇÃO

ORÇAMENTO

Prefeitura Municipal de Agrolândia/SC

Poste chanfrado: Poste de concreto armado, seção 8x9,5cm, comprimento até 2 metros, cor cinza natural.

- Valor unitário: R$74,00 o metro linear.

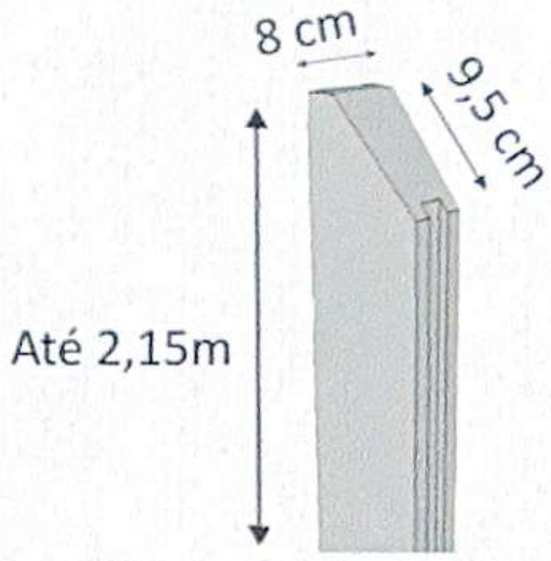

Poste prancha 31,6,5cm: Poste prancha de concreto armado, seção 31x6,5cm, comprimento até 2 metros, cinza natural.

- Valor unitário: R$236,00 o metro linear.

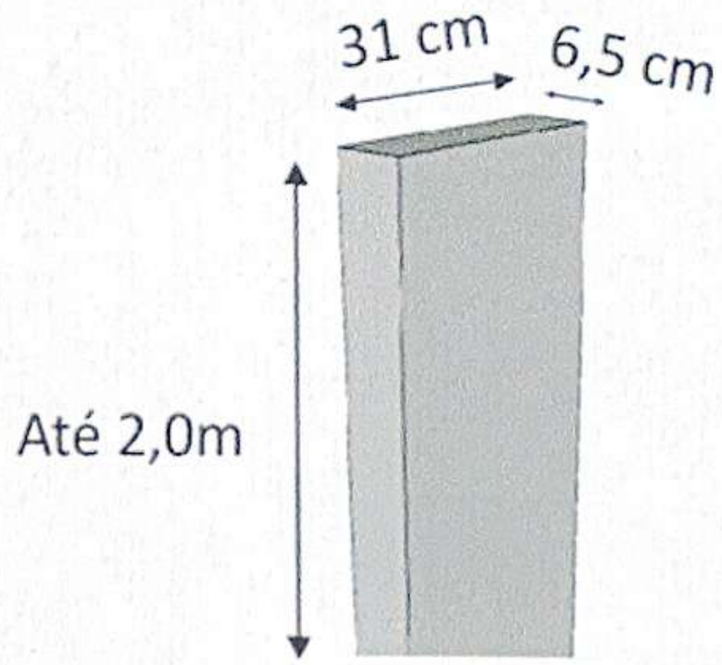

CONCREARTE CONSTRUÇÃO E PAVIMENTAÇÃO
Rua Áustria, nº 85 – Bairro Recanto do Paraíso - SÃO VENDELINO / RS FONE: (51) 3639-1414
CNPJ: 89.886.543/0001-61 INSCRIÇÃO ESTADUAL: 333/0003687 E-mail:
guilherme@betonart.com.br Site: www.betonart.com.br

CONCREARTE CONSTRUÇÃO E PAVIMENTAÇÃO

Deck de concreto: Deck de concreto armado, com ripas de 9,5x4x125cm, pintado cor amadeirado.

- Valor unitário: R$ 595,00 o m²

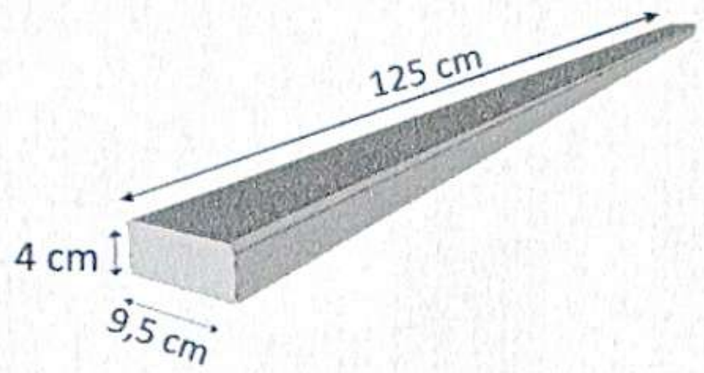

Observações:

Preços CIF, ou seja, entregue na cidade.
Preços sem BDI incluso (compra direta).
Preços sem mão de obra de instalação.
Pagamento: a combinar.
Validade da proposta: 30 dias.

São Vendelino, 13/03/2026

CONCREARTE CONSTRUÇÃO E PAVIMENTAÇÃO
89.886.543/0001-61
Rua Áustria, 85 , Recanto do Paraíso
São Vendelino / RS CEP: 95.795-000

Anexo 3

Prefeitura de Agrolândia - CNPJ: 83.102.582/0001-44
Rua dos Pioneiros, nº 109, Centro
CEP: 88.420-000

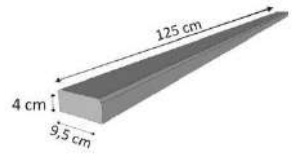

Deck de Concreto 9,5cm amadeirado.....R$553,60m²

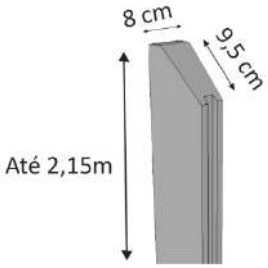

Poste Chanfrado 8x9,5 Cinza.....R$68,16m

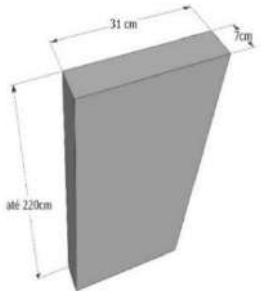

Poste Prancha 31x7Cinza.....R$219,55m

Dados para cadastro:
Obra Prime Concretos e Consultoria Ltda
30.821.848/0002-23
IE: 333/0004934
Endereço: Rua Conego Caspary, 3391, Centro, São Vendelino – 95795-000
Contato: 51 9878-0136

São Vendelino, 13 de março de 2026.

Anexo 4

BETONART

CONCRETIZAMOS AMBIENTES DE VIDA



IMAGENS NO DOCUMENTO SÃO ILUSTRATIVAS DAS LINHAS BETONART. PODEM NÃO REPRESENTAR O MODELO ESPECÍFICO DO ORÇAMENTO.

SOBRE NÓS

BETONART SANTA CATARINA

A Betonart fabrica e executa as mais lindas obras com materiais de concreto diferenciados. São Decks e Pergolados de Concreto, Cobogós, Pisos Exclusivos, Mobiliário Urbano e Muroflor.
Com 19 anos no RS agora em SC.



FEEDBACKS

O QUE DIZEM NOSSOS CLIENTES

Rafael Fuzinatto
3 comentários
★★★★★ 5 dias atrás NOVA

Atendimento e produtos de primeira linha!
Utilizamos os produtos Betonart em quase todos os nossos projetos.

Denis Rengel
Um comentário
★★★★★ 9 meses atrás

Ótima qualidade,e um ótimo atendimento.muito bom fazer obra sem se incomodar



JUNIOR, Jaime Stähelin
6 comentários · 1 foto
★★★★★ 2 anos atrás

Trabalho sério e transparente desde a fase de orçamento até a entrega. Produto diferenciado que gerou muito valor para meu empreendimento. Recomendo!



eduvoigt 6 d · ❤ pelo autor
Qualidade e confiança! ✨
Responder Ocultar Ver tradução



regiduca 5 sem · ❤ pelo autor
Deck maravilhoso , o pessoal de confiança e muito prestativos
Responder Ocultar Ver tradução



edivanrodriguesdemelo 4 sem · ❤ pelo autor
Produto top TOP recomendo
Responder Ocultar Ver tradução



guilhermejoanderson 3 sem · ❤ pelo autor
Eu mesmo já instalei e recomendo
Responder Ocultar Ver tradução



lbuchiarelli 22 sem · ❤ pelo autor
O processo todo foi impecável, desde a venda até a execução. A equipe é sensacional e o resultado nem preciso comentar. Dá para ver nas fotos. Ficou incrível e estamos muito satisfeitos. Obrigado pessoal pelo excelente trabalho e suporte!!!
Responder Ocultar Ver tradução

CRIE O SEU AMBIENTE DE VIDA







RESISTENCIA E DURABILIDADE

Fabricados em concreto armado de alta qualidade, os pergolados Betonart garantem uma estrutura robusta e resistente a condições climáticas adversas, mantendo a beleza e funcionalidade por muito mais tempo.

DESIGN VERSÁTIL

Com um estilo contemporâneo e linhas elegantes, nossos pergolados complementam diversos projetos arquitetônicos, proporcionando um toque de sofisticação e aproveitamento eficiente dos espaços

BAIXA MANUTENÇÃO

A composição robusta do concreto requer cuidados mínimos, mantendo o pergolado em ótimo estado com pouca necessidade de intervenções, reduzindo custos e esforço de manutenção no longo prazo.

BETONART

PROPOSTA

Frederico Jensen, 370 - Blumenau
betonartsc.com.br
CNPJ 31.291.504/0001-31

BANCO MADRID DUPLO (S)



VALOR UNITÁRIO:

R$2.288,50



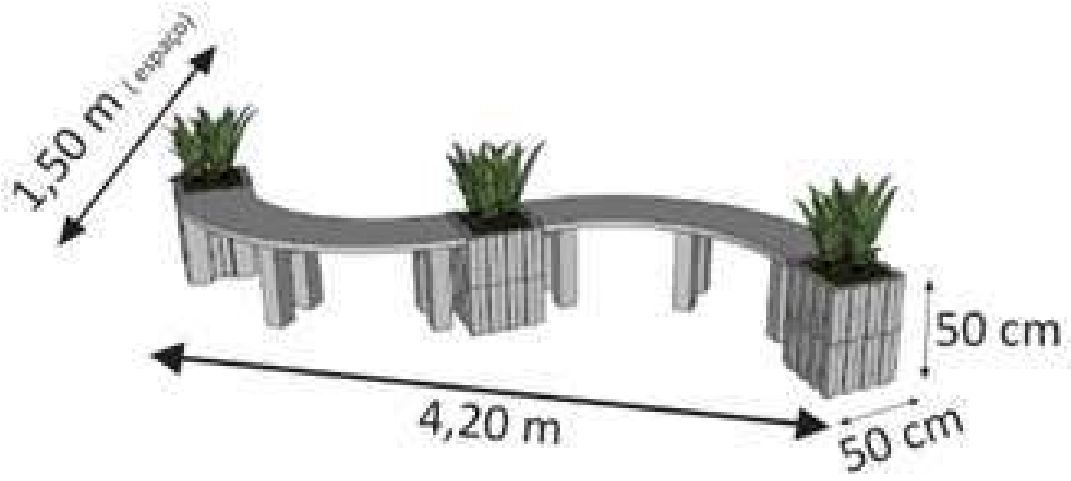

BETONART

PROPOSTA

Frederico Jensen, 370 - Blumenau
betonartsc.com.br
CNPJ 31.291.504/0001-31

BANCO CUBY SIMPLES



VALOR UNITÁRIO:

R$2.070,00

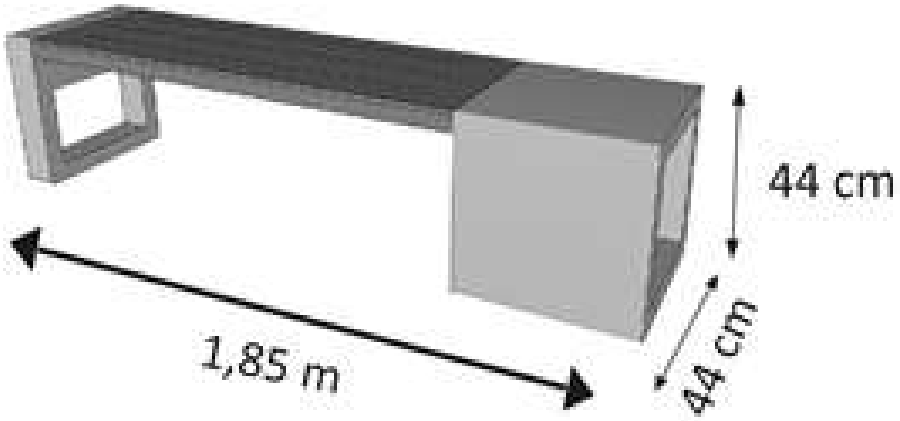

BETONART

PROPOSTA

Frederico Jensen, 370 - Blumenau
betonartsc.com.br
CNPJ 31.291.504/0001-31

BANCO CUBY + VASO CUBY

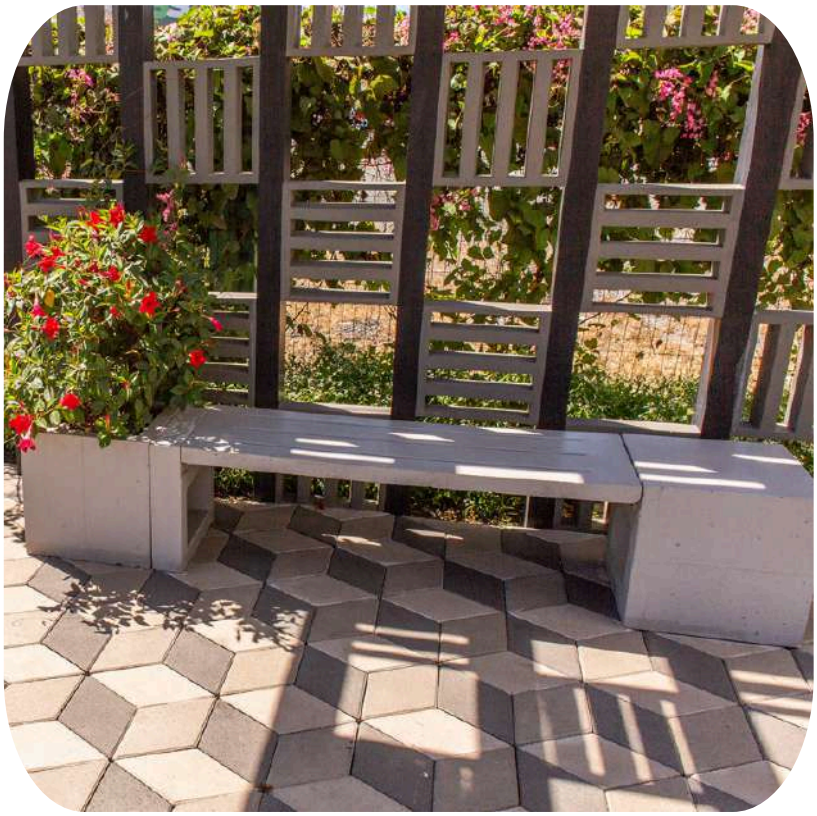

VALOR UNITÁRIO:

R$2.564,50

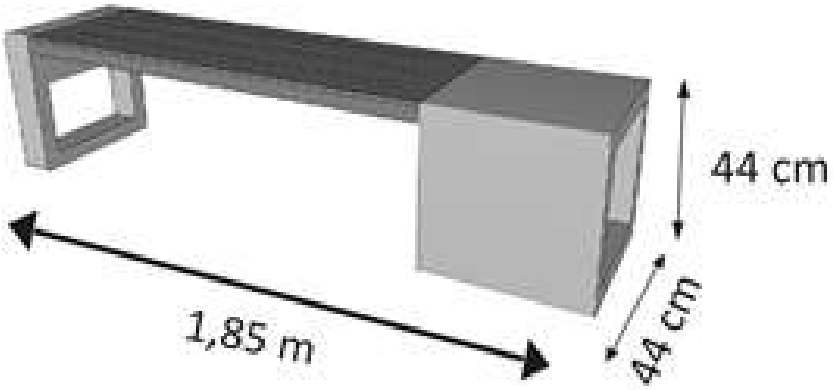

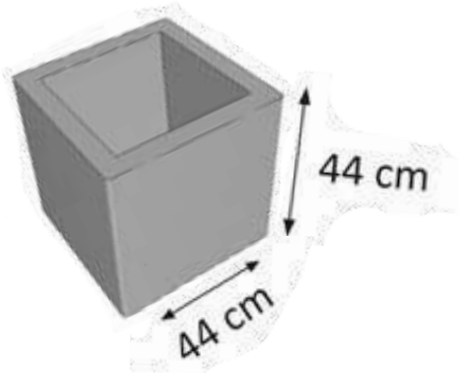

BETONART

PROPOSTA

Frederico Jensen, 370 - Blumenau
betonartsc.com.br
CNPJ 31.291.504/0001-31

BANCO COLONIAL



VALOR UNITÁRIO:

R$1.475,45

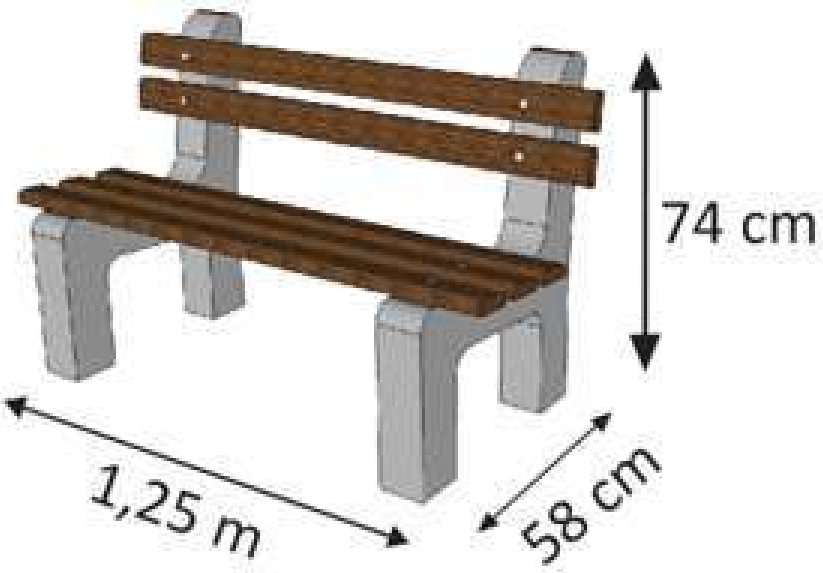

BETONART

PROPOSTA

Frederico Jensen, 370 - Blumenau
betonartsc.com.br
CNPJ 31.291.504/0001-31

BANCO CITY COM ENCOSTO



VALOR UNITÁRIO:

R$1.679,00

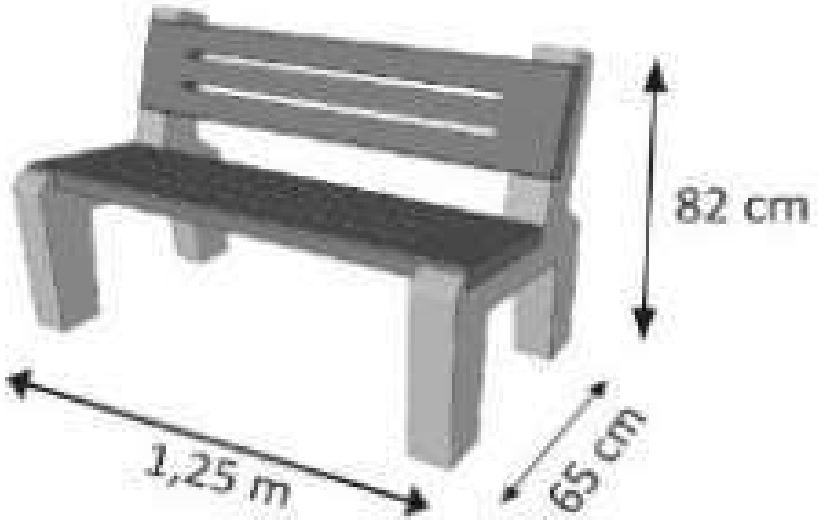

BETONART

PROPOSTA

Frederico Jensen, 370 - Blumenau
betonartsc.com.br
CNPJ 31.291.504/0001-31

BANCO SERAFINA



VALOR UNITÁRIO:

R$908,50

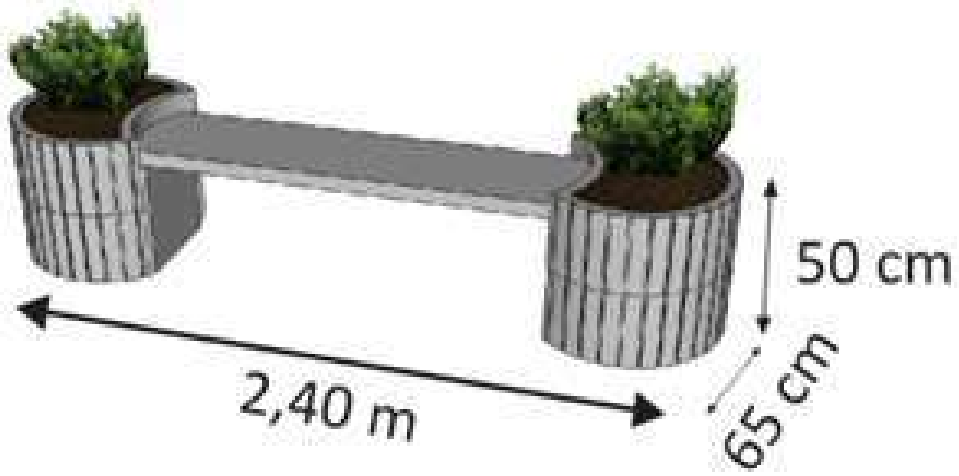

BETONART

PROPOSTA

Frederico Jensen, 370 - Blumenau
betonartsc.com.br
CNPJ 31.291.504/0001-31

BANCO SERAFINA



VALOR UNITÁRIO:

R$1.522,05



BETONART

PROPOSTA

Frederico Jensen, 370 - Blumenau
betonartsc.com.br
CNPJ 31.291.504/0001-31

MURO FLOR MAUER



VALOR UNITÁRIO:

CINZA NATURAL: $55,22

COLORIDO: $66,70

UNIDADE BLOCO MAUER:

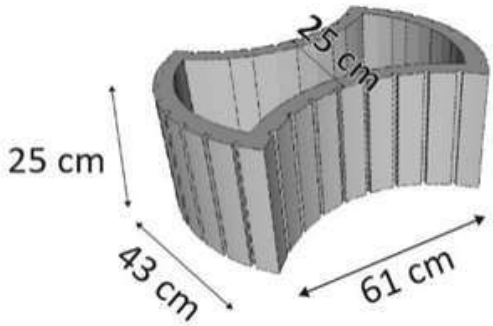



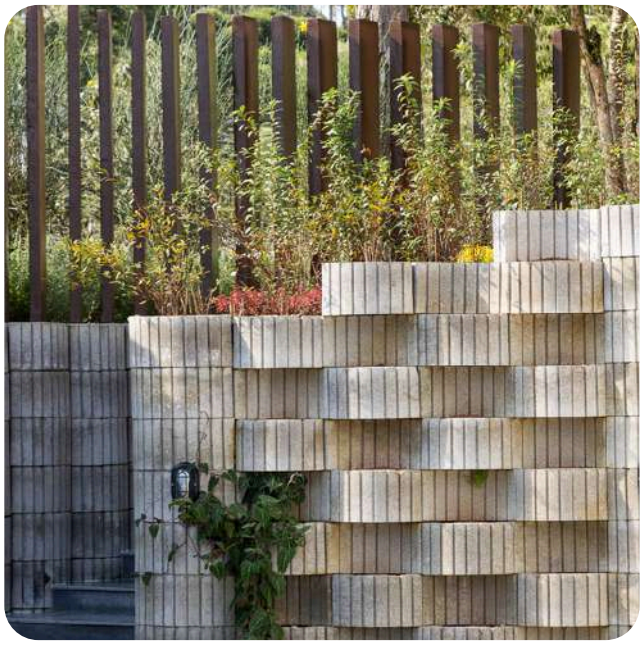

BETONART

PROPOSTA

Frederico Jensen, 370 - Blumenau
betonartsc.com.br
CNPJ 31.291.504/0001-31

MURO FLOR RING



VALOR UNITÁRIO:

CINZA NATURAL: $55,22

COLORIDO: $66,70

UNIDADE BLOCO RING:

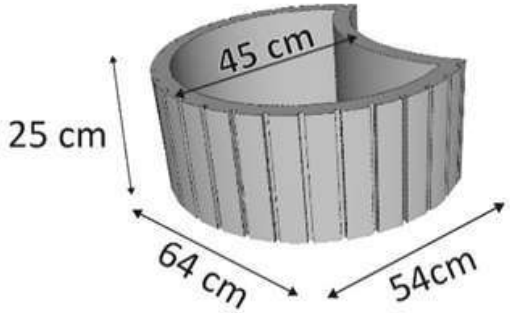





BETONART

PROPOSTA

Frederico Jensen, 370 - Blumenau
betonartsc.com.br
CNPJ 31.291.504/0001-31

CONJUNTO ESTAR XADREZ



VALOR UNITÁRIO:

R$2.047,00

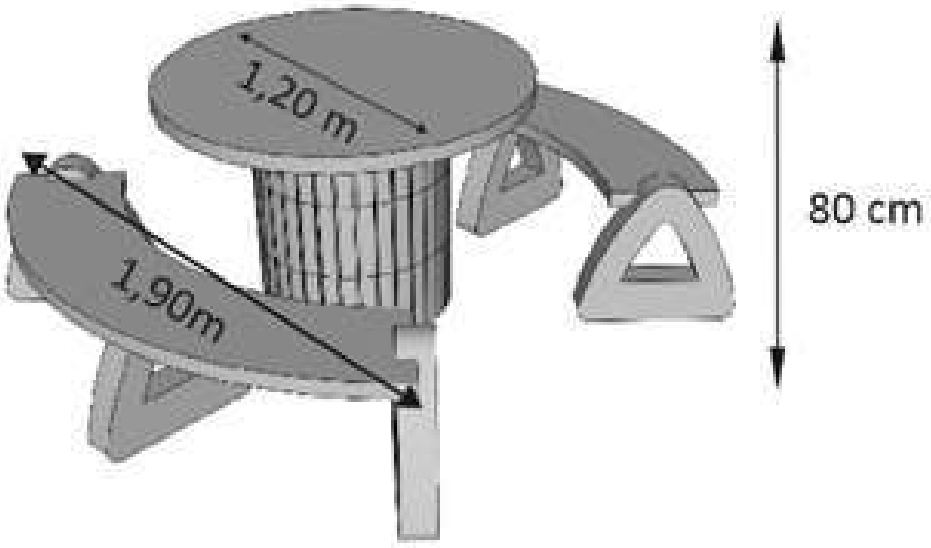

BETONART

PROPOSTA

Frederico Jensen, 370 - Blumenau
betonartsc.com.br
CNPJ 31.291.504/0001-31

CONJUNTO XADREZ



VALOR UNITÁRIO:

R$1.460,50

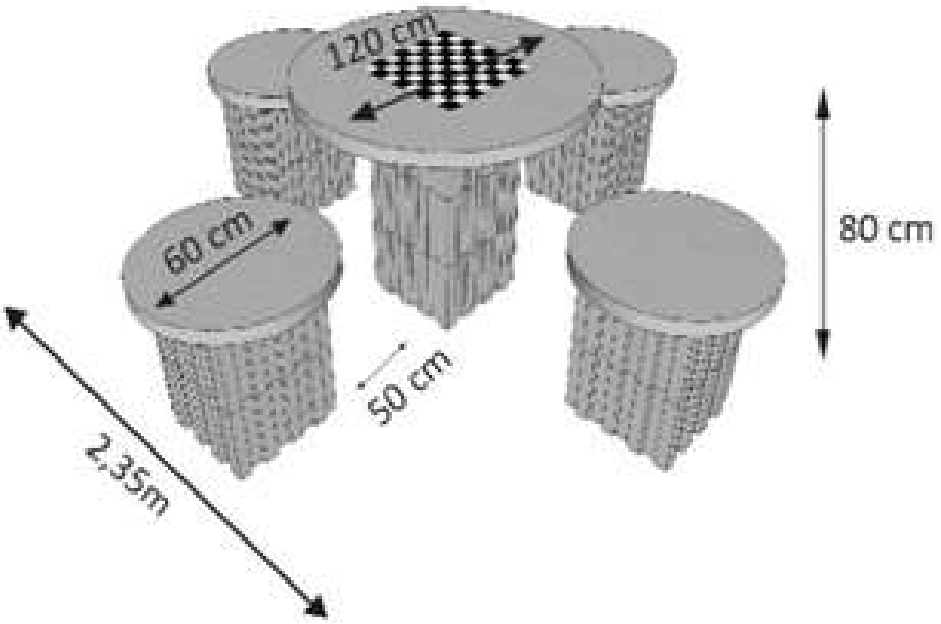

BETONART

PROPOSTA

Frederico Jensen, 370 - Blumenau
betonartsc.com.br
CNPJ 31.291.504/0001-31

PERGOLADO DE CONCRETO





VALOR :

R$9.870,00

(VALOR CORRESPONDENTE A UM PERGOLADO DE 4 X 3M)

BETONART

PROPOSTA

Frederico Jensen, 370 - Blumenau
betonartsc.com.br
CNPJ 31.291.504/0001-31

DECK DE CONCRETO

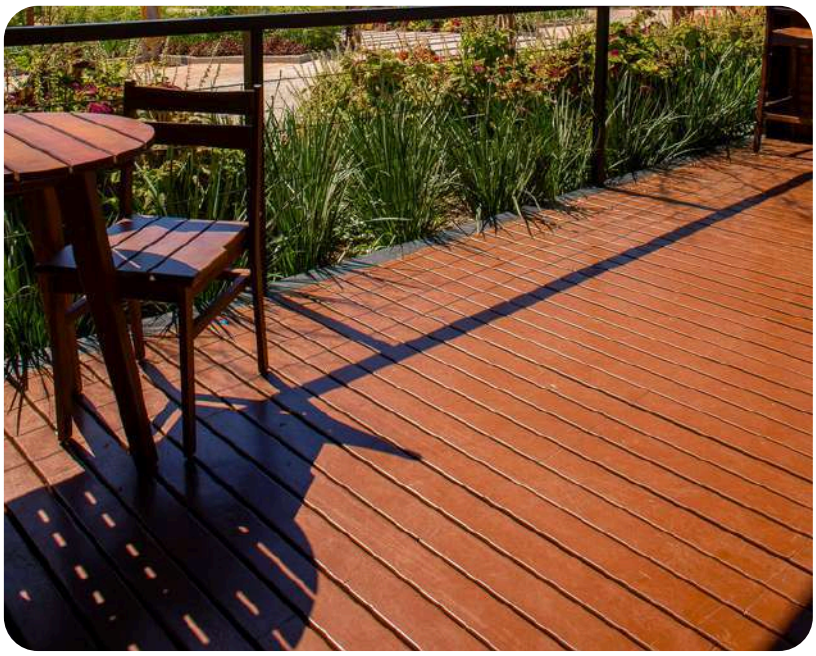



VALOR POR M²:

R$435,90

(VALOR CORRESPONDENTE A 1 M²)

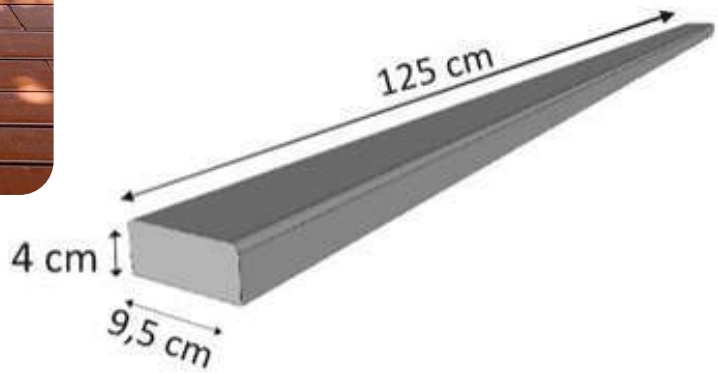

BETONART

PROPOSTA

Frederico Jensen, 370 - Blumenau
betonartsc.com.br
CNPJ 31.291.504/0001-31

POSTE CHANFRADO



VALOR UNITÁRIO:

R$51,35

(VALOR CORRESPONDENTE AO METRO LINEAR)



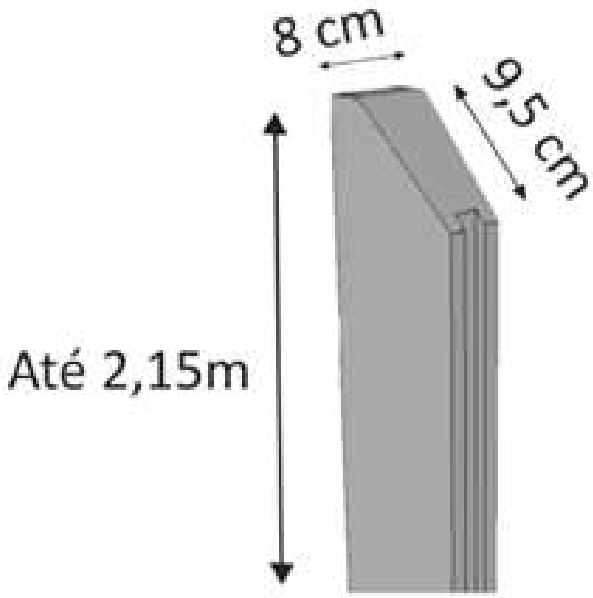

BETONART

PROPOSTA

Frederico Jensen, 370 - Blumenau
betonartsc.com.br
CNPJ 31.291.504/0001-31

POSTE PRANCHA



VALOR UNITÁRIO:

R$170,20

(VALOR CORRESPONDENTE AO METRO LINEAR)

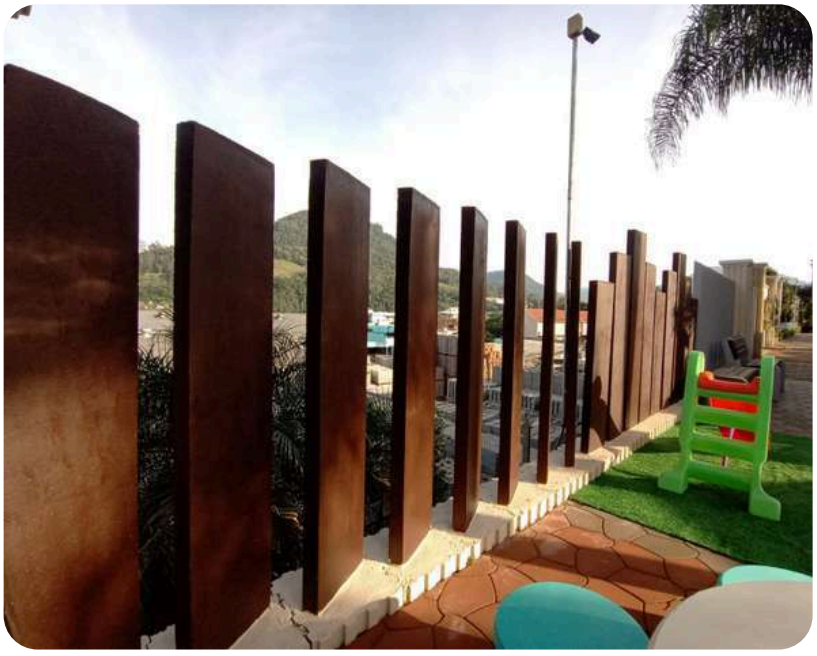

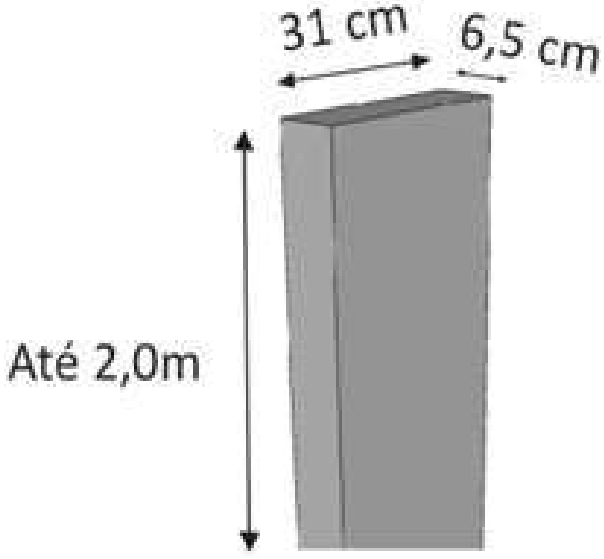

BETONART

PROPOSTA

Frederico Jensen, 370 - Blumenau
betonartsc.com.br
CNPJ 31.291.504/0001-31

CHIMARRÓDROMO



VALOR UNITÁRIO:

R$11.840,00

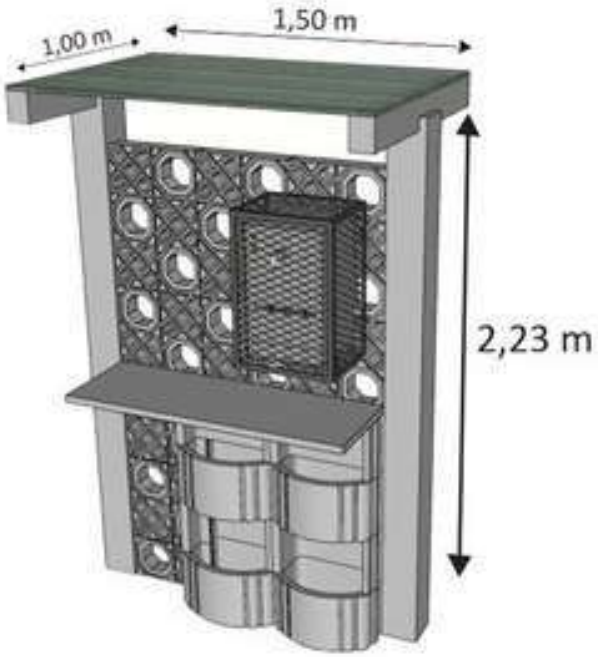

BETONART
VALE EUROPEU - SC

Orçamento com valor correspondente ao material e frete para Agrolândia/SC.

Razão Social: Vale Europeu Concretos Ltda - EPP (Betonart)
CNPJ: 31.291.504/0001-31
Endereço: Frederico Jensen, 370 - Blumenau
E-mail: betonartsc.com.br

20 ANOS BETONART

CONCREARTE CONSTRUÇÃO E PAVIMENTAÇÃO

ORÇAMENTO

Prefeitura Municipal de Agrolândia/SC

Poste chanfrado: Poste de concreto armado, seção 8x9,5cm, comprimento até 2 metros, cor cinza natural.

- Valor unitário: R$74,00 o metro linear.

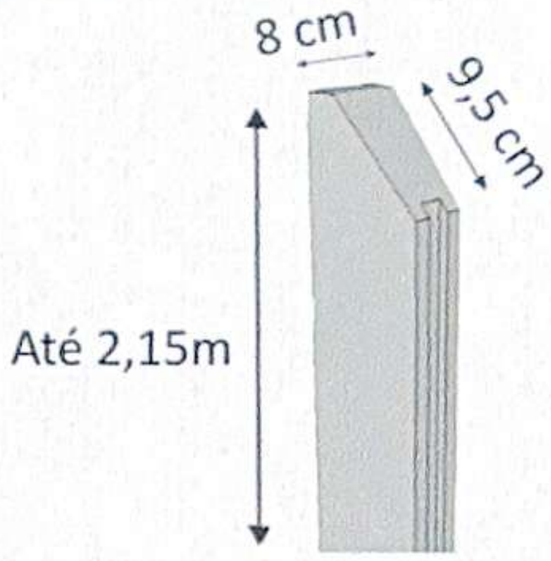

Poste prancha 31,6,5cm: Poste prancha de concreto armado, seção 31x6,5cm, comprimento até 2 metros, cinza natural.

- Valor unitário: R$236,00 o metro linear.

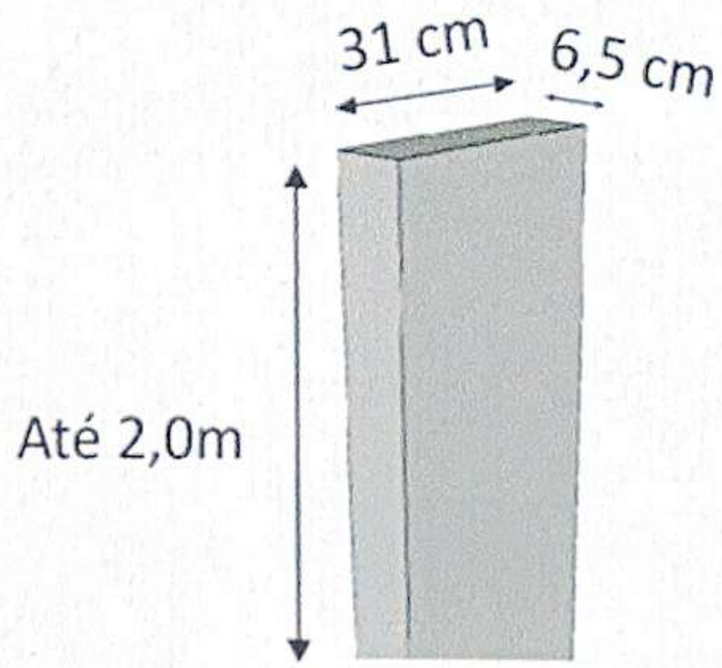

CONCREARTE CONSTRUÇÃO E PAVIMENTAÇÃO

Deck de concreto: Deck de concreto armado, com ripas de 9,5x4x125cm, pintado cor amadeirado.

- Valor unitário: R$ 595,00 o m²

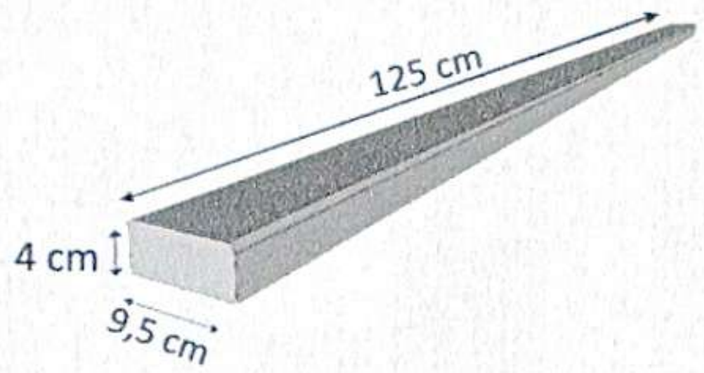

Observações:

Preços CIF, ou seja, entregue na cidade.
Preços sem BDI incluso (compra direta).
Preços sem mão de obra de instalação.
Pagamento: a combinar.
Validade da proposta: 30 dias.

São Vendelino, 13/03/2026

CONCREARTE CONSTRUÇÃO E PAVIMENTAÇÃO
89.886.543/0001-61
Rua Áustria, 85 , Recanto do Paraíso
São Vendelino / RS CEP: 95.795-000

PREFEITURA MUNICIPAL DE AGROLANDIA / SC

ITEM 22



Banco de jardim produzido em madeira plástica, possui quatro tabuas maciças, duas no assento e duas no encosto nas cores **MARROM**, medidas mínimas das tabuas: 1100x140x22mm, os quatro cantos superiores de cada tabua são arredondados, as tabuas deveram ter a sua cor uniforme em toda a sua estrutura. A sustentação do banco é feito por três pés injetados em polipropileno, em formato de h, sendo que as duas bases de apoio de cada pé são unidas por uma travessa horizontal e duas em diagonal, formando um V no meio para dar maior resistência aos pés, as bases de apoio dos pés que ficam em contato com o chão possuem 75 mm de largura para poder fixar através de parafusos o banco ao chão, três mão francesas com no mínimo 300mm de comprimento e 5 a 6 mm de espessura em forma de T, que vão em diagonal do pé até a tabua do assento dando maior equilíbrio e resistência a estrutura. A espessura da parede central e interna do pé deve ser de no mínimo 6mm para dar resistência e o peso mínimo do pé é de 1,500kg, cor dos pés**: PRETO**. Medidas mínimas do pé: 730x515x53mm. Medidas mínimas do banco: comprimento mínimo: 1100mm, altura do assento: 380mm, altura total: 730mm; largura mínima da base do assento: 290mm; largura mínima da base do encosto: 340mm. Apresentar na proposta de preços o Certificado de Conformidade do Sistema de Gestão de Qualidade. Apresentar em nome do licitante o relatório de ensaio de resistência a flexão da Madeira Plástica segundo a norma ASTM D790-2015 com tensão mínima aplicada de 36Mpa e o relatório de ensaio da toxidade da madeira plástica determinando o teor de migração dos metais, que atenda a ABNT NBR NM 300-3 emitido por laboratório acreditado pelo INMETRO e o relatório de ensaio de flamabilidade emitido por laboratório acreditado pelo INMETRO Deverá ser montado com 30 unidades de parafusos pretos , arruelas e porcas, sendo que 27 são de 1/4x1.3/4 e 03 são de 1/4x1. O banco possui peso mínimo de 25kg e suporta no mínimo 400kg de peso.

Valor Unitario: R$ 590,00

ITEM 23



Banco de jardim produzido em madeira plástica, possui quatro tabuas maciças, duas no assento e duas no encosto nas cores **MARROM**, medidas mínimas das tabuas: 1490x140x22mm, os quatro cantos superiores de cada tabua são arredondados, as tabuas deveram ter a sua cor uniforme em toda a sua estrutura. A sustentação do banco é feito por três pés injetados em polipropileno, em formato de h, sendo que as duas bases de apoio de cada pé são unidas por uma travessa horizontal e duas em diagonal, formando um V no meio para dar maior resistência aos pés, as bases de apoio dos pés que ficam em contato com o chão possuem 75 mm de largura para poder fixar através de parafusos o banco ao chão, três mão francesas com no mínimo 300mm de comprimento e 5 a 6 mm de espessura em forma de T, que vão em diagonal do pé até a tabua do assento dando maior equilíbrio e resistência a estrutura. A espessura da parede central e interna do pé deve ser de no mínimo 6mm para dar resistência e o peso mínimo do pé é de 1,500kg, cor dos pés**: PRETO**. Medidas mínimas do pé: 730x515x53mm. Apresentar na proposta de preços o Certificado de Conformidade do Sistema de Gestão de Qualidade. Apresentar em nome do licitante o relatório de ensaio de resistência a flexão da Madeira Plástica segundo a norma ASTM D790-2015 com tensão mínima aplicada de 36Mpa e o relatório de ensaio da toxidade da madeira plástica determinando o teor de migração dos metais, que atenda a ABNT NBR NM 300-3 emitido por laboratório acreditado pelo INMETRO e o relatório de ensaio de flamabilidade emitido por laboratório acreditado pelo INMETRO Medidas mínimas do banco: comprimento mínimo: 1490mm, altura do assento: 380mm, altura total: 730mm; largura mínima da base do assento: 290mm; largura mínima da base do encosto: 340mm. Deverá ser montado com 30 unidades de parafusos pretos , arruelas e porcas, sendo que 27 são de 1/4x1.3/4 e 03 são de 1/4x1. O banco possui peso mínimo de 25kg e suporta no mínimo 400kg de peso. Acompanha Manual de Montagem

Valor Unitario: R$ 790,00

PAGAMENTO: 30% ENTRADA + 70% BOLETO 30/60DD

ITEM 24



Banco reto, sem encosto e com dois cachepos integrados nas extremidades. Este banco é produzido em madeira plástica maciça com perfis de 20x100mm na cor marrom, todos estes perfis são boleados longitunalmente para retirar os "cantos vivos" das tabuas e proporcionar melhor acabamento e conforto ao usuário. O assento possui medidas aproximadas de 150x50cm, com altura de 40cm. Cada cachepo é um cubo que mede 50x50x50cm, além de servirem para a instalação de folhagens, os cachepos também servem para a sustentação do banco. Apresentar na proposta de preços o Certificado de Conformidade do Sistema de Gestão de Qualidade. Apresentar em nome do licitante o relatório de ensaio de resistência a flexão da Madeira Plástica segundo a norma ASTM D790-2015 com tensão mínima aplicada de 36Mpa e o relatório de ensaio da toxidade da madeira plástica determinando o teor de migração dos metais, que atenda a ABNT NBR NM 300-3 emitido por laboratório acreditado pelo INMETRO e o relatório de ensaio de flamabilidade emitido por laboratório acreditado pelo INMETRO. As medidas totais do móvel é 250cm de comprimento, 50cm de altura e 50 cm de largura. As uniões das tabuas são com parafusos phillips e a madeira é escareada e fechada com tapa-furos para evitar a exposição do parafuso e melhorar o acabamento.

Valor Unitario: R$ 1.990,00

ITEM 25



Banco em madeira plástica sem encosto curvo ecologicamente correto (100% ecológico), fabricado com tabuas de madeira plástica maciças de 100x20mm na cor marrom, com 20 tabuas no assento e duas nas laterais para dar reforço. Possui nove pés produzidos em perfil de madeira plástica maciça 65x65mm, Apresentar na proposta de preços o Certificado de Conformidade do Sistema de Gestão de Qualidade. Apresentar em nome do licitante o relatório de ensaio de resistência a flexão da Madeira Plástica segundo a norma ASTM D790-2015 com tensão mínima aplicada de 36Mpa e o relatório de ensaio da toxidade da madeira plástica determinando o teor de migração dos metais, que atenda a ABNT NBR NM 300-3 emitido por laboratório acreditado pelo INMETRO e o relatório de ensaio de flamabilidade emitido por laboratório acreditado pelo INMETRO.,.. Medidas totais do banco: 45cm de altura, 40cm de largura e 210cm de comprimento.

Valor Unitario: R$ 1.290,0

ITEM 26



Mesa de jardim com bancos acoplados modelo pique nique na cor marrom fabricadas através da mistura polímeros plásticos . Possui seis tabuas maciças no tampo com medidas de 100x20x1500mm cada, ficando o tampo com medidas de 600x20x1500mm. As estruturas da mesa onde são fixados os assentos e o tampo são em polímeros plásticos 65x65mm na cor marrom, são duas estruturas com dois pés de apoio cada, totalizando 4 apoios no chão, estas estruturas são fixadas a uma distância aproximada de 84cm entre elas. Os dois assentos possuem 3 tabuas com medidas de 100x20x1500mm cada, com um reforço em horizontal na parte inferior em perfil de aproximadamente 100x20x840mm. A tabua do assento é fixada sob dois perfis de aproximadamente 100x20x1300mm que faz a união dos pés com os assentos da mesa. As medidas totais desta mesa com os bancos ficam 1500x1300x750mm. A garantia deste produto é de 10 anos sem necessidade de manutenção. Todos os parafusos superiores de fixação deveram ser escareados com broca de 10mm e tampados com um tapa-furos de madeira plástica com medidas de 10x4mm, garantido um melhor acabamento ao móvel. Todas as tabuas de 10x2cm dos assentos e do tampo não podem ter cantos superiores vivos, devem ser boleados. Apresentar na proposta de preços o Certificado de Conformidade do Sistema de Gestão de Qualidade. Apresentar em nome do licitante o relatório de ensaio de resistência a flexão da Madeira Plástica segundo a norma ASTM D790-2015 com tensão mínima aplicada de 36Mpa e o relatório de ensaio da toxidade da madeira plástica determinando o teor de migração dos metais, que atenda a ABNT NBR NM 300-3 emitido por laboratório acreditado pelo INMETRO e o relatório de ensaio de flamabilidade emitido por laboratório acreditado pelo INMETRO

Valor Unitario: R$ 2.290,00

ITEM 27



DECK EM MADEIRA PLÁSTICA PARA ÁREA EXTERNA, confeccionado em madeira plástica maciça ou material equivalente de alta resistência, em tonalidade amadeirada, adequado para uso em espaços públicos. Material resistente a intempéries, umidade, ataque de insetos, não suscetível a apodrecimento e que não necessite pintura ou manutenção frequente. A contratação e medição serão realizadas por metro quadrado (m²) efetivamente executado, considerando a área final instalada, incluindo estrutura de apoio, acabamento e elementos de fixação. O Deck com a sua estrutura terá uma altura final de 11cm. Para o piso superior sera utilizado perfil 20x100 e para o estrutural perfil 40x90.

Valor Metro² R$ 750,00

ITEM 28



Pergolado 100% ecológico, produzido em madeira plástica maciça, material sustentável, resistente às intempéries, à umidade, a pragas e que dispensa manutenção periódica.A estrutura principal é composta por 4 (quatro) pilares fabricados em madeira plástica maciça, com seção de 120 x 120 mm. O pergolado possui altura total de 2,50 metros, sendo que 50 cm de cada pilar ficam fixados abaixo do nível do solo, garantindo maior estabilidade estrutural. A distância entre os pilares é de aproximadamente 2,50 metros.
Na parte superior, a estrutura conta com:

- 2 (dois) palanques de 120 x 120 x 3.000 mm, fixados transversalmente entre os pilares;
- 6 (seis) palanques adicionais de 120 x 120 x 3.000 mm, dispostos sobre os palanques principais, formando a cobertura do pergolado.

A fixação dos pilares deve ser realizada com parafusos Phillips 60 x 5,0 mm, acompanhados de tapa-furos, garantindo melhor acabamento estético. O mesmo sistema de fixação deverá ser utilizado nas peças superiores, com escariação, assegurando correto encaixe, alinhamento e resistência da estrutura.
As medidas totais aproximadas da cobertura do pergolado são de 3,00 x 3,00 metros, com altura final de 2,50 metros. Apresentar na proposta de preços o Certificado de Conformidade do Sistema de Gestão de Qualidade. Apresentar em nome do licitante o relatório de ensaio de resistência a flexão da Madeira Plástica segundo a norma ASTM D790-2015 com tensão mínima aplicada de 36Mpa e o relatório de ensaio da toxidade da madeira plástica determinando o teor de migração dos metais, que atenda a ABNT NBR NM 300-3 emitido por laboratório acreditado pelo INMETRO e o relatório de ensaio de flamabilidade emitido por laboratório acreditado pelo INMETRO

Valor Unitario: R$ 9.100,00

ITEM 29



Lixeira redonda de um cesto sem tampa com capacidade de aproximadamente 140 litros, produzido em polímeros plásticos ecologicamente correta, alta durabilidade, resistente ao sol, maresia, cupins, reciclável e não tóxico. Possui um cesto com medidas internas de 45cm de diâmetro x 73cm de altura com aproximadamente 140 litros, este cesto da lixeira deve ser sustentado por 3 palanques maciços de poliemeros plásticos marrom reciclável e ecológico com medida de 65x65mm, sendo dois na vertical e um na horizontal formando um H. Apresentar na proposta de preços o Certificado de Conformidade do Sistema de Gestão de Qualidade. Apresentar em nome do licitante o relatório de ensaio de resistência a flexão da Madeira Plástica segundo a norma ASTM D790-2015 com tensão mínima aplicada de 36Mpa e o relatório de ensaio da toxidade da madeira plástica determinando o teor de migração dos metais, que atenda a ABNT NBR NM 300-3 emitido por laboratório acreditado pelo INMETRO e o relatório de ensaio de flamabilidade emitido por laboratório acreditado pelo INMETRO. O fundo do cesto e feito com uma chapa tetra pak lisa com diâmetro 48cm.. O cesto possui 18 tábuas maciças medindo 50x13x740mm com opção nas cores verde, vermelho, azul, amarelo ou marrom. Na borda do cesto, para união das tabuas deverá ser fixado um perfil de 50x13mm fazendo toda a circunferência externa do cesto na parte inferior e superior dele. A montagem do cesto é com parafusos Philips. Possui garantia de 10 anos sem necessidade de manutenção. As tampas dos cestos devem ser basculantes e possuem a opção de cores amarela, azul, vermelha, marrom, preta, verde e cinza, com abertura basculante para os dois lado, não permitindo ser abertura frontal para pode manter a boca da lixeira fechada evitando a entrada de animais. A tampa será fixada ao cesto com dobradiça.

Valor Unitario: R$ 1.090,00

.

Política Nacional de Resíduos Sólidos - Lei n° 12.305 de 02/08/2010

Artigo 7° - Define como objetivo da Politica Nacional de Resíduos Sólidos: **Prioridade, nas aquisições e contratações governamentais de produtos reciclados e recicláveis.**

A Madeira Plástica Maciça, é um produto reciclável produzidos através da mistura de lixo plástico reciclado e casca de arroz, que submetidos a processos industriais de alta tecnologia, são transformados em perfis cujo aspecto físico assemelha-se à madeira natural, trazendo consigo inúmeras vantagens, tais como:

- Resistência à umidade;
- Resistência mecânica;
- Imunidade a pragas;
- Resistência à intempérie;
- Dispensa qualquer tipo de manutenção;
- Não degrada;
- Não solta farpas nem lascas;

Daniel Guaiaquia Neto
Representante Comercial
CPF 015.795.049-22
RG 2.983.880-7 SSP/SC

Solução 100% ecológica, o material respeita o meio ambiente, ajuda a eliminar o lixo plástico e diminui o desmatamento.

Aplicações

* Revestimentos internos e externos * Mobiliários para uso interno e externo * Cercas * Pilares * Brinquedos Infantis * Mobiliário para jardim * Cachepos * Vasos * Bancos * Pergolados * Parklet

PAGAMENTO: 30dd
PRAZO DE ENTREGA: 30dd uteis
FRETE E ENCARGOS INCLUSOS
VALIDADE DA PROPOSTA: 60DD
GARANTIA DE 10ANOS
DATA: 27/02/2026

11.549.124/0001-47
LANCI INDÚSTRIA E COM. DE MÓVEIS PLÁSTICOS EIRELI
Av. Marginal Leste, nº 3411
Bairro dos Estados - CEP 88339-125
Balneário Camboriú - SC

Lanci Madeira Plástica
(47) 99232-3393 / (47)3363-4143
Site: www.lanci.eco.br

PROPOSTA DE FORNECIMENTO

Empresa: **Madeira Plástica Ambiental S.A**
CNPJ: **17.214.638/0001-28**
Destinatário: **Prefeitura Municipal de Agrolândia – SC**

1 – BANCO EM MADEIRA PLÁSTICA 1,50M

Banco ecológico em madeira plástica, fabricado com 94% de plásticos reciclados. O produto não contém fibras vegetais, material orgânico, PVC ou alumínio, zero migração de metais, sendo composto por polímeros reciclados somente de polietileno e polipropileno. A estrutura do banco é composta por três pés em formato de "h" com largura de 55mm e espessura de 4mm, na cor preta. Três unidades de tábuas em madeira plástica com dimensão de 150x40x1500mm, na cor Ipê, fixadas aos pés a partir de três travas, trinta e oito parafusos com porcas e arruelas. Entregue em kit contendo: 4 tábuas, 3 pés, 3 travas, 30 parafusos, 30 porcas e 30 arruelas e 8 tampas plásticas aplicadas, 16 parafusos na aplicação. Acompanha manual de montagem e chave plástica para aperto. Produto de primeira qualidade, não absorve água, com acabamento industrial, sem deformidades, sem rebarbas e sem rechupes. Observação: Descrição básica do produto que, segundo especificações, pode atender critérios de similaridade ou equivalência. Produto com certificações Selo Verde ICMBio e garantia de 3 anos para perda de tonalidade. Empresa fabricante com ISO9001, processo de logística reversa e relatório de sustentabilidade de ano anterior.



Quantidade	Valor unitário R$	Valor total
	947,07	

2 – MESA DE MADEIRA PLÁSTICA 1,50 M COM BANCOS ACOPLADOS

Mesa de churrasqueira com bancos integrados em madeira plástica, fabricada com 94% de plásticos reciclados. O produto não contém fibras vegetais, material orgânico, PVC ou alumínio, zero migração de metais, sendo composto por polímeros reciclados somente de polietileno e polipropileno. A estrutura da mesa é composta por quatro pés com colunas 90x90mm em madeira plástica e dois pés centrais com tábuas 100x32 mm em madeira plástica na cor ipê. Seis unidades de tábuas em madeira plástica com dimensão de 100x32mm na cor ipê nas travessas. Quatro unidades de tábuas em madeira plástica com dimensão de 150x40x1500mm na cor ipê para os dois assentos laterais e cinco unidades de tábuas em madeira plástica com dimensão de 150x40x1500mm para o tampo. Mesa 1,5m. O tampo e os assentos são fixados aos pés por meio de parafusos, porcas e arruelas, com 14 tampas e 28 parafusos de fixação. Acompanha manual de montagem e chave plástica para aperto. Produto de primeira qualidade, não absorve água, com acabamento industrial, sem deformidades, sem rebarbas e sem rechupes. Observação: Descrição básica do produto que, segundo especificações, pode atender critérios de similaridade ou equivalência. Produto com certificações Selo Verde ICMBio e garantia de 3 anos para perda de tonalidade. Empresa fabricante com ISO9001, processo de logística reversa e relatório de sustentabilidade de ano anterior.



Quantidade	Valor unitário R$	Valor total
	2.786,65	

3 – DECK DE MADEIRA PLÁSTICA COM ESTRUTURA POR M2

Deck em madeira plástica ecológica, fabricado com 94% de plásticos reciclados (PE e PP), sem fibras vegetais, material orgânico, PVC ou alumínio, com zero migração de metais.





Material sustentável, resistente à umidade, não absorve água, imune a apodrecimento, de alta durabilidade, baixa manutenção e acabamento industrial, indicado para áreas externas.

Sistema composto por perfis estruturais 90x60mm, réguas 150x32mm fêmea-fêmea, acabamento de borda e clip divisor em polipropileno injetado. **Destinado à instalação rente ao solo, sobre terra compactada ou contrapiso, não indicado para estrutura elevada.**





Capacidade mínima de carga distribuída de 450 kg/m², quando instalado conforme especificação técnica.

Certificação Selo Verde ICMBio, garantia de 3 anos contra perda de tonalidade. Fabricante com ISO 9001, logística reversa e relatório de sustentabilidade vigente.

Quantidade	Valor unitário M² R$	Valor total
	750,00	

4 – PERGOLADO DE MADEIRA PLÁSTICA 3,00 x 2,10 x 2,50 M

Pergolado ecológico em madeira plástica, fabricado com 94% de plásticos reciclados (PE e PP), sem fibras vegetais, material orgânico, PVC ou alumínio, com zero migração de metais.



Estrutura na cor ipê composta por 4 colunas, 2 longarinas e 6 travessas em madeira plástica, todas com reforço interno em metalon. Fixação por parafusos e cantoneiras metálicas com acabamento plástico.

Kit contendo: 4 colunas 120x120mm x 2,50m; 2 longarinas 3,00m; 6 travessas 2,10m; parafusos, cantoneiras, acabamentos plásticos e manual de montagem.

Produto de primeira qualidade, acabamento industrial, não absorve água, sem deformidades, rebarbas ou rechupes.

Descrição básica que pode atender critérios de similaridade/equivalência. Certificação Selo Verde IKBio, garantia de 3 anos contra perda de tonalidade. Fabricante com ISO 9001, logística reversa e relatório de sustentabilidade vigente.

Quantidade	Valor unitário R$	Valor total
	5.627,25	

5 – LIXEIRA ECOLÓGICA DE MADEIRA PLÁSTICA 94L



Lixeira ecológica em madeira plástica, com capacidade aproximada de 94 litros, fabricada a partir de polímeros reciclados.

A estrutura da lixeira é composta por duas bases, sendo uma inferior e outra superior, ambas com diâmetro de 50 cm, fabricadas em polipropileno injetado, na cor preta. A base superior acompanha tampa, na cor a definir.

Possui 14 tábuas em madeira plástica, com dimensões aproximadas de 87 x 22 x 700 mm, na cor ipê, fixadas às bases por meio de 28 parafusos com porcas.

Entrega em kit, contendo: 14 tábuas, 2 bases, 1 tampa, 28 parafusos e 28 porcas. Acompanha manual de montagem.

Observação: Capacidade aproximada de 94 litros. Descrição básica do produto que, conforme especificações técnicas, pode atender critérios de similaridade ou equivalência. Produto ecológico, com resistência a intempéries, baixa manutenção e estabilidade de cor.

Quantidade	Valor unitário R$	Valor total
	865,82	

6 – SUPORTE PARA LIXEIRA EM MADEIRA PLÁSTICA



Suporte ecológico para lixeira em madeira plástica, fabricado com 94% de plásticos reciclados (PE e PP), sem fibras vegetais, PVC ou alumínio, com zero migração de metais.

Composto por 2 colunas 90x90x1500mm e 1 coluna 90x90x465mm, fixadas por 4 pés plásticos e 32 parafusos. Fornecido em kit com 3 colunas, 4 pés plásticos, 32 parafusos e manual de montagem.

Produto de primeira qualidade, não absorve água, com acabamento industrial, sem deformidades, rebarbas ou rechupes.

Descrição básica que pode atender critérios de similaridade ou equivalência. Certificação Selo Verde ICMBio, garantia de 3 anos contra perda de tonalidade. Fabricante com ISO 9001, logística reversa e relatório de sustentabilidade vigente.

Quantidade	Valor unitário R$	Valor total
	367,94	

7 – KIT SUPORTE EM MADEIRA PLÁSTICA PARA 3 LIXEIRAS

Suporte ecológico para lixeira em madeira plástica, fabricado com 94% de plásticos reciclados (PE e PP), sem fibras vegetais, PVC ou alumínio, com zero migração de metais.



Suporte principal Composto por 2 colunas 90x90x1500mm e 1 coluna 90x90x465mm, fixadas por 4 “T” plásticos e 32 parafusos. Fornecido em kit com 3 colunas, 4 “T” plásticos, 32 parafusos e manual de montagem.

Dois suportes complementares compostos por 1 coluna 90x90x1500mm e 1 coluna 90x90x465mm, fixadas por 4 “T” plástico e 32 parafusos. Fornecido em kit com 2 colunas, 4 “T” plásticos, 32 parafusos e manual de montagem.

Produto de primeira qualidade, não absorve água, com acabamento industrial, sem deformidades, rebarbas ou rechupes.

Descrição básica que pode atender critérios de similaridade ou equivalência. Certificação Selo Verde ICMBio, garantia de 3 anos contra perda de tonalidade. Fabricante com ISO 9001, logística reversa e relatório de sustentabilidade vigente.

Quantidade	Valor unitário R$	Valor total
	874,30	

- Os valores apresentados já incluem todos os custos necessários para o fornecimento, abrangendo produção, embalagem e logística, sem acréscimos adicionais;
- Os produtos serão entregues montados, conforme solicitação e demanda da prefeitura;
- Prazo de entrega: 30 dias após o envio da Ordem de Compra / Validade da proposta: 90 dias.

União da Vitória, 27 de fevereiro de 2026.

Diogo G. Noga

Madeira Plástica Ambiental S.A

CNPJ: 17.214.638/0001-28
Rod. João Paulo Reolon, 4200 - São Gabriel
União da Vitória - PR, 84602-000
+55 042 3135-5001
inbrasil.ind.br
inbrasil@inbrasil.ind.br