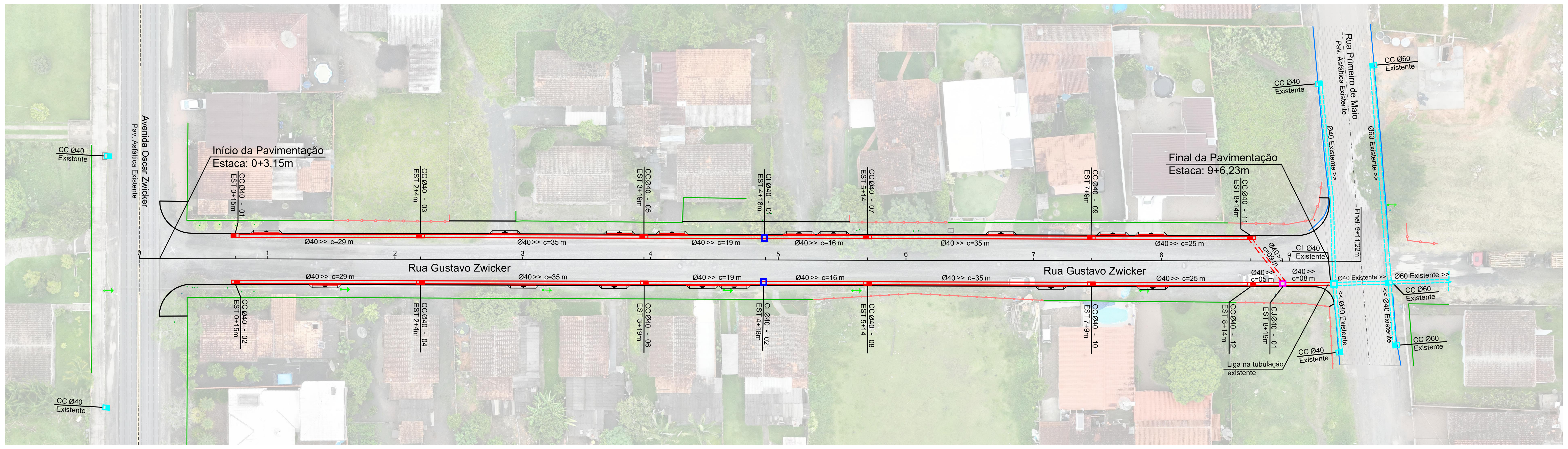

PROJETO DRENAGEM

ESC 1/500

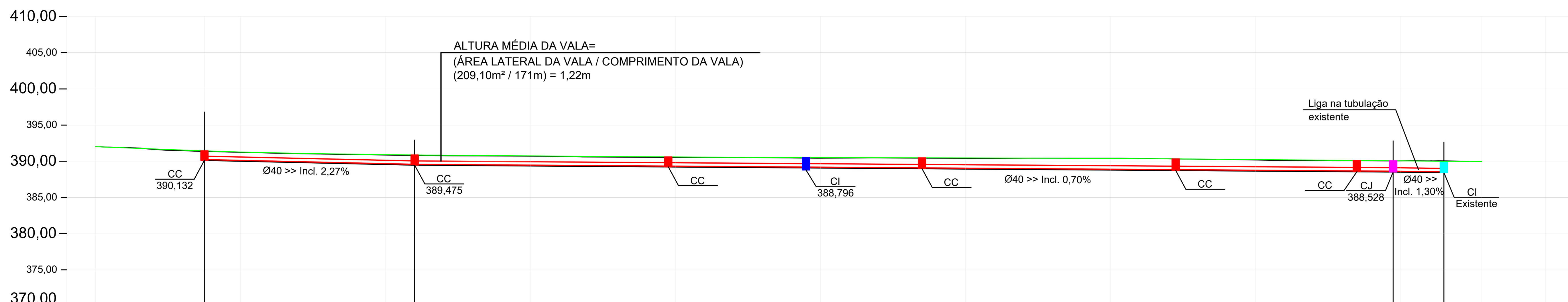

Estaqueamento	0+0,00m	0+15,00m	1+0,00m	2+0,00m	2+4,00m	3+0,00m	4+0,00m	5+0,00m	6+0,00m	7+0,00m	8+0,00m	8+19,00m	9+0,00m	9+6,00m	9+11,22m	10+0,00m
Distância	0,00m	15,00m	20,00m	40,00m	44,00m	60,00m	80,00m	100,00m	120,00m	140,00m	160,00m	179,00m	180,00m	186,00m	191,22m	200,00m
Cota do Terreno	392,016		391,239	390,866		390,703	390,542	390,431	390,414	390,430	390,183		390,062		389,964	
Cota de Projeto	392,016	390,132	391,285	390,919	389,475	390,747	390,599	390,511	390,459	390,398	390,236	389,475	390,061	388,437	389,964	
Cota Vermelha	0,000	1,320	0,046	0,053	1,400	0,044	0,057	0,081	0,045	-0,032	0,053	1,400	-0,001	1,572	0,000	

Fundo de Vala
Escala: 1/500

LEGENDA:

CC - CAIXA DE CAPTAÇÃO
CI - CAIXA DE INSPEÇÃO
CJ - CAIXA DE JUNÇÃO

- DRENAGEM A EXECUTAR Ø40 - PS2 (REATERRO COM BRITA)
- DRENAGEM A EXECUTAR Ø40 - PA1 (REATERRO COM BRITA)
- DRENAGEM EXISTENTE Ø INDICADO NO PROJETO
- CC - CAIXA DE CAPTAÇÃO A EXECUTAR
- CI - CAIXA DE INSPEÇÃO A EXECUTAR
- CJ - CAIXA DE JUNÇÃO A EXECUTAR
- CC - CAIXA DE CAPTAÇÃO EXISTENTE
- CI - CAIXA DE INSPEÇÃO EXISTENTE

CC - 01 EST. XX
CC - 02 EST. XX

DETALHE CAIXA DE INSPEÇÃO PARA TUBOS DE Ø40cm

PLANTA BAIXA

ESCALA 1:20

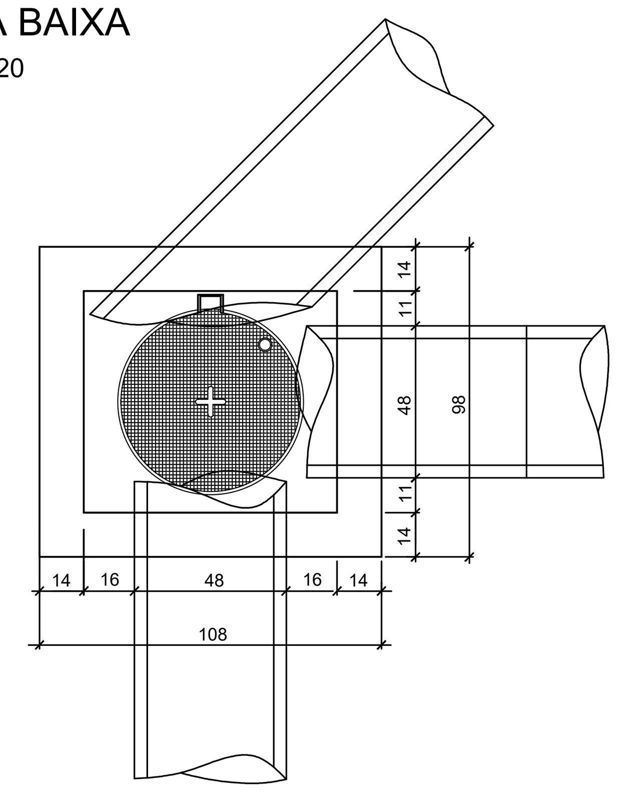

CORTE ESQUEMÁTICO

ESCALA 1:20

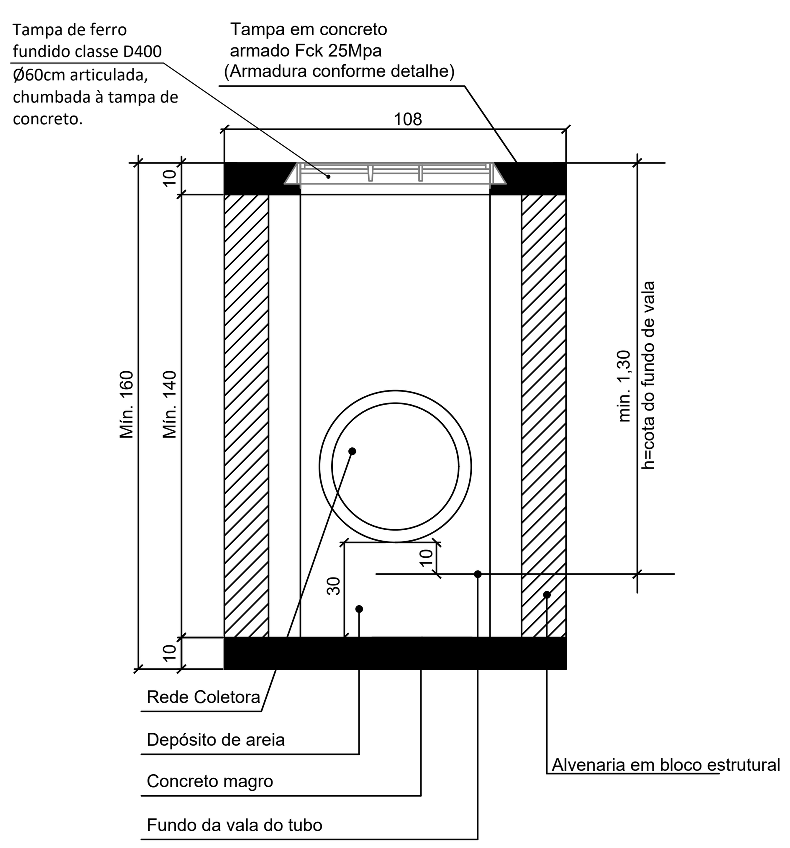

DETALHE ARMADURA DA TAMPA

ESCALA 1:20

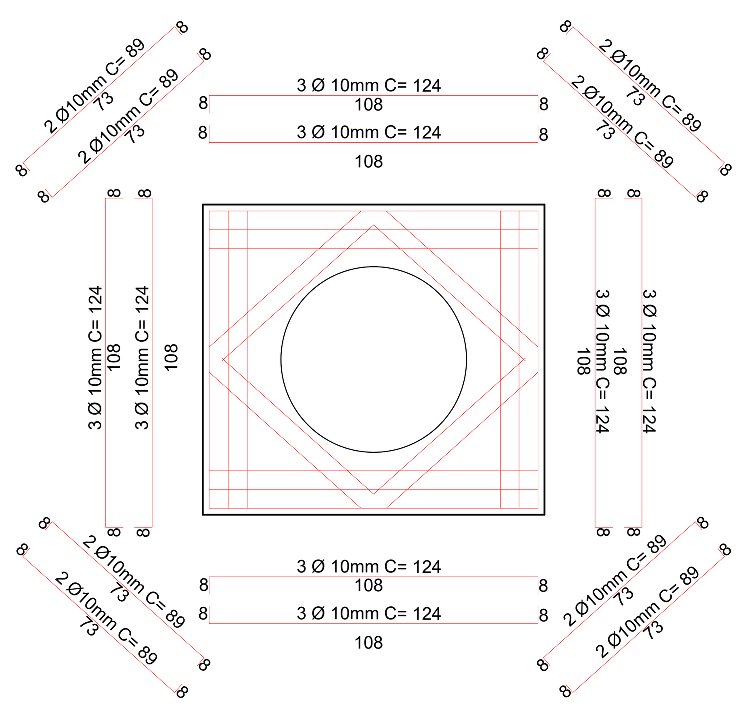

DETALHE DE ASSENTAMENTO DOS TUBOS Ø40cm

ESCALA 1:30

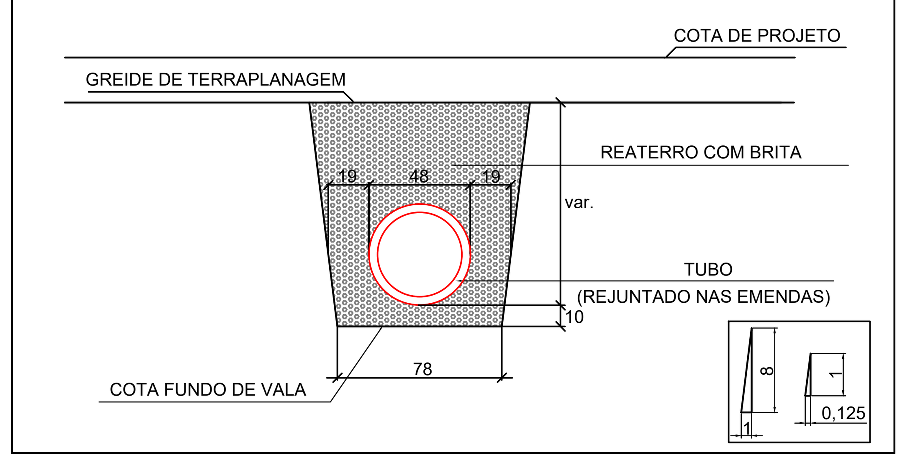

DETALHE CAIXA DE JUNÇÃO

SEM ESCALA

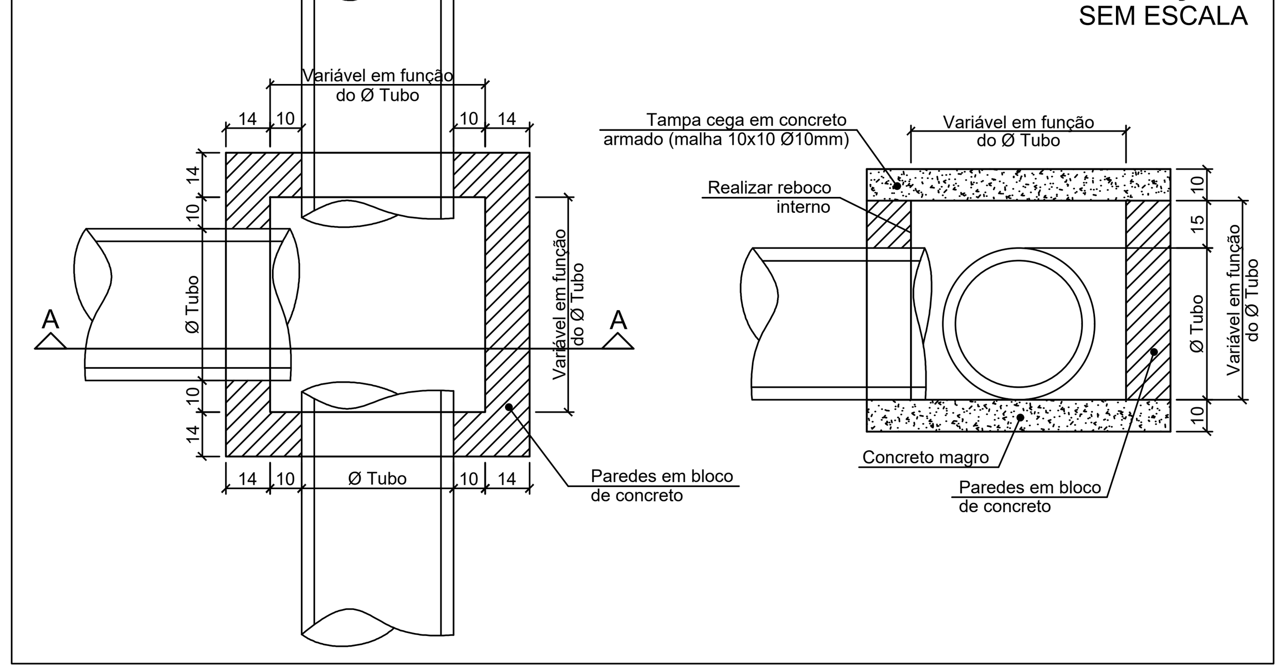

REVISÃO: | DATA: | DESCRIÇÃO:

CARIMBOS E APROVAÇÕES:

AMAVI
ASSOCIAÇÃO DOS MUNICÍPIOS DO ALTO VALE DO ITAJAÍ
(47) 3531-4242
amavi@amavi.org.br
amavi.org.br
@amavi.altovale
Rua XV de Novembro, 737
Centro, Rio do Sul/SC
89160-015

PROPRIETÁRIO / CONTRATANTE:

PREFEITURA MUNICIPAL DE AGROLÂNDIA

CNPJ: 83.102.582/0001-44

ASSINATURA:

RESPONSÁVEL TÉCNICO PROJETO:

RAFAEL GÜNTER MÜLLER
ENGENHEIRO CIVIL - CREA/SC: 127855-2

ASSINATURA:

Assinado de forma digital por RAFAEL GUNTER MULLER:08974771977
Dados: 2024.07.05 16:19:36 -03'00'

PROJETO:

DRENAGEM

OBRA:
PROJETO DE PAVIMENTAÇÃO EM LAJOTAS HEXAGONAIS DE CONCRETO, DRENAGEM PLUVIAL E SINALIZAÇÃO VIÁRIA DA RUA GUSTAVO ZWICKER

LOGRADOURO: RUA GUSTAVO ZWICKER **BAIRRO:** CENTRO
MUNICÍPIO: AGROLÂNDIA **UF:** SC **CEP:** 88420-000

ÁREA DE PAVIMENTAÇÃO DA PISTA: 1.479,95m²
EXTENSÃO DO TRECHO Á PAVIMENTAR: 183,08m
ÁREA DE REATERRO DOS PASSEIOS COM SOLO: 764,16m²

CONTEÚDO:
PROJETO DRENAGEM
FUNDO DE VALA
DETALHE CAIXA DE INSPEÇÃO PARA TUBIS DE Ø40
DETALHE ASSENTAMENTO DOS TUBOS Ø40
DETALHE CAIXA DE JUNÇÃO

ESCALA: INDICADA
DATA: 05/07/2024
CÓDIGO AMAVI: 2800
DESENHISTA: STÉFANNY BIZ

D01/02

TODOS OS DIREITOS RESERVADOS. PROIBIDA A REPRODUÇÃO PARCIAL OU TOTAL. DESENHO VÁLIDO SOMENTE ASSINADO PELO RESPONSÁVEL DO PROJETO.