DETALHE DE ASSENTAMENTO DOS TUBOS Ø60cm
ESCALA 1:30

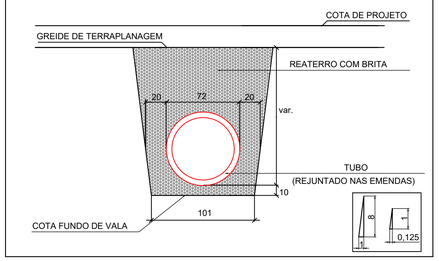

DETALHE DE ASSENTAMENTO DOS TUBOS Ø50cm
ESCALA 1:30

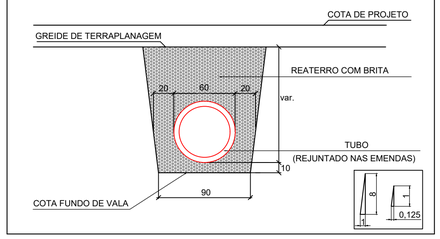

DETALHE DE ASSENTAMENTO DOS TUBOS Ø40cm
ESCALA 1:30

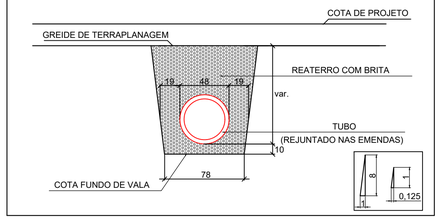

DETALHE CAIXA DE JUNÇÃO
SEM ESCALA

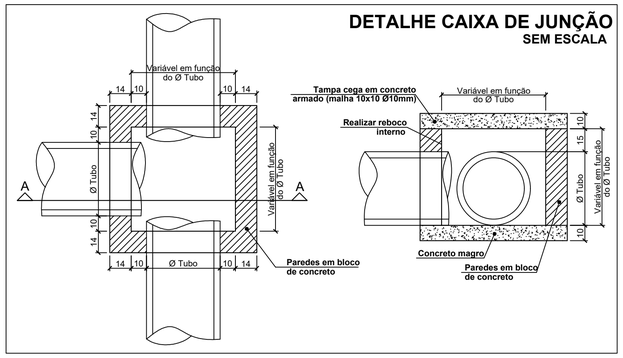

DETALHE CAIXA DE CAPTAÇÃO Ø60

PLANTA BAIXA TOPO
ESCALA 1:20

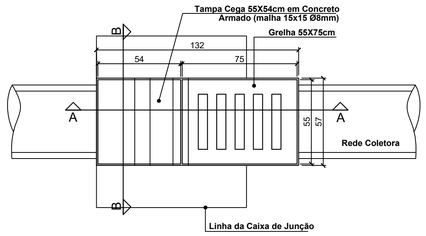

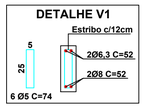

CORTE AA
ESCALA 1:20

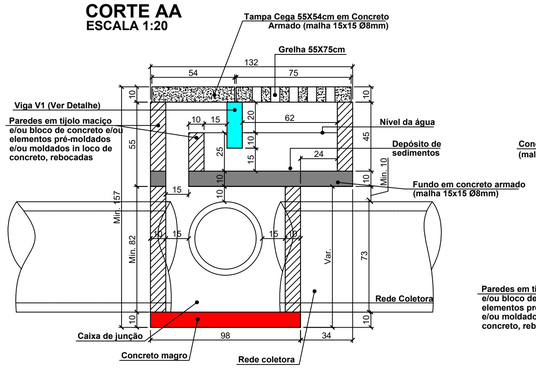

CORTE BB
ESCALA 1:20

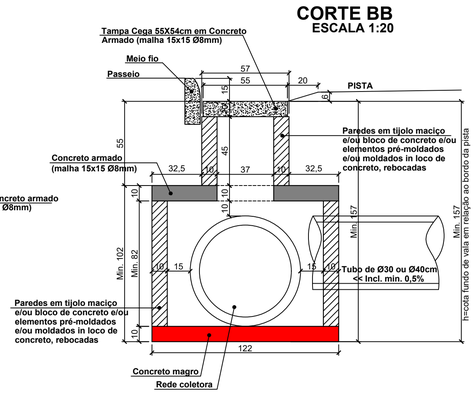

PLANTA BAIXA CAIXA DE JUNÇÃO
ESCALA 1:20

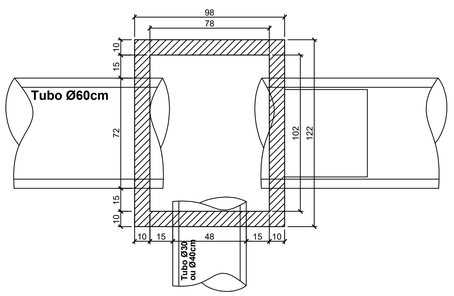

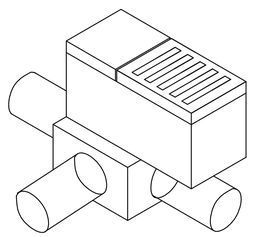

ISOMÉTRICO

BOCA DE BUEIRO SIMPLES TUBULAR Ø 0,60m
SEM ESCALA

PLANTA BAIXA

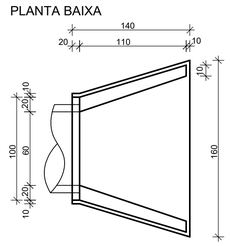

VISTA FRONTAL

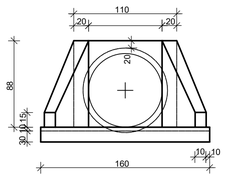

VISTA LATERAL

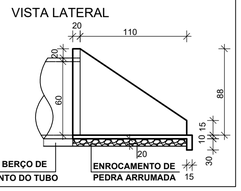

CONSUMO DE MATERIAIS POR METRO		
VOL. DE CONC. m³	VOL. DE ENR. m³	ÁREA DE FORMA m²
0,559	0,338	4,27

BOCA DE BUEIRO SIMPLES TUBULAR Ø 0,50m
SEM ESCALA

PLANTA BAIXA

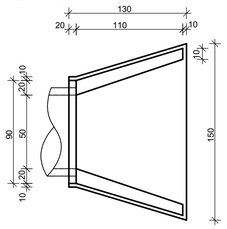

VISTA FRONTAL

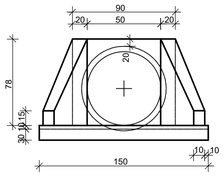

VISTA LATERAL

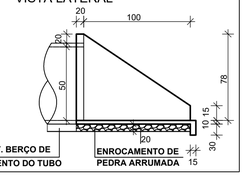

CONSUMO DE MATERIAIS POR METRO		
VOL. DE CONC. m³	VOL. DE ENR. m³	ÁREA DE FORMA m²
0,532	0,276	4,12

DETALHE DA RAMPA PARA GRELHA

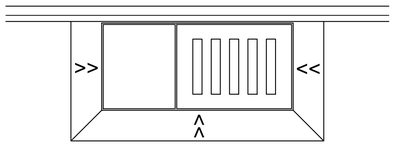

PLANTA BAIXA

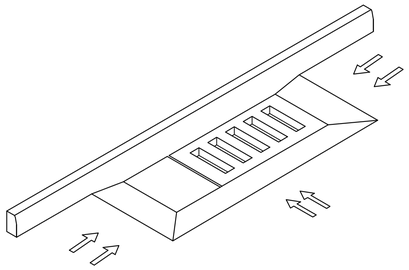

VISTA ISOMÉTRICA

NOTAS:

- A PREFEITURA SE RESPONSABILIZA PELA APROVAÇÃO DO PROJETO COM EMISSÃO DO ALVARÁ E APRESENTAÇÃO DA DISPENSA OU LICENÇA AMBIENTAL PARA CADA PROJETO.
- HAVENDO NECESSIDADE DE SUPRESSÃO DE VEGETAÇÃO A PREFEITURA SE RESPONSABILIZA PELA APRESENTAÇÃO DOS DOCUMENTOS NECESSÁRIOS PARA PERMISSÃO DE CORTE.
- SOLICITAR O ARQUIVO DIGITAL PARA LOCAÇÃO DA OBRA COM ESTAÇÃO TOTAL.
- CONSIDERAR MEIO FIO REBAIXADO PARA TODOS OS ACESSOS.

GEOMAPA Engenharia
AV. BARÃO DO RIO BRANCO, 99 - RIO DO SUL - S.C. (47) 3521-8457

ASSOCIAÇÃO DOS MUNICÍPIOS DO ALTO VALE DO ITAJAÍ

OBRA:
PROJETO DE PAVIMENTAÇÃO DA RUA SÃO JOÃO

PROPRIETÁRIO: MUNICÍPIO DE AGROLÂNDIA
ARQUIVO: PAV_PRO_SÃOJOÃO_R00_v01.dwg

LOCAL: RUA SÃO JOÃO
ENDEREÇO DA OBRA: RUA SÃO JOÃO Agrolândia/SC

CONTEÚDO: DETALHES DRENAGEM

DESENHO: FELIPE
ESCALA: 1/500
DATA: 11/05/2022
TIPO: PAV
PRANCHA: 16 / 22

ENGENHEIRA RESPONSÁVEL:
GABRIELA SKOWASCH BOSSE:04364730971
GABRIELA SKOWASCH BOSSE
ENGENHEIRA CIVIL
CREA/SC nº 178.970-0

Assinado de forma digital por GABRIELA SKOWASCH BOSSE:04364730971
DN: c=BR, o=ICP-Brasil, ou=Secretaria da Receita Federal do Brasil - RFB, ou=RFB e-CPF A3, ou=IM BRANCO, ou=83797191000191, ou=PRESENCIAL, cn=GABRIELA SKOWASCH BOSSE:04364730971
Dados: 2022.05.19 18:20:28 -03'00'

DIREITOS AUTORAIS RESERVADOS — PROIBIDA QUALQUER REPRODUÇÃO SEM AUTORIZAÇÃO EXPRESSA