DETALHE DE ASSENTAMENTO DOS TUBOS Ø40cm
ESCALA 1:30

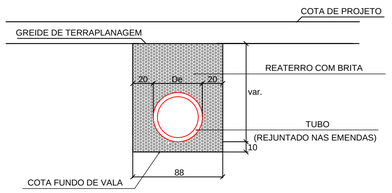

De= Diâmetro externo

DETALHE DE ASSENTAMENTO DOS TUBOS Ø60cm
ESCALA 1:30

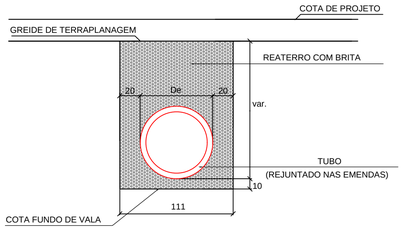

De= Diâmetro externo

DETALHE CAIXA DE JUNÇÃO
SEM ESCALA

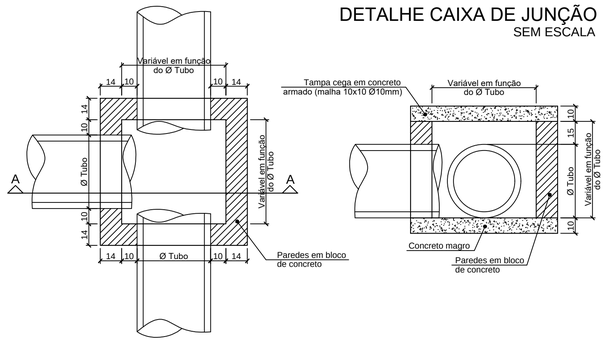

DETALHE CAIXA DE INSPEÇÃO PARA TUBOS DE Ø30cm a Ø40cm

PLANTA BAIXA
ESCALA 1:20

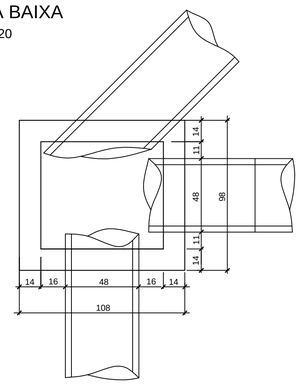

CORTE ESQUEMÁTICO
ESCALA 1:20

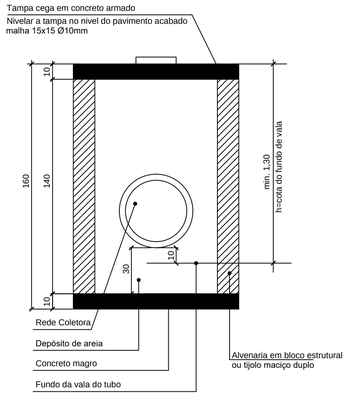

DETALHE DA RAMPA PARA GRELHA

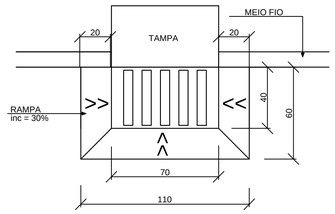

PLANTA BAIXA

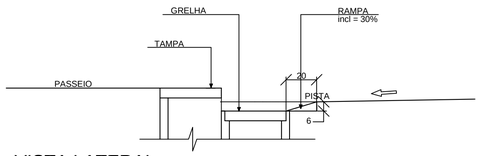

VISTA LATERAL

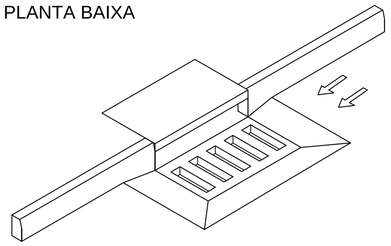

VISTA ISOMÉTRICA

DETALHE CAIXA DE CAPTAÇÃO

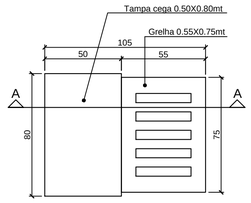

PLANTA BAIXA TOPO
ESCALA 1:20

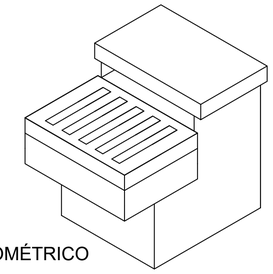

ISOMÉTRICO

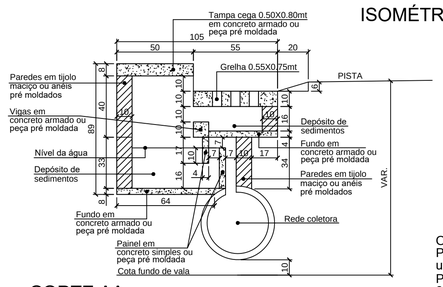

CORTE AA
ESCALA 1:20

Obs.:
Para as tampas e fundos em concreto armado utilizar malha 10x10 Ø8mm
Para vigas em concreto armado utilizar 2Ø8mm superior e 2Ø8mm inferior com estribos Ø5mm c/10

-SOLICITAR O ARQUIVO DIGITAL PARA LOCAÇÃO DA OBRA COM ESTAÇÃO TOTAL.

CARIMBOS E APROVAÇÕES:

PROJETO - RESPONSÁVEL TÉCNICO:	EXECUÇÃO - RESPONSÁVEL TÉCNICO:	ASSINATURA - PROPRIETÁRIO (REPRESENTANTE):
Assinado de forma digital por IVAN JAHNKE:02513006925 Dados: 2020.09.24 11:17:29 -03'00' IVAN JAHNKE Engenheiro Civil - CREA/SC 82584-1		

REVISÃO	DATA	ALTERAÇÕES

PROJETO DE INFRAESTRUTURA URBANA

AMAVI
ASSOCIAÇÃO DOS MUNICÍPIOS DO ALTO VALE DO ITAJAÍ
RUA: XV DE NOVEMBRO, Nº 737
CEP: 89160-015 -CENTRO
RIO DO SUL/SC
FONE/FAX: (47) 3531-4242
E-mail: amavi@amavi.org.br
http://www.amavi.org.br

OBRA: PAVIMENTAÇÃO EM LAJOTAS HEXAGONAIS DE CONCRETO, DRENAGEM PLUVIAL, SINALIZAÇÃO VIÁRIA E PAVIMENTAÇÃO DOS PASSEIOS EM PAVER DA RUA ARNO WILL

PROPRIETÁRIO: PREFEITURA MUNICIPAL DE AGROLÂNDIA

ENDEREÇO: RUA ARNO WILL - AGROLÂNDIA / SC

CONTEÚDO:
- DETALHE ASSENTAMENTO DE TUBOS
- DETALHE CAIXA DE JUNÇÃO
- DETALHE CAIXA DE INSPEÇÃO
- DETALHE CAIXA DE CAPTAÇÃO
- DETALHE RAMPA GRELHA

DESENHO: RAFAEL G. MÜLLER E EDUARDO FIGUEIREDO

ÁREA DE PAVIMENTAÇÃO ASFÁLTICA: A: PISTA: 1.995,40 m²

ÁREA DOS PASSEIOS: 943,29 m²

EXTENSÃO DO TRECHO À PAVIMENTAR: 260,00m

ESCALA: INDICADA

DATA: 21/02/2018

FOLHA: 05/06

TODOS OS DIREITOS RESERVADOS. PROIBIDA A REPRODUÇÃO PARCIAL OU TOTAL. DESENHO VÁLIDO SOMENTE ASSINADO PELO RESPONSÁVEL DO PROJETO.