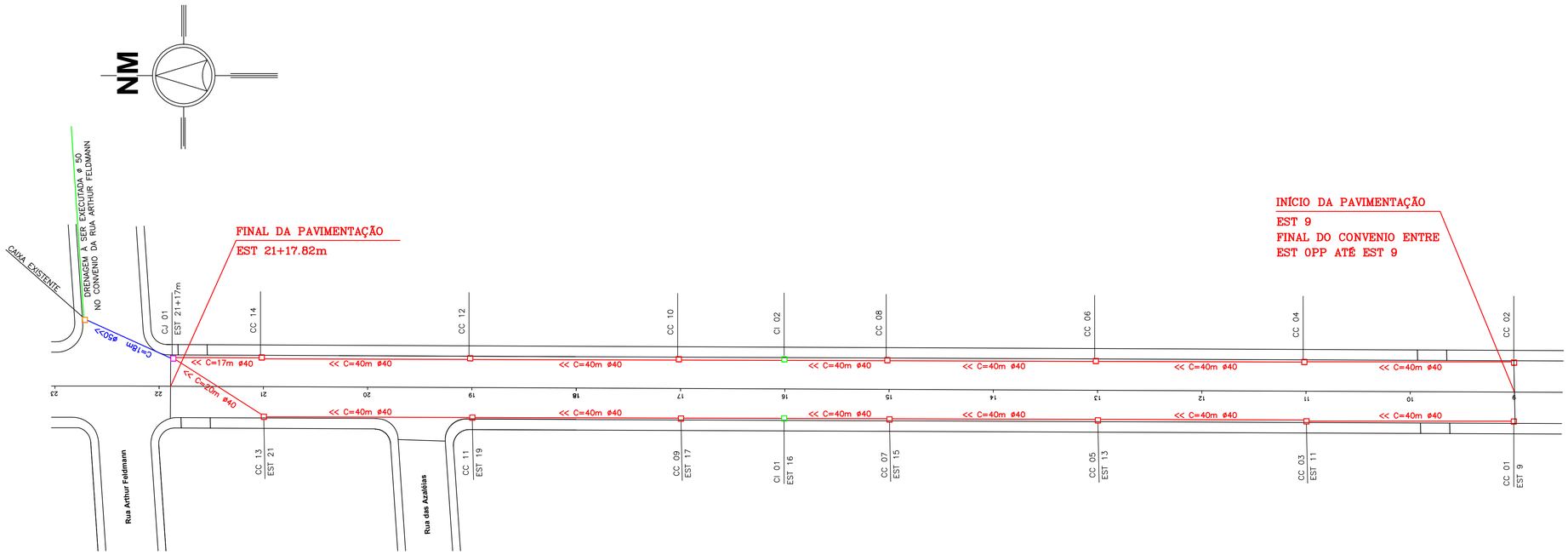

PLANTA DE DRENAGEM EXECUTADA
ESC. 1/500

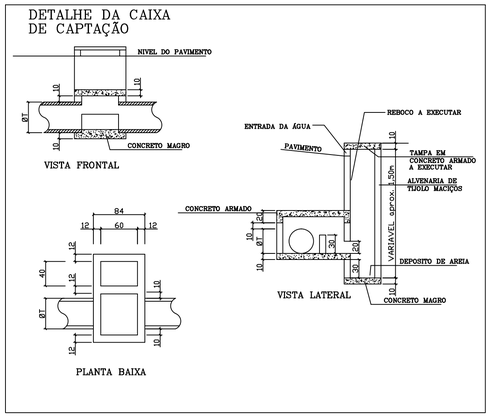

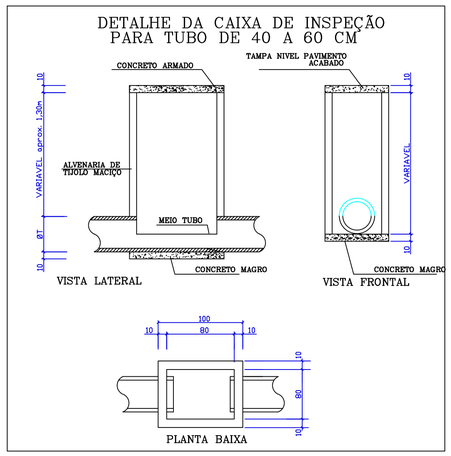

LEGENDA

- DRENAGEM EXECUTADA PELA EMPRESA ENGPAV ø 40
- DRENAGEM EXECUTADA PELA EMPRESA ENGPAV ø 50
- DRENAGEM EXISTENTE Ø50
- CC– CAIXA DE CAPTAÇÃO EXECUTADA PELA EMPRESA ENGPAV FALTA LIMPEZA, REBOCO E TAMPA DE CONCRETO
- CJ– CAIXA DE JUNÇÃO EXECUTADA PELA EMPRESA ENGPAV
- CI– CAIXA DE INSPEÇÃO EXECUTADA PELA EMPRESA ENGPAV FALTA LIMPEZA, REBOCO E TAMPA DE CONCRETO

-SOLICITAR O ARQUIVO DIGITAL PARA LOCAÇÃO DA OBRA COM ESTAÇÃO TOTAL.

CARIMBOS E APROVAÇÕES:

PROJETO - RESPONSÁVEL TÉCNICO:	EXECUÇÃO - RESPONSÁVEL TÉCNICO:	ASSINATURA - PROPRIETÁRIO (REPRESENTANTE):
IVAN JAHNKE Engenheiro Civil - CREA/SC 82584-1		

REVISÃO	DATA	ALTERAÇÕES

PROJETO DE INFRAESTRUTURA URBANA

AMAVI
ASSOCIAÇÃO DOS MUNICÍPIOS DO ALTO VALE DO ITAJAÍ
RUA: XV DE NOVEMBRO, Nº 737
CEP: 89160-015 -CENTRO
RIO DO SUL/SC
FONE/FAX: (47) 3531-4242
E-mail: amavi@amavi.org.br
http://www.amavi.org.br

OBRA:
PAVIMENTAÇÃO ASFÁLTICA, SINALIZAÇÃO VIÁRIA E REATERRO DOS PASSEIOS DA RUA 25 DE JULHO

PROPRIETÁRIO:
PREFEITURA MUNICIPAL DE AGROLÂNDIA

ENDEREÇO:
RUA 25 DE JULHO - AGROLÂNIDA - SC

CONTEÚDO:
PLANTA DE DRENAGEM EXECUTADA
DETALHE DA CAIXA DE CAPTAÇÃO
DETALHE DA CAIXA DE INSPEÇÃO

DESENHO:
ARIEL MASSON, LUCIANO R. KRÜGER e RAFAEL G. MÜLLER

ÁREA DE PAVIMENTAÇÃO ASFÁLTICA
A: PISTA: 3.138,42 m²

ÁREA DE REATERRO DOS PASSEIOS:
1.013,86 m²

EXTENÇÃO DO TRECHO À PAVIMENTAR:
257,82 m

ESCALA:
INDICADA

DATA:
10/03/2014

FOLHA:
03/04

TODOS OS DIREITOS RESERVADOS, PROIBIDA A REPRODUÇÃO PARCIAL OU TOTAL.
DESENHO VÁLIDO SOMENTE ASSINADO PELO RESPONSÁVEL DO PROJETO.