DETALHE CAIXA DE INSPEÇÃO PARA TUBOS DE Ø80cm

PLANTA BAIXA
ESCALA 1:20

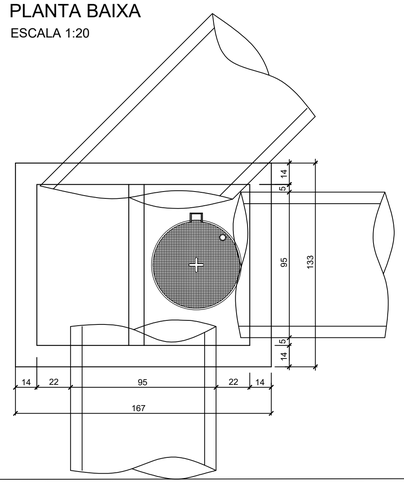

CORTE ESQUEMÁTICO
ESCALA 1:20

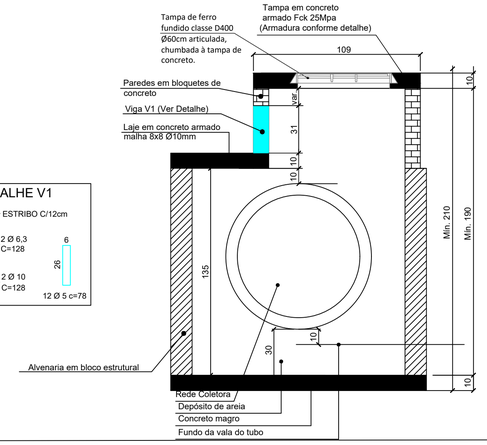

DETALHE V1

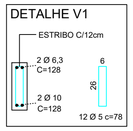

DETALHE ARMADURA DA TAMPA
ESCALA 1:20

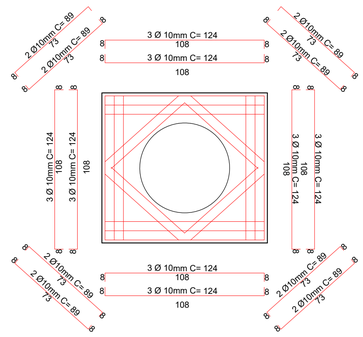

DETALHE DA RAMPA PARA GRELHA

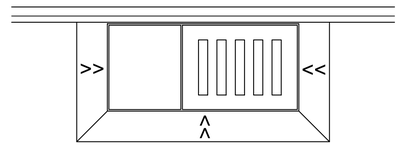

PLANTA BAIXA

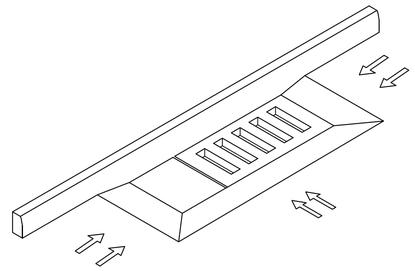

VISTA ISOMÉTRICA

DETALHE CAIXA DE CAPTAÇÃO Ø60

PLANTA BAIXA TOPO
ESCALA 1:20

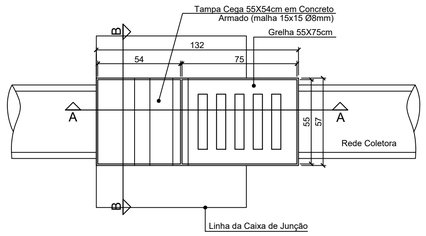

DETALHE V1

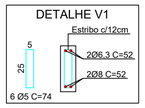

CORTE AA
ESCALA 1:20

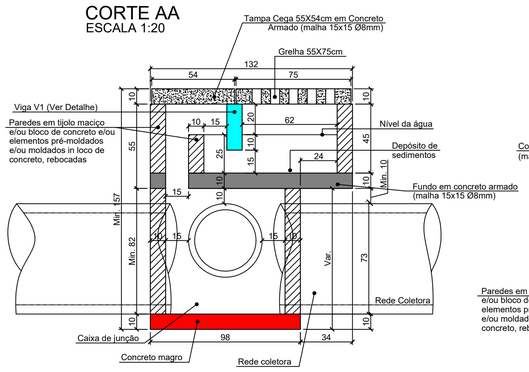

CORTE BB
ESCALA 1:20

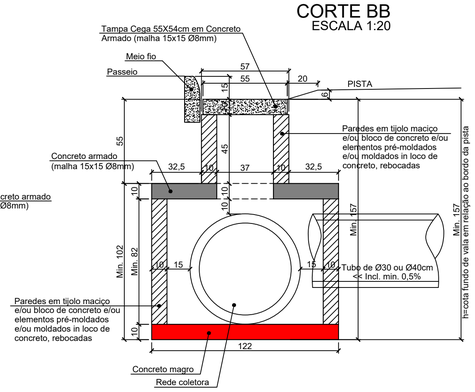

PLANTA BAIXA CAIXA DE JUNÇÃO
ESCALA 1:20

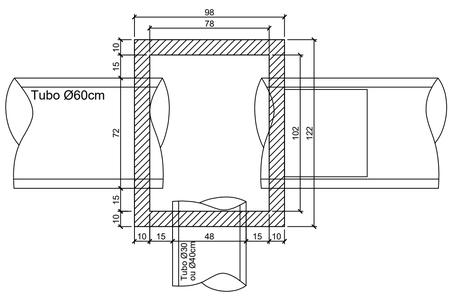

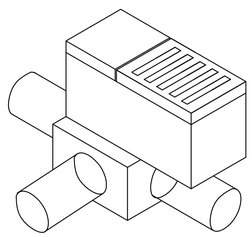

ISOMÉTRICO

DETALHE CAIXA DE JUNÇÃO
SEM ESCALA

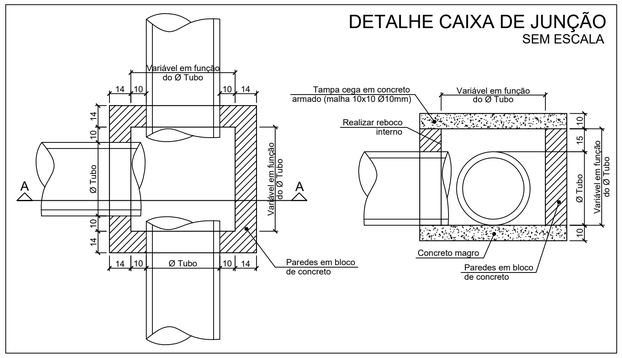

DETALHE DO ESCORAMENTO DE VALAS TIPO PONTALETEAMENTO
SEM ESCALA

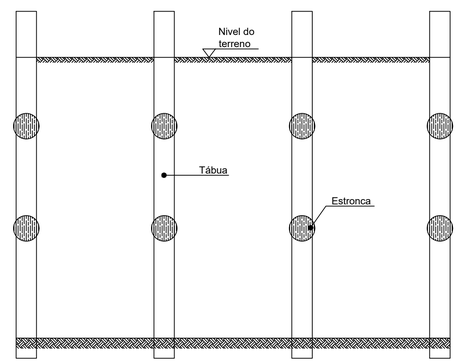

Corte AA

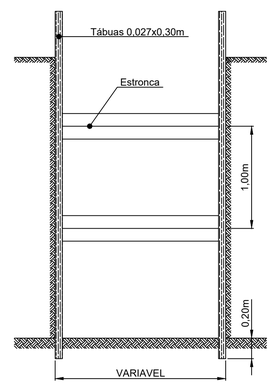

Corte BB

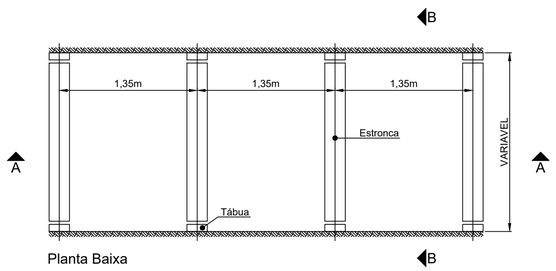

Planta Baixa

REVISÃO:	DATA:	DESCRIÇÃO:

CARIMBOS E APROVAÇÕES:

AMAVI
ASSOCIAÇÃO DOS MUNICÍPIOS DO ALTO VALE DO ITAJAÍ
(47) 3531-4242
amavi@amavi.org.br
amavi.org.br
@amavi.altovale
Rua XV de Novembro, 737
Centro, Rio do Sul/SC
89160-015

PROPRIETÁRIO / CONTRATANTE:
PREFEITURA MUNICIPAL DE AGROLÂNDIA
CNPJ: 83.102.582/0001-44

ASSINATURA:

RESPONSÁVEL TÉCNICO PROJETO:
RAFAEL GÜNTER MÜLLER
ENGENHEIRO CIVIL - CREA/SC: 127855-2

ASSINATURA:
Assinado de forma digital por RAFAEL GUNTER MULLER:08974771977
Dados: 2022.05.13 11:30:51 -03'00'

PROJETO:
DRENAGEM

OBRA:
PROJETO DE PAVIMENTAÇÃO EM LAJOTAS HEXAGONAIS, DRENAGEM PLUVIAL E SINALIZAÇÃO VIÁRIA

LOGRADOURO: RUA RIBEIRÃO BOHMANN **BAIRRO:** IPIRANGA
MUNICÍPIO: AGROLÂNDIA **UF:** SC **CEP:** 88420-000

ÁREA DE PAVIMENTAÇÃO DA PISTA: 2.020,70m²
EXTENSÃO DO TRECHO Á PAVIMENTAR: 250,50m
ÁREA DE REATERRO DOS PASSEIOS: 1.258,58m²

CONTEÚDO:
DETALHE CAIXA DE INSPEÇÃO PARA TUBOS DE Ø80
DETALHE CAIXA DE CAPTAÇÃO Ø60
DETALHE CAIXA DE JUNÇÃO
DETALHE DA RAMPA PARA GRELHA
DETALHE DO ESCORAMENTO DE VALAS

ESCALA: INDICADA **DATA:** 13/05/2022
CÓDIGO AMAVI: 2773
DESENHISTA: STÉFANNY BIZ

D02/02

TODOS OS DIREITOS RESERVADOS. PROIBIDA A REPRODUÇÃO PARCIAL OU TOTAL. DESENHO VÁLIDO SOMENTE ASSINADO PELO RESPONSÁVEL DO PROJETO.