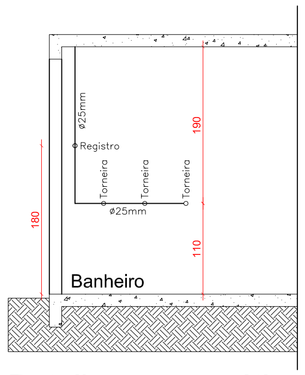

Detalhe esquemático
AF-1
Escala: 1/50

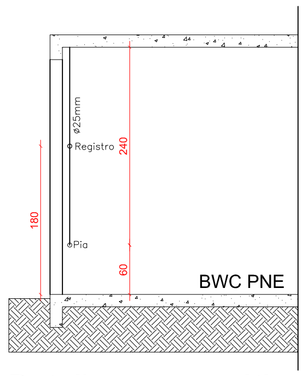

Detalhe esquemático
AF-3
Escala: 1/50

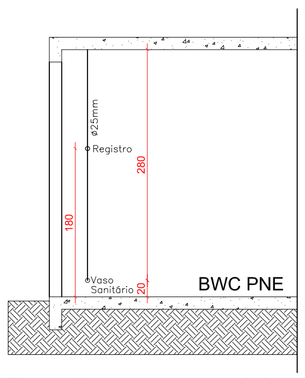

Detalhe esquemático
AF-2
Escala: 1/50

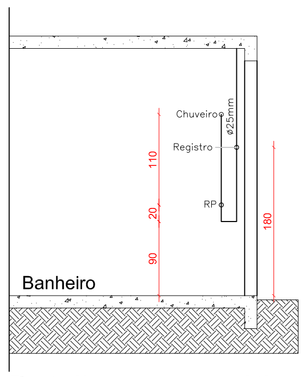

Detalhe esquemático
AF-5
Escala: 1/50

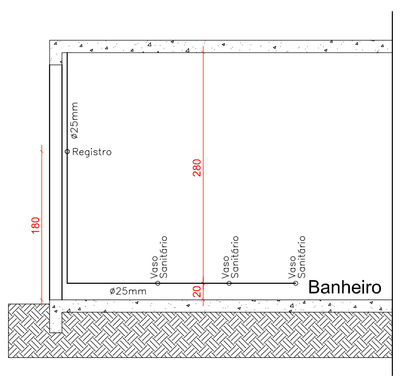

Detalhe esquemático
AF-6
Escala: 1/50

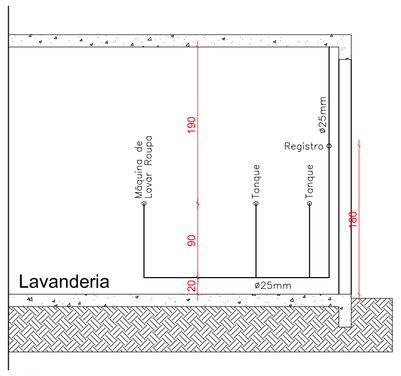

Detalhe esquemático
AF-4
Escala: 1/50

ESQUEMA DE MONTAGEM DO CHUVEIRO
(SOMENTE PARA VERIFICACAO DA ALTURA DOS PONTOS)
SEM ESCALA

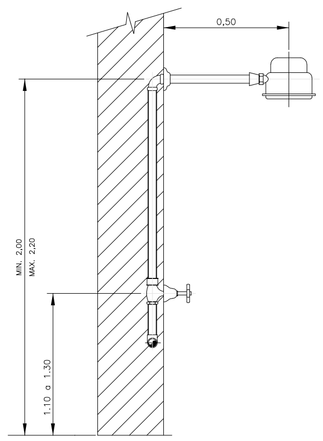

ESQUEMA DE MONTAGEM DA BACIA COM CAIXA ACOPLADA
(SOMENTE PARA VERIFICACAO DA ALTURA DOS PONTOS)
SEM ESCALA

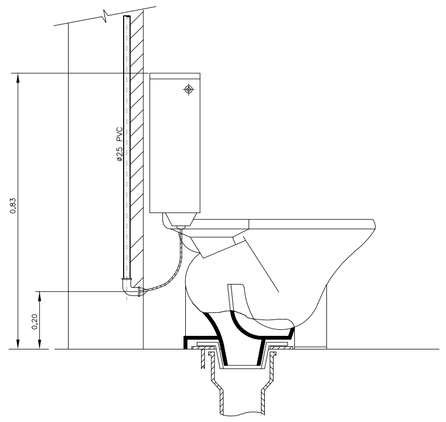

ESQUEMA DE MONTAGEM DO LAVATORIO
(SOMENTE PARA VERIFICACAO DA ALTURA DOS PONTOS)
SEM ESCALA

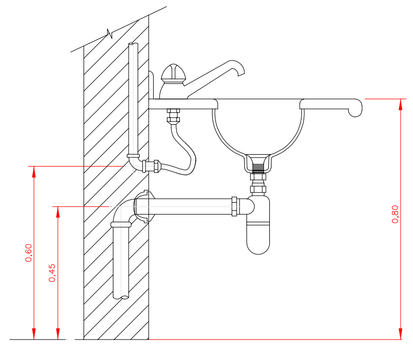

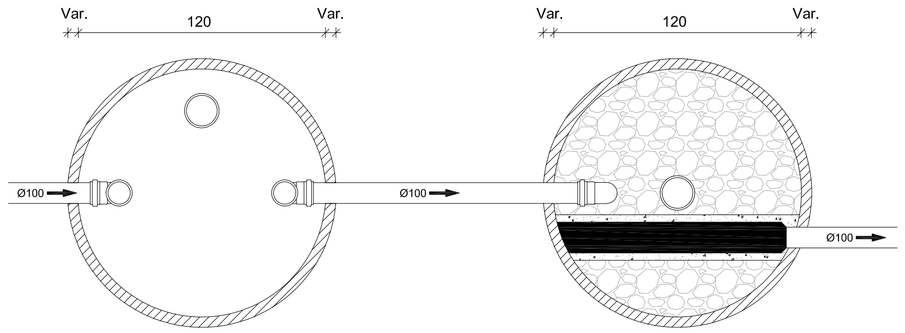

PLANTA BAIXA FOSSA SÉPTICA
ESCALA: 1/20

PLANTA BAIXA FILTRO ANAERÓBIO
ESCALA: 1/20

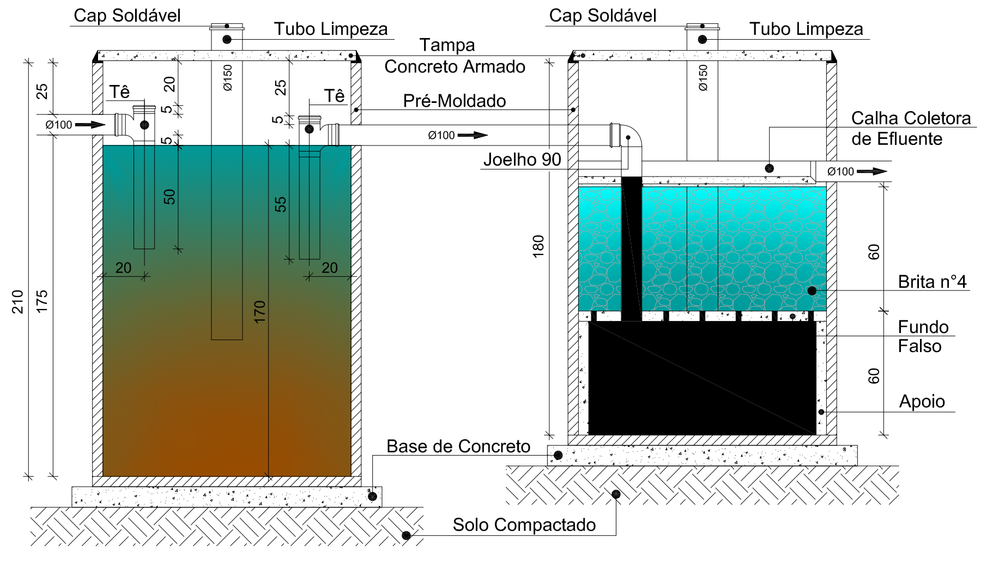

CORTE AA
ESCALA: 1/20

CORTE AA
ESCALA: 1/20

Impermeabilizar Internamente com Três (03) Demãos Cruzadas de ARGAMASSA POLIMÉRICA (BICOMPONENTE) SEMIFLEXÍVEL

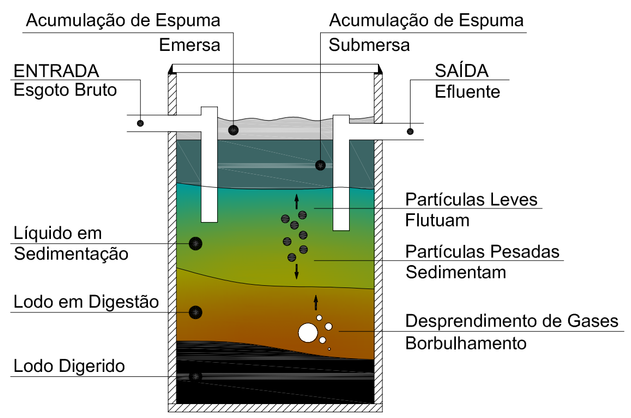

Funcionamento Geral da Fossa Séptica
ESCALA: 1/25

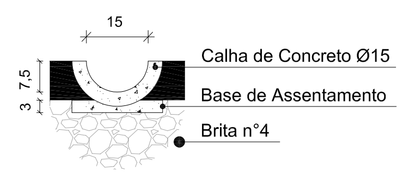

Calha Coletora de Efluente
ESCALA: 1/10

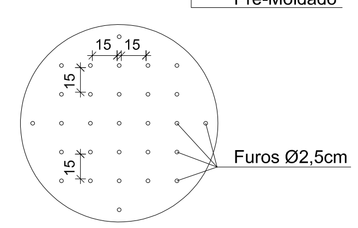

Fundo Falso
ESCALA: 1/25

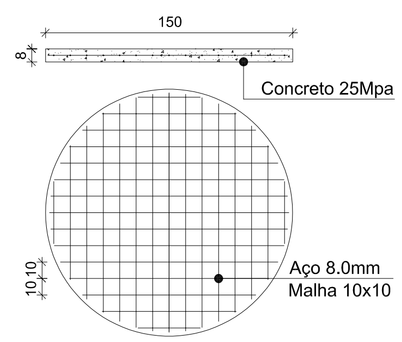

Base de Concreto Armado
ESCALA: 1/25

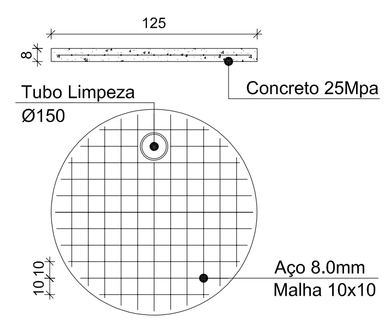

Tampa de Concreto Armado
ESCALA: 1/25

CAIXA INSPEÇÃO ESGOTO
PLANTA E CORTE
SEM ESCALA

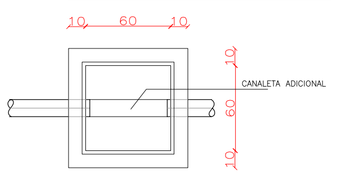

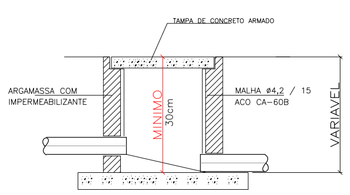

RESERVATÓRIO DE AGUA
(CORTE ESQUEMATICO)
SEM ESCALA

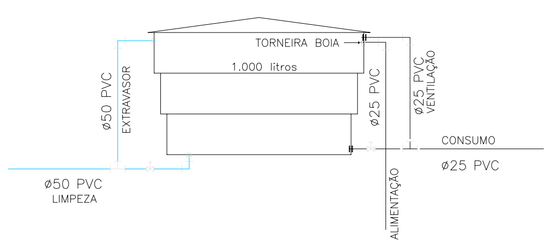

DIMENSIONAMENTO SISTEMA DE TRATAMENTO DE ESGOTO

MEMÓRIA DE CALCULO

DIMENSIONAMENTO DA FOSSA SÉPTICA
E FILTRO ANAERÓBIO PARA **USO ESCOLAR**

FÓSSA SEPTICA

V = 1000 + N (C T + K Lf)

Onde:

V = Volume Útil
N = Número de Pessoas = **15**
C = Contribuição de Despejos = **50 Litro/Pessoa x Dia**
T = Período de Detenção = **0,92 Dia**
K = Taxa de Acumulação de Lodo = **65 Dias**
L = Contribuição de Lodo Fresco = 0,2 **Litro/Pessoa x Dia**

V = 1000 + 15 (50 x 0,92 + 65 x 0,2)

V = 1.885 Litros ou 1,88 m³

Dimensões Úteis da Fossa Séptica:

Ø = 1,20m
h = 1,70m **V = 1,92 m³**

FILTRO ANAERÓBIO

V = 1,6 N C T

Onde:

V = Volume Útil
N = Número de Pessoas = **15**
C = Contribuição de Despejos = **50 Litro/Pessoa x Dia**
T = Período de Detenção = **0,92 Dia**

V = 1,6 x 15 x 50 x 0,92

V = 1.104 Litros ou 1,10 m³

Dimensões Úteis do Filtro Anaeróbio:

Ø = 1,20m
h = 1,20m (Altura Fixa) **V = 1,36 m³**

Esquema de montagem do chuveiro (somente para verificação da altura dos pontos) sem escala. Esquema de montagem da bacia com caixa acoplada (somente para verificação da altura dos pontos) sem escala. Esquema de montagem do lavatório (somente para verificação da altura dos pontos) sem escala.

Conforme NBR 7229, Item 5.7: Dimensionamento de Tanque Séptico, e Figura 03: Detalhes e Dimensões de um Tanque Séptico de Câmara Única. Conforme NBR 13969, Item 4.1.1: Dimensionamento de Filtro Anaeróbio

CARIMBOS E APROVAÇÕES:

PROJETO - RESPONSÁVEL TÉCNICO:	EXECUÇÃO - RESPONSÁVEL TÉCNICO:	ASSINATURA - PROPRIETÁRIO: (REPRESENTANTE)

REVISÃO	DATA	ALTERAÇÕES

PROJETO HIDROSSANITÁRIO

PREFEITURA MUNICIPAL DE
AGROLÂNDIA

RUA DOS PIONEIROS, Nº 109
CEP: 88420-000 -CENTRO
AGROLÂNDIA/SC
FONE/FAX: (47) 3534-4212

OBRA: **CEI CHAPEUZINHO VERMELHO**

PROPRIETÁRIO: PREFEITURA MUNICIPAL DE AGROLÂNDIA

ENDEREÇO: RUA 31 DE OUTUBRO - BAIRRO SIEGEL - AGROLÂNDIA/SC

CONTEÚDO: DETALHAMENTO: TANQUE SÉPTICO E FILTRO ANAERÓBIO

DETALHES

DESENHO: CATIUCIA
ÁREA TOTAL: 297,75m²
ÁREA A AMPLIAR: 81,55m²
ESCALA: INDICADA
DATA: AGOSTO/2020
FOLHA: HD 02/02

TODOS OS DIREITOS RESERVADOS. PROIBIDA A REPRODUÇÃO PARCIAL OU TOTAL.
DESENHO VÁLIDO SOMENTE ASSINADO PELO RESPONSÁVEL DO PROJETO.